令和4年度　秋田県中学校秋季柔道大会　女子団体戦組み合わせ

Aブロック

	番号	学校名	地区名
a	1	男鹿市立男鹿東中学校	男鹿潟上南秋
	2	秋田市立土崎中学校	秋田
	3	秋田市立御野場中学校	秋田
	4	大仙市立協和中学校	大曲仙北
	5	秋田市立山王中学校	秋田
b	6	能代市立能代南中学校	能代
	7	井川町立井川義務教育学校	男鹿潟上南秋
	8	秋田市立飯島中学校	秋田
	9	北秋田市立鷹巣中学校	大館北秋田

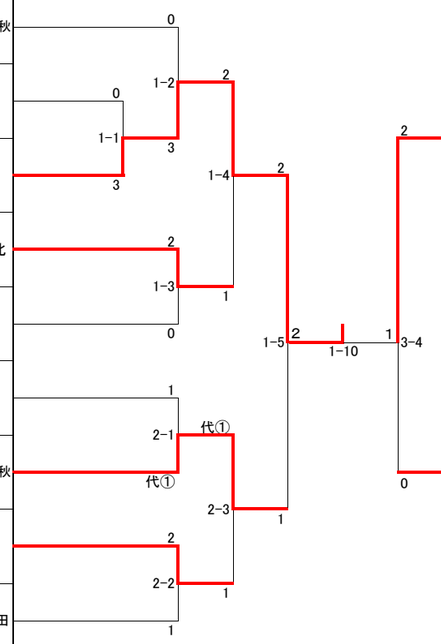

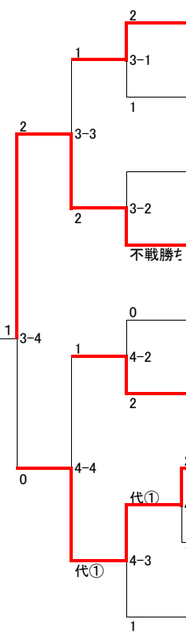

Bブロック

	番号	学校名	地区名
c	10	秋田市立勝平中学校	秋田
	11	仙北市立神代中学校	大曲仙北
	12	大館市立第中学校	大館北秋田
	13	大仙市立大曲中学校	大曲仙北
	14	北秋田市立合川中学校	大館北秋田
d	15	五城目町立五城目第一中学校	男鹿潟上南秋
	16	潟上市立天王中学校	男鹿潟上南秋
	17	秋田県立秋田南高等学校中等部	秋田
	18	羽後町立羽後中学校	湯沢雄勝

敗者復活戦（ベスト4進出校に敗退チームが進出）

	番号	学校名	地区名
A－a ブロック敗者	1	秋田市立土崎中学校	秋田
	2	男鹿市立男鹿東中学校	男鹿潟上南秋
	3	大仙市立協和中学校	大曲仙北
A－b ブロック敗者	4	能代市立能代南中学校	能代
	5	秋田市立飯島中学校	秋田
Bブロック4回戦敗者	6	潟上市立天王中学校	男鹿潟上南秋

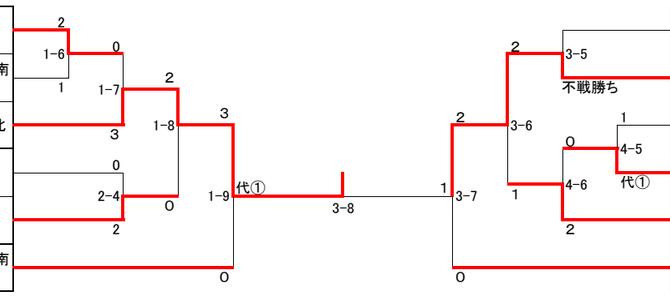

	番号	学校名	地区名
B－c ブロック敗者	~~8~~	~~立　中学校~~	
	9	秋田市立勝平中学校	秋田
B－d ブロック敗者	10	秋田県立秋田南高等学校中等部	秋田
	11	羽後町立羽後中学校	湯沢雄勝
	12	五城目町立五城目第一中学校	男鹿潟上南秋
Aブロック4回戦敗者	13	井川町立井川義務教育学校	男鹿潟上南秋