第７２回秋田県中学校総合体育大会　令和５年度秋田県中学校卓球大会

令和5年7月15日(土)～16日(日)
CNAアリーナ★あきた
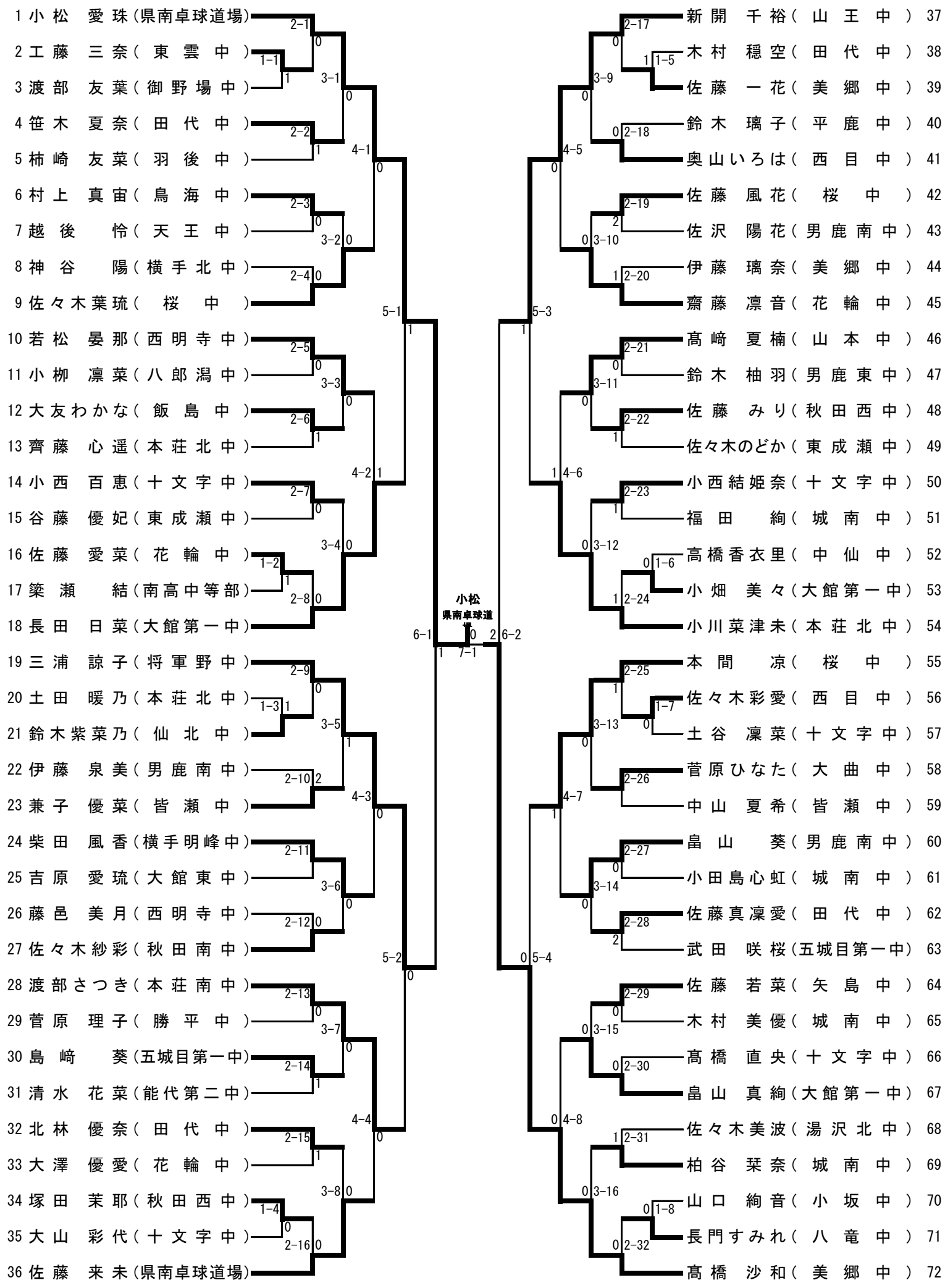
女子シングルス