令和6年度秋田市中学校 春季大会<女子>

4月21日(日)
県立中央公園テニスコート

優勝：戸澤　碧衣・安保　美桜（土崎中学校）　準優勝：田口　真央・齊藤　陽空（秋田県立秋田南高等学校中等部）
第3位：九嶋　果帆・保科　凜乃（飯島中学校）　佐々木　彩夏・三浦　奏美（秋田東中学校）
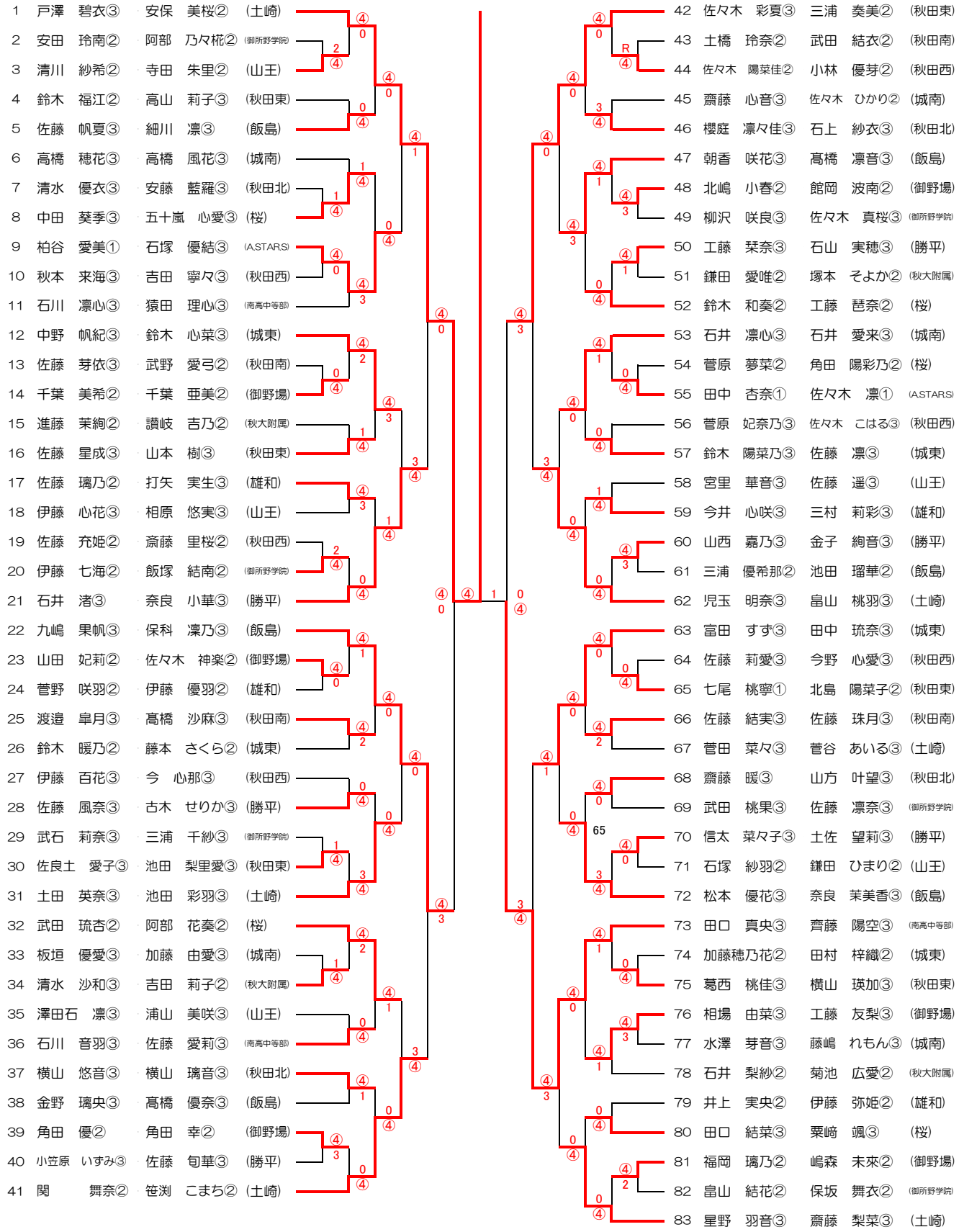
1	戸澤　碧衣③	安保　美桜②	（土崎）
2	安田　玲南②	阿部　乃々椛②	（御所野学院）
3	清川　紗希②	寺田　朱里②	（山王）
4	鈴木　福江②	高山　莉子③	（秋田東）
5	佐藤　帆夏③	細川　凛③	（飯島）
6	高橋　穂花③	高橋　風花③	（城南）
7	清水　優衣③	安藤　藍羅③	（秋田北）
8	中田　葵季③	五十嵐　心愛③	（桜）
9	柏谷　愛美①	石塚　優結③	（A.STARS）
10	秋本　来海③	吉田　寧々③	（秋田西）
11	石川　凛心③	猿田　理心③	（南高中等部）
12	中野　帆紀③	鈴木　心菜③	（城東）
13	佐藤　芽依③	武野　愛弓②	（秋田南）
14	千葉　美希②	千葉　亜美②	（御野場）
15	進藤　茉絢②	讃岐　吉乃②	（秋大附属）
16	佐藤　星成③	山本　樹③	（秋田東）
17	佐藤　璃乃②	打矢　実生③	（雄和）
18	伊藤　心花③	相原　悠実③	（山王）
19	佐藤　充姫②	斎藤　里桜②	（秋田西）
20	伊藤　七海②	飯塚　結南②	（御所野学院）
21	石井　渚③	奈良　小華③	（勝平）
22	九嶋　果帆③	保科　凜乃③	（飯島）
23	山田　妃莉②	佐々木　神楽②	（御野場）
24	菅野　咲羽②	伊藤　優羽②	（雄和）
25	渡邉　皐月③	髙橋　沙麻③	（秋田南）
26	鈴木　暖乃②	藤本　さくら②	（城東）
27	伊藤　百花③	今　心那③	（秋田西）
28	佐藤　風奈③	古木　せりか③	（勝平）
29	武石　莉奈③	三浦　千紗③	（御所野学院）
30	佐良土　愛子③	池田　梨里愛③	（秋田東）
31	土田　英奈③	池田　彩羽③	（土崎）
32	武田　琉杏②	阿部　花奏②	（桜）
33	板垣　優愛③	加藤　由愛③	（城南）
34	清水　沙和③	吉田　莉子②	（秋大附属）
35	澤田石　凛③	浦山　美咲③	（山王）
36	石川　音羽③	佐藤　愛莉③	（南高中等部）
37	横山　悠音③	横山　璃音③	（秋田北）
38	金野　璃央③	髙橋　優奈③	（飯島）
39	角田　優②	角田　幸②	（御野場）
40	小笠原　いずみ③	佐藤　旬華③	（勝平）
41	関　舞奈②	笹渕　こまち②	（土崎）
42	佐々木　彩夏③	三浦　奏美②	（秋田東）
43	土橋　玲奈②	武田　結衣②	（秋田南）
44	佐々木　陽菜佳②	小林　優芽②	（秋田西）
45	齋藤　心音③	佐々木　ひかり②	（城南）
46	櫻庭　凛々佳③	石上　紗衣③	（秋田北）
47	朝香　咲花③	髙橋　凛音③	（飯島）
48	北嶋　小春②	館岡　波南②	（御野場）
49	柳沢　咲良③	佐々木　真桜③	（御所野学院）
50	工藤　栞奈③	石山　実穂③	（勝平）
51	鎌田　愛唯②	塚本　そよか②	（秋大附属）
52	鈴木　和奏②	工藤　琶奈②	（桜）
53	石井　凛心③	石井　愛来③	（城南）
54	菅原　夢菜②	角田　陽彩乃②	（桜）
55	田中　杏奈①	佐々木　凛①	（A.STARS）
56	菅原　妃奈乃③	佐々木　こはる③	（秋田西）
57	鈴木　陽菜乃③	佐藤　凛③	（城東）
58	宮里　華音③	佐藤　遥③	（山王）
59	今井　心咲③	三村　莉彩③	（雄和）
60	山西　嘉乃③	金子　絢音③	（勝平）
61	三浦　優希那②	池田　瑠華②	（飯島）
62	児玉　明奈③	畠山　桃羽③	（土崎）
63	富田　すず③	田中　琉奈③	（城東）
64	佐藤　莉愛③	今野　心愛③	（秋田西）
65	七尾　桃寧①	北島　陽菜子②	（秋田東）
66	佐藤　結実③	佐藤　珠月③	（秋田南）
67	菅田　菜々③	菅谷　あいる③	（土崎）
68	齋藤　暖③	山方　叶望③	（秋田北）
69	武田　桃果③	佐藤　凛奈③	（御所野学院）
70	信太　菜々子③	土佐　望莉③	（勝平）
71	石塚　紗羽②	鎌田　ひまり②	（山王）
72	松本　優花③	奈良　茉美香③	（飯島）
73	田口　真央③	齊藤　陽空③	（南高中等部）
74	加藤穂乃花②	田村　梓織②	（城東）
75	葛西　桃佳③	横山　瑛加③	（秋田東）
76	相場　由菜③	工藤　友梨③	（御野場）
77	水澤　芽音③	藤嶋　れもん③	（城南）
78	石井　梨紗②	菊池　広愛②	（秋大附属）
79	井上　実央②	伊藤　弥姫②	（雄和）
80	田口　結菜③	粟崎　颯③	（桜）
81	福岡　璃乃②	嶋森　未來②	（御野場）
82	畠山　結花②	保坂　舞衣②	（御所野学院）
83	星野　羽音③	齋藤　梨菜③	（土崎）