# 令和6年度　秋田県中学校秋季柔道大会　男子団体戦組み合わせ

## Aブロック

| | 番号 | 学校名 | 地区名 |
|---|---|---|---|
| a | 1 | 大仙市立大曲中学校 | 大曲仙北 |
| | 2 | 秋田市立山王中学校 | 秋田 |
| | 3 | 潟上立羽城中学校 | 男鹿潟上南秋 |
| | 4 | 横手市立横手明峰中学校 | 横手 |
| | 5 | 潟上立天王中学校 | 男鹿潟上南秋 |
| | 6 | 秋田市立城東中学校 | 秋田 |
| | 7 | 由利本荘市立本荘東中学校 | 本荘由利 |
| b | 8 | 秋田市立土崎中学校 | 秋田 |
| | 9 | にかほ市立金浦中学校 | 本荘由利 |
| | 10 | 大仙市立中仙中学校 | 大曲仙北 |
| | 11 | 羽後町立羽後学校 | 湯沢雄勝 |
| | 12 | 能代市立二ツ井中学校 | 能代 |
| | 13 | 北秋田市立森吉中学校 | 大館北秋田 |
| | 14 | 大館市立第一中学校 | 大館北秋田 |

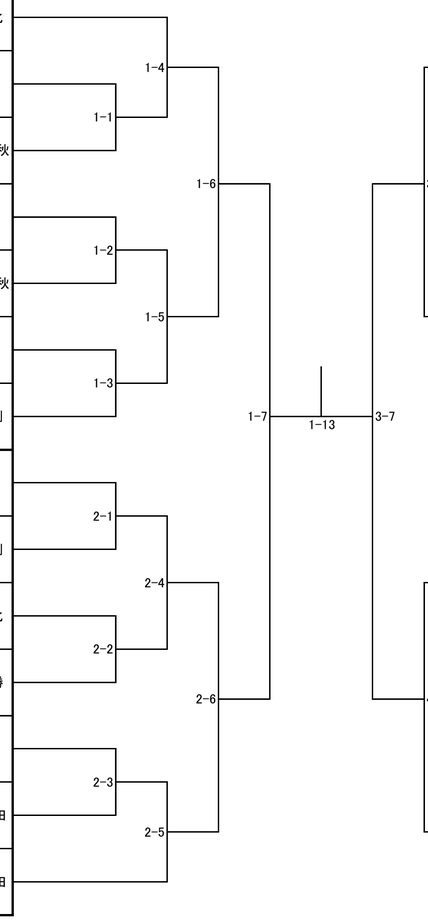


## Bブロック

| | 番号 | 学校名 | 地区名 |
|---|---|---|---|
| c | 15 | 五城目町立五城目第一中学校 | 男鹿潟上南秋 |
| | 16 | 秋田市立御野場中学校 | 秋田 |
| | 17 | 大仙市立仙北中学校 | 大曲仙北 |
| | 18 | 由利本荘市立矢島中学校 | 本荘由利 |
| | 19 | 秋田市立勝平中学校 | 秋田 |
| | 20 | 秋田市立飯島中学校 | 秋田 |
| | 21 | 横手市立横手南中学校 | 横手 |
| d | 22 | 能代市立東雲中学校 | 能代 |
| | 23 | 由利本荘市立本荘北中学校 | 本荘由利 |
| | 24 | 仙北市立神代中学校 | 大曲仙北 |
| | 25 | 北秋田市立鷹巣中学校 | 大館北秋田 |
| | 26 | 秋田市立泉中学校 | 秋田 |
| | 27 | 北秋田市立合川中学校 | 大館北秋田 |
| | 28 | 湯沢市立雄勝中学校 | 湯沢雄勝 |

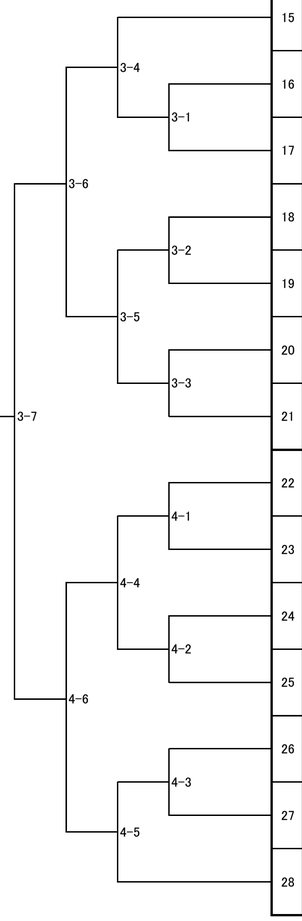


## 敗　者　復　活　戦（ベスト4進出校に敗退チームが進出）

| | | | |
|---|---|---|---|
| A－a ブロック 敗者 | 1 | 立　中学校 | |
| | 2 | 立　中学校 | |
| | 3 | 立　中学校 | |
| A－b ブロック 敗者 | 4 | 立　中学校 | |
| | 5 | 立　中学校 | |
| | 6 | 立　中学校 | |
| Bブロック 準決勝敗者 | 7 | 立　中学校 | |

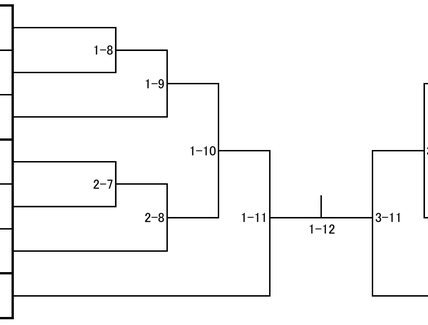

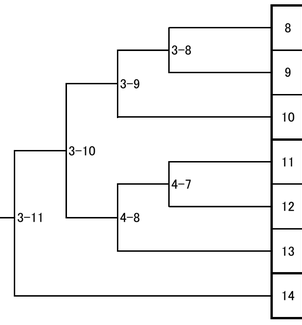
| | | | |
|---|---|---|---|
| B－c ブロック 敗者 | 8 | 立　中学校 | |
| | 9 | 立　中学校 | |
| | 10 | 立　中学校 | |
| B－d ブロック 敗者 | 11 | 立　中学校 | |
| | 12 | 立　中学校 | |
| | 13 | 立　中学校 | |
| Aブロック 準決勝敗者 | 14 | 立　中学校 | |