令和３年度

軌　跡

秋　田　市　中　学　校　体　育　連　盟

目　次

令和3年度　秋田市中学校体育連盟役員一覧 ―― 1

部活動担当者一覧 ―― 2

大会日程一覧 ―― 4

大会結果一覧 ―― 5

優勝記録一覧 ―― 6

栄賞受賞者一覧 ―― 12

令和2年度　功労賞・有功賞・指導者賞　受賞者一覧 ―― 15

春季大会記録 ―― 16

総合体育大会記録 ―― 44

秋季大会記録 ―― 84

令和3年度 秋田市中学校体育連盟役員組織一覧

〈会　長〉	長沼　優	(城　南)				
〈副会長〉	稲田　修	(秋田南)	三浦　純也	(将軍野)		
〈監　事〉	渡辺　苑子	(　桜　)	渡部　学	(御野場)	伊藤　雅和	(南高中等部)
〈理事長〉	佐原　賢一	(城　南)				
〈副理事長〉	小林　英紀	(飯　島)				
〈常任理事〉	熊谷　之男	(市教委)	今野　哲	(秋田東)	保坂　智	(河　辺)
	畠山　理	(秋田南)	三浦雄太朗	(　桜　)	小野　功	(山　王)
	永沼　崇	(勝　平)	宮川　宣之	(将軍野)	久米　美樹	(外旭川)
〈理　事〉	近藤　謙一	(　泉　)	佐藤　國寛	(城　南)	保坂　徹	(土　崎)
	佐々木智裕	(城　東)	富樫　巧巳	(太　平)	倉田　純人	(秋田北)
	齋藤　元	(豊　岩)	保泉　裕也	(下北手)	佐藤　清	(下　浜)
	河本　舜也	(御野場)	舘岡　学	(秋田西)	新田　光	(御所野学院)
	五十嵐　均	(岩見三内)	山口　博樹	(雄　和)	藤倉　修	(秋大附)
	鎌田　拓也	(南高中等部)	鈴木　英揚	(聴覚支援)		
〈事務局長〉	佐藤　國寛	(城　南)				
〈事務局員〉	嵯峨　郁	(城　南)	遠藤　幹太	(城　南)	三澤　咲子	

〈専門部〉

No.	種　目	部会長		委員長		副委員長	
1	陸上競技(駅伝)	渡部　学	(御野場)	小野　功	(山　王)	齋藤　元	(豊　岩)
		赤川　清仁	(下北手)			石田　淳也	(御所野学院)
2	水泳競技	加賀谷　亨	(山　王)	伊藤　囲	(城　東)	佐藤ひかる	(山　王)
		伊藤　雅和	(南高中等部)			佐藤　國寛	(城　南)
3	バスケットボール	稲田　修	(秋田南)	中山　元	(外旭川)	小林　英紀	(飯　島)
		谷村　格	(雄　和)			国塚　清希	(城　東)
						加賀谷　剛	(秋田南)
4	サッカー	菊地　洋文	(岩見三内)	河本　舜也	(御野場)	菊地　宗一	(外旭川)
		大山　裕	(御所野学院)			平塚　勝一	(飯　島)
5	軟式野球	三浦　直樹	(下　浜)	船木　正志	(城　南)	嵯峨　卓也	(秋田北)
		櫻庭　豊	(秋大附)				
		渡辺　政文	(豊　岩)			佐々木博文	(山　王)
		坂谷　陽	(河　辺)				
6	体操競技	武藤　基	(勝　平)	鈴木　明子	(　泉　)	山口　潔	(勝　平)
7	新体操	渡辺　苑子	(　桜　)	工藤　美季	(御野場)	金子　万里	(　泉　)
8	バレーボール	伊藤　裕	(土　崎)	嵯峨　隆之	(秋田北)	小沼登志美	(城　南)
						近藤　謙一	(　泉　)
9	ソフトテニス	嶋崎　公人	(秋田東)	三浦　春佳	(将軍野)	伊藤　成次	(御所野学院)
		奈良　恵子	(秋田北)			石塚　元	(飯　島)
10	卓球	齋藤　渉	(外旭川)	髙橋　卓	(城　南)	小澤　浩之	(城　東)
		細谷　直	(秋田西)			佐藤　遥香	(秋田南)
11	ソフトボール	大塚　久隆	(城　東)	三浦　美静	(城　南)	小松　傑	(　泉　)
						川口　淳	(秋田西)
12	柔道	筒井　裕一	(飯　島)	伊藤　智泰	(御野場)	水沢　忍	(山　王)
13	剣道	畠山　宏良	(太　平)	佐々木智裕	(城　東)	池田　央	(秋大附)
						縄田屋晃大	(秋田北)
14	スキー	稲田　修	(秋田南)	佐藤　國寛	(城　南)		
15	ラグビー	三浦　純也	(将軍野)	有明　奨太	(将軍野)	佐藤　大	(秋田北)
16	スケート	三浦　純也	(将軍野)	佐原　賢一	(城　南)		

【オープン競技】　フェンシング担当　成田　隆志（秋田市役所）
ゴルフ担当　伊藤　昌市（ゴルフ連盟）

秋田市中学校体育連盟事務局　専用電話　TEL 018－825－1607
秋田市立城南中学校内　FAX 018－825－1608
E－mail　info@akita－chuta. com

令和3年度　秋田市中学校体育連盟　各校部活動担当者一覧　No. 1

＊氏名等の間違いのないようにご注意ください。

No.	学校名	監督	陸上競技		軟式野球	ソフトボール	バスケットボール		バレーボール		卓球		サッカー	ソフトテニス	
		部長	男子	女子	男女	女子	男子	女子	男子	女子	男子	女子	男女	男子	女子
1	秋田東	監督	今野　哲	田口千恵子	阿部　靖史	太田　優大	安部　一則	福山　健太		小濱まゆみ	長谷川忠直	加藤　侑子	熊谷　直邦	工藤　治幸	太田　未樹
		部長	照井　祥子		樋渡　千恵子	照井　祥子	阿部　佳菜子			阿部佳菜子	平賀　真奈美		樋渡千恵子	山内　聡	
2	秋田南	監督	石戸伸一		佐々木隆行		加賀谷剛	赤松義則	畠山理	稲垣靜香	佐藤遥香	中田智子	二部巧美	髙橋良太	安田宏幸
		部長	山尾有美		川村貢		加茂谷真由美		伊藤祐之		吉田千佳		川村貢	須藤直子	
3	山王	監督	小野　功	生沼樹実香	佐々木博文	石井　順一	相場　堅祐	熊谷喜美雄		加賀谷　卓	今野　雄司		小坂　祥通	田口　美樹	菊地　歓
		部長	佐藤　健吉		渡邊　勇司	長谷川貴子	三浦理世			桝田　純子	齋藤あづさ		佐々木颯太	佐藤　啓子	
4	土崎	監督	渡邊　久人	渡邊　久人	石川　央季		小野　由貴	齊藤　徳子		菅原　清悦	清水　由佳	阿部　省子	保坂　徹	安藤　洋	伊藤　真人
		部長	長谷川　充	長谷川　充	髙橋　大学		本宮　恵子	本宮　恵子		宇佐美　士行	荒木　敦美	荒木　敦美	髙橋　大学	鈴木　美和	鈴木　美和
5	将軍野	監督	後藤吉紀	熊谷優記	野村雄大		伊藤大輔	宮川宣之		勝又樹里		赤田賢二	千葉茂樹	三浦春佳	
		部長	斎藤嘉余子	斎藤嘉余子	井川裕		舘岡麻美	舘岡麻美		長沼真人		長沼真人	藤澤加奈子	小松浩樹	
6	秋田西	監督	駒野　仁彦	安田　三喜	遠藤　大輔	川口　淳	池端　晋征	伊藤　洋子		工藤　敬子	髙橋　直樹	成田　朗子	鎌田　和之	堀井　桂	飯嶋　路子
		部長	前田　敦哉	前田　敦哉	前田　敦哉	白石　啓	吉田　航	吉田　航		小林　由香子	天野　由希子	天野　由希子	吉田　航	白石　啓	白石　啓
7	太平	監督			富樫　拓巳										
		部長													
8	外旭川	監督	菅原　哲		井上　雄真		中山　元	久米　美樹		石郷岡有里	宮腰　武久		菊地　宗一		佐藤　爽
		部長	五十嵐美穂子		佐藤多惠志		久米　美樹	中山　元		山内　義好	大野　恵子		佐藤多惠志		佐藤多惠志
9	秋田北	監督	倉田　純人	倉田　純人	嵯峨　卓也			佐藤佳名子		嵯峨　隆之	高橋　彩花		檜山　信次		上野　奨真
		部長	伊藤明日香	伊藤明日香	鈴木　保			須磨富美子		菅原　寿彦	須磨富美子		菅原　寿彦		伊藤明日香
10	豊岩	監督	齋藤　元		伊藤　明宏										
		部長			佐々木　衡										
11	城南	監督	土崎和光	土崎和光	船木正志	三浦美静	栄田直宏	嵯峨　郁	小沼登志美	工藤美波	菅原　岳	高橋　卓	石黒善純		今野　寛
		部長	永須千尋	永須千尋	伊東徹	渡辺貴子	京谷丈志	京谷丈志	佐藤文彦	佐藤文彦			猿田　博		
12	下北手	監督			鎌田　拓朋		(益子　美樹)	保泉　裕也							
		部長					(保泉　裕也)	益子　美樹							
13	下浜	監督			佐藤　清										
		部長			森川　仁										
14	城東	監督	髙橋　響	見上　恭子	佐藤　健一	高山　順	国塚　清希	宮川　将知		木村　朝美	小玉　美紀	小澤　浩之	三浦　光涙	姥貝　真	本城　夏恵
		部長	秋林　恭祐	鎌田　佳子	小松　ゆみ	梶谷　明美	宮川　将知	国塚　清希		辻村　さおり	飯塚　弥恵	飯塚　弥恵	池田　裕	伊藤　囲	伊藤　囲
15	泉	監督	木村　潤	佐藤　尚子	葛西　武史	小松　傑	小納　英之	照井　達也		近藤　謙一	平野　正道	南　陽子	佐野　寿樹		
		部長	佐藤　尚子	木村　潤	金田　皓樹	土橋　光輝	照井　達也	小納　英之		大渕　牧人	橋本　和彦	橋本　和彦	和田洋一郎		
16	御野場	監督	大里　陽介		原田　将平	佐藤　英樹	舘岡　滉人	浅野　美佳	田村　敬悦	大阪　航平	金　眞紀	篠田　磨実子	河本　舜也		金丸　岳
		部長	伊藤　伸人	布施　智顕	榎　浩幸	駒場　春音	遠藤　勉		八重樫　優子		高橋　正		柳岡　一浩		駒場　春音
17	勝平	監督			佐藤和徳	田口壽志	永沼崇	須田清樹		鐙啓介	佐々木愛美		加賀谷郁		大久保浩昌
		部長			津谷真美子	津谷真美子	上野正			伊藤由加	信太四郎		藤澤陽潤		藤澤陽潤
18	飯島	監督	長沼　祥子		阿部　正樹		佐々木　孝	小林　英紀			清水　菜摘	戸田　芳仁	平塚　勝一	石塚　元	木村　昇一
		部長	山村　拓		佐藤　正人		中村　知明				佐々木結梨奈		古仲　修	金田　亨	
19	桜	監督	伊藤賢悦	伊藤賢悦	大里和也		越前谷　健	宇佐美　朱音		伊藤奈緒子	鐙　孝志	長谷川　照子	三浦雄太朗	渡部　昱	保達諒平
		部長	菊地昭彦	菊地昭彦	嵯峨房和		佐川　満	佐川　満		小倉朱理	佐藤陽子	佐藤陽子	横山宗子	渡邊泰介	渡邊泰介
20	御所野学院	監督	小松修平	石田淳也	高久剛慶		斉藤洋貴	畠山かりん					新田光	坪野谷和樹	伊藤成次
		部長	信太泉	信太泉	小助川一洋		三浦美津子	三浦美津子					小助川一洋		
21	河辺	監督			七尾佑二郎			大塚裕介		鈴木香			今野弘平	長澤和佳	
		部長			鬼川修			藤原光一		保坂智			渡邊健一	武藤浩一	
22	岩見三内	監督			齊藤　雄										佐藤雅人
		部長			中川　裕太										加藤章子
23	雄和	監督			堀井和洋			永田譲			佐藤水季			土肥孝生	山口博樹
		部長			備前建吾		山口博樹・中村公俊				小林優			藤原正人	藤原正人
24	秋大附	監督	山崎　洋	和泉　幸悦	高桑　和哉		藤原　正貴	藤倉　修			(幸野谷憲司)			阿部　一雄	小熊　大樹
		部長	和泉　幸悦	山崎　洋	阿部　文勇		藤倉　修	藤原　正貴						小熊　大樹	阿部　一雄
25	聴覚支援	監督													
		部長													
26	南高中等部	監督	櫻田　文人				石井　洵	鎌田　拓也					大友　和也		工藤　道人
		部長	佐々木　智				門間　裕之						猪股　一稀		佐々木　智

令和3年度 秋田市中学校体育連盟 各校部活動担当者一覧 No. 2

No.	学校名		水泳競技		体操競技		新体操	柔道		剣道		相撲	ラグビー	スキー	スケート	バドミントン
			男子	女子	男子	女子	女子	男子	女子	男子	女子	男子	男子	男女	男女	男女
1	秋田東	監督		栗谷 郁子			千葉 明美			大友 正純		今野 哲				今野 哲
		部長														
2	秋田南	監督	齊藤照美				髙橋絵美子・渡邊由美子			長沢緑					齊藤照美	
		部長														
3	山王	監督	佐藤ひかる					水沢 忍		植田 雅人						
		部長	岩野 勇宣					高橋 弥生		藤島 真砂子						
4	土崎	監督						小原 京之助	小原 京之助	岩船 志保	岩船 志保					
		部長						照井 博樹	照井 博樹	照井 博樹	照井 博樹					
5	将軍野	監督	(大澤文子)	(大澤文子)									有明奨太			
		部長											小松浩樹			
6	秋田西	監督			白石 啓					舘岡 学	舘岡 学					鈴木 良弘
		部長								小林 由香子	小林 由香子					
7	太平	監督														
		部長														
8	外旭川	監督	山内 義好													
		部長														
9	秋田北	監督		須磨富美子		菅原 寿彦		鎌田 功		縄田屋晃大	縄田屋晃大		佐藤 大			菅原 寿彦
		部長								小野 由樹	小野 由樹		鈴木 保			
10	豊岩	監督														
		部長														
11	城南	監督	佐藤國寛	佐藤國寛				中嶋健登	中嶋健登	遠藤幹太	遠藤幹太					
		部長	佐々木健司	佐々木健司				伊藤亜貴子	伊藤亜貴子	伊藤亜貴子	伊藤亜貴子					
12	下北手	監督			和田 正巳											
		部長														
13	下浜	監督														
		部長														
14	城東	監督	伊藤 囲	伊藤 囲				板垣 広樹	板垣 広樹	佐々木智裕	佐々木智裕					
		部長						鈴木 雄大	鈴木 雄大	中路 千佳	中路 千佳					
15	泉	監督	小林 明子	小林 明子		鈴木 明子	金子 万里	平良木 洋		山際 未来	山際 未来					(永井英徳)
		部長	永井 英徳	永井 英徳		清水 弥生	小笠原聴子	長岐 賢文		長岐 賢文	長岐 賢文					
16	御野場	監督	長門 安恵				七尾 真結	伊藤 智泰		東海林 斉						柳岡 一浩
		部長					工藤 美季	渡辺 英志		橋本 文子						
17	勝平	監督	伊藤由加		山口潔		戸嶋里枝子	鈴木佳弘		齊藤明子						藤澤陽潤
		部長						山口潔		山口潔						
18	飯島	監督	成田真奈美					國安 裕		目黒祐美子						小林 英紀
		部長						鈴木 寛子		鈴木 寛子						
19	桜	監督	横山 宗子				田近 幸美	三浦 修	三浦 修					渡部 塁	伊藤 奈緒子	小野寺 貴子
		部長						佐藤 等	佐藤 等							
20	御所野学院	監督	宮腰美穂子	宮腰美穂子			嵯峨春美			横山暁	横山暁			羽賀賢一		
		部長					宮腰美穂子									
21	河辺	監督		(保坂智)				(保坂智)								
		部長														
22	岩見三内	監督														
		部長														
23	雄和	監督													中村啓	
		部長														
24	秋大附	監督	(伊藤 郁子)	(伊藤 郁子)						池田 央	池田 央					(保坂美紀子)
		部長								加賀谷 武英	加賀谷 武英					
25	聴覚支援	監督	佐藤 剛大	佐藤 剛大							鈴木 英揚	鈴木 英揚				
		部長														
26	南高中等部	監督						土井 世紀		金森 康臣						
		部長						吉澤 孝幸		吉澤 孝幸						

令和3年度 秋田市中学校体育連盟大会開催一覧

No.	種目	春季大会(主会期:4／24～26)		総合体育大会(会期:6／19～21)		秋季大会	
		期日	会場	期日	会場	期日	会場
	総合開会式	開催せず		開催せず		開催せず	
1	陸上競技	秋田市中学校春季陸上競技大会		第70回秋田市中学校総合体育大会 陸上競技大会		第57回秋田市中学校秋季陸上競技大会	
		4/24(土)・25(日)	県営陸上競技場	6/19(土)・20(日)	ソユースタジアム(多目的グラウンド)	10/2(土)・3(日)	県営陸上競技場
2	水泳	開催せず		第70回秋田市中学校総合体育大会 水泳競技大会		第57回秋田市中学校学年別水泳競技大会	
				6/20(日)	秋田県立総合プール(50m)	9/5(日)	秋田県立総合プール(25m)
3	バスケットボール	第70回秋田市中学校春季バスケットボール大会		第70回秋田市中学校総合体育大会バスケットボール大会		秋田市中学校秋季 バスケットボール大会	
		4/18(土)	飯島中体育館・雄和中体育館	6/19(土)～21(月)	CNAアリーナ★あきた	9/23(木)・25(土)・26(日) 10/2(土)	雄和中体育館
		4/24(土)～26(月)	CNAアリーナ★あきた				県営トレーニングセンターアリーナ
							茨島体育館
4	サッカー	秋田市中学校春季 サッカー大会		第70回秋田市中学校総合体育大会 サッカー大会		第49回秋田市中学校秋季 サッカー大会	
		4/24(土)～26(月)	勝平市民グラウンド スペースプロジェクトドリームフィールド	6/19(土)～21(月)	あきぎんスタジアム スペースプロジェクトドリームフィールド 健康広場	9/18(土)～20(月)	スペースプロジェクトドリームフィールド 健康広場
5	軟式野球	秋田市中学校春季 軟式野球大会		第70回秋田市中学校総合体育大会 軟式野球大会		秋田市中学校秋季 軟式野球大会	
		4/17(土)・18(日)	さきがけ八橋球場・花の森球場	6/19(土)~21(月)	さきがけ八橋球場・県立野球場	9/11(土)・12(日)	さきがけ八橋球場・花の森球場
		4/24(土)・25(日)	さきがけ八橋球場			9/18(土)・19(日)	花の森球場
6	体操競技	第52回秋田市中学校春季 体操競技大会		第70回秋田市中学校総合体育大会 体操競技大会		開催せず	
		4/24(土)・25(日)	県立秋田工業高校	6/19(土)・20(日)	秋田市立泉中学校		
7	新体操	第50回秋田市中学校春季 新体操大会		第70回秋田市中学校総合体育大会 新体操大会		第42回秋田市中学校秋季 新体操大会	
		4/25(日)	御所野学院中学校	6/20(日)	御所野学院中学校	9/23(木)	CNAアリーナ★あきたサブアリーナ
8	バレーボール	秋田市中学校春季バレーボール大会		第70回秋田市中学校総合体育大会 バレーボール大会		秋田市中学校秋季 バレーボール大会	
		4/24(土)・25(日)	雄和体育館	6/19(土)・20(日)	県立体育館	9/25(土)・26(日)	雄和体育館
9	ソフトテニス	第58回秋田市中学校 春季ソフトテニス大会		第70回秋田市中学校総合体育大会 ソフトテニス大会		第58回秋田市中学校秋季 ソフトテニス大会	
		4/24(土)・25(日)	県立中央公園テニスコート	6/19(土)・20(日)	県立中央公園テニスコート	9/18(土)・19(日)	県立中央公園テニスコート
10	卓球	秋田市中学校春季 卓球大会		第70回秋田市中学校総合体育大会 卓球大会		秋田市中学校秋季 卓球大会	
		4/24(土)・25(日)	県営トレーニングセンターアリーナ	6/19(土)~21(月)	県営トレーニングセンターアリーナ	10/16(土)・17(日)	CNAアリーナ★あきた
11	ソフトボール	秋田市中学校春季ソフトボール大会		第70回秋田市中学校総合体育大会 ソフトボール大会		秋田市中学校秋季 ソフトボール大会	
		4/24(土)・25(日)	向浜野球広場	6/19(土)・20(日)	向浜野球広場	9/18(土)・19(日)	勝平市民グラウンド
12	柔道	第42回秋田市中学校春季 柔道大会		第70回秋田市中学校総合体育大会 柔道大会		第42回秋田市中学校秋季 柔道大会	
		4/24(土)・25(日)	秋田県立武道館柔道場	6/19(土)・20(日)	秋田県立武道館柔道場	10/2(土)・3(日)	秋田県立武道館柔道場
13	剣道	第61回秋田市中学校春季 剣道大会		第70回秋田市中学校総合体育大会 剣道大会		第58回秋田市中学校秋季 剣道大会	
		4/24(土)・25(日)	秋田県立武道館 大道場	6/19(土)・20(日)	秋田県立武道館 大道場	10/2(土)・3(日)	秋田県立武道館 大道場
14	ラグビー	秋田市中学校春季 ラグビーフットボール大会		第70回秋田市中学校総合体育大会 ラグビーフットボール大会		秋田市中学校秋季 ラグビーフットボール大会	
		4/25(日)	秋田県立秋田工業高等学校ラグビー場	6/21(月)	スペースプロジェクトドリームフィールド	10/31(日)	スペースプロジェクトドリームフィールド
15	駅伝	開催せず		第70回秋田市中学校総合体育大会 駅伝競走大会		第19回秋田市中学校駅伝競走大会	
				8/21(土)	県立中央公園周回コース	10/23(土)	県立中央公園周回コース
16	フェンシング(オープン種目)	開催せず		第70回秋田市中学校総合体育大会 フェンシング大会		開催せず	
				6/19(土)	秋田県スポーツ科学センター3F		
17	ゴルフ(オープン種目)	開催せず		第70回秋田市中学校総合体育大会 ゴルフ大会		開催せず	
				6/21(月)	秋田太平山カントリークラブ		

令和3年度秋田市中学校体育連盟主催大会　結果一覧

			春季大会								総合体育大会								秋季大会							
			男子				女子				男子				女子				男子				女子			
			優勝	準優勝	3位		優勝	準優勝	3位		優勝	準優勝	3位		優勝	準優勝	3位		優勝	準優勝	3位		優勝	準優勝	3位	
1	陸上競技		秋田西	山王	秋田南		山王	御野場	秋田東		秋田西	山王	城南		城南	山王	秋田西		山王	秋田西	泉		城南	泉	秋大附	
	男女総合		山王	秋田西	御野場						秋田西	山王	城南						泉	山王	城南					
2	水泳競技										山王	秋大附	城南		山王	泉	城南									
3	バスケットボール		泉	山王	外旭川	桜	桜	山王	城南	城東	泉	山王	外旭川	城東	桜	山王	城南	秋田北	外旭川	秋田南	飯島	桜	桜	河辺	秋田東	泉
4	サッカー		飯島	山王	秋田東	土崎					山王	秋田東	勝平	飯島					飯島 河辺 南高中等部	土崎	桜	山王				
5	軟式野球	1区	秋田北	御野場	秋大附	土崎					飯島	御所野学院	秋田北	秋田南					泉	城東	秋田北	山王				
		2区									桜	秋田東	御野場	外旭川												
		3区									城南	勝平	秋大附	下浜 豊岩												
		4区									城東	山王	土崎	秋田西												
6	体操競技						泉								泉 （3連覇）											
7	新体操						御所野学院	御野場	泉						御野場	御所野学院	泉						御野場	泉		
8	バレーボール		秋田南	御野場	城南		城東	勝平	桜	御野場	秋田南	城南	御野場		勝平	城東	桜	御野場	御野場	秋田南	城南		外旭川 御野場 勝平	桜	城南	秋田西
9	ソフトテニス		桜	秋田東	御所野学院	雄和	土崎	飯島	城東	桜	桜	秋田東	秋大附	雄和	土崎 （4連覇）	桜	城東	飯島	土崎	雄和	城東	秋田西	土崎	桜	山王	城南
10	卓球		秋田西	城南	御野場	桜	桜	城南	城東	御野場	秋田西	秋大附	山王	外旭川	桜	城東	御野場	城南	秋田西	城南	城東	勝平	桜	城東	泉	御野場
11	ソフトボール						秋田東	城東	城南	秋田西					秋田東	城東	御野場 泉	城南					城南	秋田東 山王	城東	秋田西
12	柔道		山王	御野場	勝平	土崎	御野場	土崎	山王	城南	御野場 （4連覇）	山王	勝平	土崎	御野場	土崎	飯島	城南	御野場	勝平	桜	飯島	御野場	山王		
13	剣道		秋大附	勝平	秋田北	土崎	土崎	勝平	泉	秋田北	秋田北	勝平	秋大附	土崎	勝平 （5連覇）	土崎	秋田北	泉	勝平	土崎	秋田西	泉	秋田北	土崎	御野場	秋田北
15	ラグビー		将軍野	秋田北							将軍野 （7連覇）	秋田北							将軍野	秋田北						
16	駅伝										城南	飯島	秋田西		秋田西	泉	秋田南		飯島	秋田東	御所野学院		秋田西	泉	秋田南	

[redacted]の所は大会連覇中！！

秋田市中学校総合体育大会優勝記録一覧

種目	回	1	2	3	4	5	6	7	8	9	10	11	12	13
	年度	S27	S28	S29	S30	S31	S32	S33	S34	S35	S36	S37	S38	S39
陸上競技	総合													
	男									秋田東	秋田東			
	女									秋田東	秋田東	秋田東		
水泳競技	男	土崎	土崎											
	女		土崎		土崎									
バスケットボール	男			秋田東					秋田東	秋田東				
	女			秋田東	秋田東	秋田東	秋田東	秋田東	秋田東			秋田東		
サッカー			秋田東	秋田東	秋田東	秋田東	秋田東		秋田東	秋田東	秋田東	秋田東	秋田東	
軟式野球	1区	土崎	山王	日新	土崎	日新	日新	日新	秋田南	下浜	秋田南	秋田南	日新	秋田西
	2区					秋田東	秋大附	高清水	秋田東	秋大附	土崎	金足西	金足西	北飯島
	3区													
	4区													
体操競技	男													
	女													
新体操	男							山王	山王	山王	山王	山王	山王	山王
	女										秋大附	秋田東	秋大附	秋大附
バレーボール	男	成和	土崎	秋田南	山王	秋田南	秋田南	山王	秋田東	秋田東	秋田東	秋田東	秋田南	秋田東
	女	成和	土崎	山王	山王	下浜	山王	山王	山王	下北手	下浜	秋田北	秋田南	秋田北
ソフトテニス	男										秋田南	日新	日新	秋田西
	女						秋田東				秋田南			土崎
卓球	男								秋田南	秋田南	秋田南	秋田南	秋田南	秋田南
	女								秋田南	秋田南	秋田南	秋田南	秋田南	秋田南
ソフトボール									四ツ小屋					
柔道	男		山王	秋田東・山王	土崎	土崎	土崎	土崎	土崎・山王	土崎	土崎	土崎	秋田南	土崎
	女													
剣道	男										下浜	下浜	秋田南	秋田南
	女													
相撲														
スキー	男								秋田東	秋田東	秋田東	秋田東	秋田東	秋田東
	女								秋田東	秋田東	秋田東	秋田東	秋田東	秋田東
ラグビー														
駅伝	男										飯島			
	女													
バドミントン	男													

秋田市中学校総合体育大会優勝記録一覧

種目	回	14	15	16	17	18	19	20	21	22	23	24	25	26
	年度	S40	S41	S42	S43	S44	S45	S46	S47	S48	S49	S50	S51	S52
陸上競技	総合													
	男		秋田西	秋田西						秋田東	山王	土崎	秋田東	土崎
	女						土崎	土崎	土崎	土崎	秋田東	秋田東	秋田東	秋田東
水泳競技	男		秋田南	秋田南	秋田南		秋田東		秋田南	秋田南	秋田東	秋田東	山王	山王
	女	土崎	土崎	土崎	土崎	土崎	土崎	土崎	土崎	土崎	土崎	土崎	土崎	土崎
バスケットボール	男				秋田東				高清水	秋大附	秋田西	秋田東	外旭川	土崎
	女								土崎	秋田東	山王	土崎	秋田東	秋田東
サッカー							山王	山王	山王	秋田東	秋田東秋田北	秋田西	秋田東・山王	山王
軟式野球	1区	秋田南	秋田南	秋田西	秋田南	秋田西	秋田西	秋田西	秋田西	山王	秋田南	秋田南	秋田西	城南
	2区	土崎	土崎	秋田東	土崎	秋田東	高清水	土崎	高清水	秋田東	秋田東	土崎	秋田北	秋田北
	3区													
	4区													
体操競技	男								秋田南	秋田南	秋田南	秋田南	秋田南	秋田南
	女	土崎	下浜	下浜	秋田北	下浜	秋田北	下浜	山王		秋田東	秋大附	下浜	下浜
新体操	男						山王	山王		山王	城南			城南
	女	秋大附	秋大附	秋大附	秋大附	秋大附	秋大附	城南	城南	城南	城南	秋田南	秋田南	秋田南
バレーボール	男	秋田東	秋田南	秋田北	秋田北	土崎	土崎	山王	秋田北	秋田北	山王	秋田南	山王	土崎
	女	豊岩	秋田北	城南	秋田北	秋田北	山王	秋田北	土崎	山王	太平	土崎	土崎	太平
ソフトテニス	男	秋田西	土崎	秋田西	秋田南	秋田南	秋田南	秋田南	秋田西	秋田南	秋田南	土崎	土崎	秋田南
	女	秋田西	秋田西	秋田西	秋田南	秋田南	秋田南	山王	秋田西	秋田西				
卓球	男	豊岩	秋田南	秋田西	秋田西	山王	山王	秋田南	秋田南	城南	城南	土崎	外旭川	土崎
	女	秋田南	秋田南	秋田南	秋田北	秋田北	秋田北	秋田南	土崎	土崎	土崎	土崎	土崎	土崎
ソフトボール		秋田東			秋田南		秋田東	城南	城南		秋田東	秋田東	城南	秋大附
柔道	男	山王	山王	秋田西	秋田西	秋田南	秋田南	山王	城南	秋田南	秋田南	土崎	山王	土崎
	女													
剣道	男	秋田南	秋田南	山王	秋大附	山王	秋大附	秋大附	土崎	秋大附	土崎	土崎	土崎	高清水
	女								秋田東	秋田東	秋田南	土崎	高清水	高清水
相撲							城南	城南	秋田西	城南	城南	城南	城南	秋田西
スキー	男	秋田東		藤倉	藤倉	藤倉	藤倉	藤倉	藤倉	藤倉	城南	秋田東	秋田東	秋田東
	女	秋田東		藤倉	藤倉	藤倉	藤倉	藤倉	藤倉	藤倉	城南	秋田東	秋田東	秋田東
ラグビー														
駅伝	男	秋田西	秋田西				秋田西	秋田西	秋田西	秋田東	山王	土崎	秋田東	山王
	女													
バドミントン	男											土崎	土崎	秋田東

秋田市中学校総合体育大会優勝記録一覧

種目	回	27	28	29	30	31	32	33	34	35	36	37	38	39
	年度	S53	S54	S55	S56	S57	S58	S59	S60	S61	S62	S63	H1	H2
陸上競技	総合													
	男	秋田東	秋田南	秋田南	土崎	城東	城東	土崎	秋田東	秋田東	城東	秋田南	秋田東	城東
	女	山王	高清水	山王	山王	秋田西	泉	泉	泉	城東	城南	城東	秋田東	秋田東
水泳競技	男	山王	山王	高清水	土崎	山王	山王	山王	山王	山王	山王	山王	山王	外旭川
	女	土崎	土崎	土崎	土崎	土崎	土崎	秋田西	山王	秋田西	泉	泉	土崎	土崎
バスケットボール	男	外旭川	秋田東	秋田南	外旭川	秋田南	秋大附	泉	泉	秋田南	城南	城東	城東	城南
	女	秋田東	秋田南	秋田東	秋田東	秋田東	秋田東	秋田東	秋田東	秋田東	将軍野	城東	秋田西	秋田西
サッカー		山王	秋田東	秋田東	秋田東	秋田東	秋田東	山王	秋田南	山王	秋田北	山王	泉	秋田南 泉
軟式野球	1区	秋田西	城東	城東	城東	城東	秋田南	城東	城東	秋田東	秋田東	秋田東	外旭川	下北手
	2区	秋田北	土崎	秋田北	土崎	秋田東	土崎	土崎	土崎	秋田南	秋田南	城南	豊岩	勝平
	3区									秋田北	土崎	秋田北	土崎	秋田北
	4区													
体操競技	男	秋田南	秋田南	秋田南	秋田南	秋田南	秋田南	秋田南	秋田南	秋田東	山王	城南	山王	山王
	女	山王	山王	山王	泉	泉	泉	泉	泉	泉	泉	山王	山王	山王
新体操	男	城南	秋田南					秋田東	秋田東	秋田東	秋田東	秋田東	秋田東	秋田南
	女	秋田南	城南	秋田南	秋田南	城 東秋田南	城東	城東	城南	城南	泉	泉	泉	秋田西
バレーボール	男	城南	城南	山王	城南	城南	城南	土崎	御野場	秋田南	城南	秋田南	将軍野	城南
	女	土崎	太平	土崎	城東	城東	城東	城東	城南	城南	城南	城南	城南	城南
ソフトテニス	男	山王	山王	秋田北	秋田北	秋田西	秋田北	秋大附	秋田南	城東	秋大附	秋田東	土崎	城東
	女	秋田北	山王	秋田北	秋田北	秋田北	秋田西	秋田北	城南	御野場	城東	城南	城南	城東
卓球	男	外旭川	外旭川	外旭川	外旭川	外旭川	外旭川	秋田東	秋田西	泉	城南	山王	山王	泉
	女	外旭川	聖霊	聖霊	土崎	秋田南	外旭川	外旭川	聖霊	泉	泉	聖霊	聖霊	聖霊
ソフトボール		秋田西	秋田西	山王	秋田西	秋大附	城南	秋大附	泉	城東	御野場	山王	御野場	御野場
柔道	男	土崎	土崎	土崎	土崎	土崎	土崎	土崎	城東	土崎	秋田北	秋田東	城南	土崎
	女													
剣道	男	山王	秋田北	土崎	秋大附	秋大附	土崎	土崎	城南	土崎	秋田北	土崎	泉	秋田北
	女	高清水	山王	高清水	土崎	秋田北	将軍野	将軍野	土崎	将軍野	山王	将軍野	秋田北	将軍野
相撲		高清水	秋田北	高清水	高清水	秋田南	秋田西	秋田西	秋田西	秋田東	土崎	土崎	土崎	土崎
スキー	男		高清水	高清水	高清水	秋田東	将軍野	太平	太平	太平	太平		秋田東	
	女		高清水	土崎	高清水	将軍野	将軍野	将軍野	太平	秋田東	秋田東		秋田東	
ラグビー														
駅伝	男	秋田東	秋田南	土崎	土崎	城南	土崎	土崎	秋田東	秋田東	土崎	秋田東	秋田東	秋田東
	女							秋田西	秋田西	秋田北	秋田北	城東	秋田東	秋田東
バドミントン	男	秋田西	秋田北											

秋田市中学校総合体育大会優勝記録一覧

種目	回	40	41	42	43	44	45	46	47	48	49	50	51	52
	年度	H3	H4	H5	H6	H7	H8	H9	H10	H11	H12	H13	H14	H15
陸上競技	総合				飯島	城東	城東	城東	御野場	御野場	城東	桜	秋田西	城南
	男	城東	城東	城東	秋田東	城東	飯島	飯島	御野場	飯島	飯島	飯島	御野場	城南
	女	秋田東	山王	飯島	飯島	城東	城南	城東	御野場	桜	御野場	桜	秋田西	秋田西
水泳競技	男	外旭川	外旭川	泉	秋大附	泉	外旭川	外旭川	外旭川	外旭川	秋大附	秋大附	秋大附	秋大附
	女	山王	秋田南	山王	外旭川	外旭川	城南	城南	将軍野	外旭川	外旭川	秋田南	桜	秋大附
バスケットボール	男	城東	秋大附	山王	外旭川	城東	外旭川	泉	外旭川	秋田東	泉	勝平	泉	将軍野
	女	秋田西	秋田西	城南	秋田北	秋田北	城南	秋田東	城東	泉	秋田北	秋田北	土崎	秋田南
サッカー		泉	飯島	秋田南	秋田東	秋田東	城東	御野場	泉	泉	御野場	勝平	御野場	秋田南
軟式野球	1区	秋田南	秋田東	秋田南	秋田南	城東	秋田東	秋田南	城東	秋田東	秋田東	秋田東	秋大附	秋大附
	2区	御野場	勝平	城南	御野場	勝平	秋田西	秋田西	御野場	御野場	御野場	御野場	御野場	御野場
	3区	泉	泉	飯島	将軍野	将軍野	外旭川	上新城	飯島	泉	泉	上新城	飯島	土崎
	4区													
体操競技	男	城南	秋田東	城東	城東	城東	秋田東	秋田東	秋田南	秋田南	勝平	城東	秋田東	秋田東
	女	泉	山王	山王	山王	山王	泉	土崎	泉	泉	聖霊	秋田東	秋田東	聖霊
新体操	男	秋田南	秋田南	秋田南										
	女	城南	城東	泉	泉	泉	泉	城東	秋田南	秋田南	秋田南	秋田南	秋田南	泉
バレーボール	男	山王	土崎	城南	城南	御野場	土崎	土崎	外旭川	御野場	城南	城南	城南	城南
	女	城南	城南	城南	泉	泉	勝平	勝平	勝平	勝平	秋田東	城南	城東	飯島
ソフトテニス	男	秋大附	飯島	秋大附	秋大附	土崎	秋大附	秋大附	城東	秋大附	桜	秋田西	秋田南	将軍野
	女	城南	秋田東	聖霊	秋田西	土崎	土崎	土崎	秋田西	土崎	桜	土崎	桜	桜
卓球	男	城南	秋田西	秋田南	秋田南	秋田東	秋田西	秋田西	御野場	御野場	秋田西	御野場	桜	秋田西
	女	聖霊	聖霊	聖霊	聖霊	聖霊	聖霊	聖霊	聖霊	聖霊	聖霊	聖霊	桜	桜
ソフトボール		泉	泉	泉	泉	御野場	泉	城南	泉	御野場	山王	泉	山王	城東
柔道	男	土崎	土崎	秋田東	秋田東	土崎	秋田東	土崎	飯島	飯島	飯島	城南	飯島	御野場
	女		飯島	飯島	飯島	飯島	飯島	飯島	飯島	飯島	勝平	飯島	飯島	飯島
剣道	男	将軍野	将軍野	城南	将軍野	土崎	秋大附	秋大附	城東	城東	御野場	飯島	土崎	城東
	女	城南	城南	飯島	飯島	将軍野	城南	土崎	土崎	城南	土崎	飯島	土崎	土崎
相撲		土崎	土崎	土崎	将軍野	土崎	将軍野	飯島	飯島	飯島	飯島	飯島	飯島	山王
スキー	男													
	女													
ラグビー						秋田北	将軍野	将軍野	将軍野	将軍野	将軍野	秋田北	将軍野	秋田北
駅伝	男	城東	城東	秋田東	秋田東	飯島	飯島	飯島	御野場	御野場	泉	城南	城南	城南
	女	山王	山王	秋田西	飯島	御野場	秋大附	飯島	御野場	御野場	御野場	将軍野	将軍野	御野場
バドミントン	男													

秋田市中学校総合体育大会優勝記録一覧

種目	回	53	54	55	56	57	58	59	60	61	62	63	64	65
	年度	H16	H17	H18	H19	H20	H21	H22	H23	H24	H25	H26	H27	H28
陸上競技	総合	秋田西	泉	秋大附	秋大附	秋大附	秋大附	秋大附	秋大附	御野場	飯島	秋大附	桜	秋大附
	男	泉	泉	秋大附	秋大附	秋大附	秋大附	秋大附	秋大附	御野場	飯島	泉	秋大附	泉
	女	秋田西	泉	秋田南	桜	秋大附	秋田南	秋田南	桜	御野場	秋田西	秋田南	桜	城南
水泳競技	男	山王	泉	山王	城南	城南	城南	城南	秋大附	秋大附	泉	城東	泉	泉
	女	秋大附	秋大附	秋大附	秋大附	山王	山王	山王	山王	山王	桜	山王	秋田東	秋田東
バスケットボール	男	秋田西	秋田南	下北手	城南	泉	飯島	泉	飯島	山王	山王	山王	飯島	秋田東
	女	山王	山王	山王	雄和	将軍野	勝平	飯島	城南	秋田北	秋田東	桜	雄和	秋田北
サッカー		飯島	秋田南	秋田南	土崎	泉	飯島	秋田東	土崎	城南	飯島	土崎	飯島	土崎
軟式野球	1区	秋田東	秋田東	秋大附	桜	桜	下北手	雄和	秋田西	将軍野	雄和	秋大附	土崎	秋田南
	2区	勝平	御野場	河辺	御野場	御野場	雄和	秋田北	泉	秋田東	御野場	桜	泉	桜
	3区	土崎	秋田西	秋田西	秋田西	山王	山王	勝平	御野場	雄和	桜	秋田北	秋田東	将軍野
	4区		外旭川	外旭川	秋田北	土崎	土崎	飯島	山王	秋田北	秋大附	城東	桜	秋田北
体操競技	男	秋田東	秋田東	秋田東	秋田東	秋田東	秋田東	秋田東						
	女	聖霊	聖霊	聖霊	秋田東	泉	泉	泉	御野場	御野場	泉	泉	泉	泉
新体操	男													
	女	泉	泉	泉	御所野学院	御所野学院	泉	御所野学院	御所野学院	泉	泉	御所野	御所野	泉
バレーボール	男	城南	城南	城南	秋田南	秋田南	飯島	秋田南	飯島	飯島	秋田南	秋田南	秋田南	秋田南
	女	聖霊	聖霊	飯島	聖霊	聖霊	城南	将軍野	秋田北	城南	秋田南	秋田南	城南	泉
ソフトテニス	男	秋田南	秋田東	御所野学院	土崎	桜	秋田南	秋田南	桜	桜	将軍野	桜	秋大附	桜
	女	桜	桜	山王	山王	山王	土崎	土崎	土崎	土崎	土崎	御所野	土崎	秋田東
卓球	男	城南	城南	城南	秋田東	秋田東	秋田東	秋田東	桜	桜	城南	城東	御野場	桜
	女	聖霊	聖霊	秋田西	聖霊	桜	聖霊	聖霊	御野場	桜	御野場	御野場	御野場	御野場
ソフトボール		山王	泉	城南	城南	御野場	御野場	山王	城南	御野場	秋田東	秋田東	山王	山王
柔道	男	御野場	土崎	御野場	土崎	勝平	御野場	勝平	勝平	御野場	御野場	御野場	勝平	飯島
	女	勝平	飯島	土崎	土崎	土崎	秋田東	秋田東	御野場	御野場	御野場	飯島	飯島	飯島
剣道	男	秋大附	飯島	秋田南	桜	土崎	飯島	城南	秋田北	秋大附	山王	山王	山王	勝平
	女	土崎	泉	御野場	飯島	飯島	飯島	山王	山王	城南	勝平	勝平	秋大附	勝平
相撲		勝平	勝平	山王	山王	勝平	勝平	勝平	勝平	土崎	勝平	城東	秋田北	将軍野
スキー	男													
	女													
ラグビー		秋田北	秋田北	秋田北	将軍野	秋田北	秋田北	秋田北	将軍野	将軍野	秋田北	将軍野	将軍野	将軍野
駅伝	男	城南	外旭川	城南	城南	城南	秋大附	秋大附	城南	城南	飯島	城南	城東	桜
	女	秋田西	秋田南	城南	城南	城南	城南	秋大附	城東	秋田南	秋田南	桜	桜	桜
バドミントン	男													

秋田市中学校総合体育大会優勝記録一覧

種目	回	66	67	68	69	70	71	72	73	74	75	76	77	78
	年度	H29	H30	R1	R2	R3								
陸上競技	総合	桜	桜	泉	新型コロナウイルス感染症の感染拡大予防等のため開催中止	秋田西								
	男	桜	桜	山王		秋田西								
	女	山王	泉	泉		城南								
水泳競技	男	泉	泉	泉		山王								
	女	秋大附	秋田東	城東		山王								
バスケットボール	男	山王	山王	城南		泉								
	女	秋田東	秋田東	泉		桜								
サッカー		土崎	城東	泉		山王								
軟式野球	1区	山王	秋田北	秋田西		飯島								
	2区	秋田東	御野場	秋田北		桜								
	3区	泉	秋田東	秋田東		城南								
	4区	秋田北	勝平	城東		城東								
体操競技	男													
	女	秋大附	泉	泉		泉								
新体操	男													
	女	泉	泉	泉		御野場								
バレーボール	男	秋田南	秋田南	城南		秋田南								
	女	秋田南	桜	御野場		勝平								
ソフトテニス	男	桜	将軍野	秋大附		桜								
	女	土崎	土崎	土崎		土崎								
卓球	男	秋大附	秋大附	城南		秋田西								
	女	城南	城南	秋田西		桜								
ソフトボール		秋田東	秋田西	秋田西		秋田東								
柔道	男	御野場	御野場	御野場		御野場								
	女	勝平	土崎	土崎		御野場								
剣道	男	秋田北	勝平	勝平		秋田北								
	女	勝平	勝平	勝平		勝平								
相撲		秋田北	御野場	御野場										
スキー	男													
	女													
ラグビー		将軍野	将軍野	将軍野		将軍野								
駅伝	男	桜	外旭川	御所野学院		城南								
	女	山王	桜	城東		秋田西								
バドミントン	男													

令和３年度秋田市中学校体育連盟　栄賞受賞一覧

１ 栄光賞

栄賞規定第１条　第４項
１　栄光賞は個人賞と団体賞とし、次の各号に該当するもののうち、素行正しく他の模範となるものに毎年度授与する。
①　中体連が主催する大会で全国６位以内及び東北３位以内の成績をおさめた個人及びチーム
②　全県総合体育大会で優勝した個人及びチーム

◇個人賞

競技名	性	氏名	学年	学校名	種目	成績
陸上競技	男	熊井奨真	1	桜	1年100m	県1位
	男	石井輔	3	山王	共通400m	県1位
	男	高橋愛琉	1	泉	1年1500m	県1位
	男	野村汰輝	3	秋田西	2，3年1500m	県1位
	男	佐藤将	3	山王	共通110mH	東北2位
	男	相原世龍	3	秋田西	共通走高跳	県1位
	男	大原瑛斗	3	秋田南	共通棒高跳	東北2位
	男	田口凛晴	3	泉	共通走幅跳	県1位
	男	金岡拓途	3	桜	共通四種競技	県1位
	男	中村瀬土	1	山王	低学年 4×100mR	県1位
	男	瀧澤勇人	1			
	男	阿部琥汰郎	2			
	男	小野蓮嗣	2			
	男	川村優樹	2			
	男	藤田修名	1			
	男	太田峻	3	山王	共通 4×100mR	県1位
	男	石井輔	3			
	男	佐藤将	3			
	男	佐々木大	2			
	男	宮野新大	3			
	男	木内奏汰	3			
	女	佐々木心菜	1	城南	1年100m	東北1位
	女	成田芽暖	2	城南	2年100m	東北3位
	女	本間翔子	3	城東	2、3年1500m	県1位
	女	三浦千佳	3	外旭川	共通100mH	東北2位
	女	伊藤那月	3	山王	共通走幅跳	県1位
	女	長崎華佳	3	南高中等部	共通砲丸投	県1位
	女	エヨング稟和	1	城南	低学年 4×100mR	東北1位
	女	柴山幸子	1			
	女	保坂玲実	1			
	女	安藤美心	2			
	女	小林美沙季	2			
	女	田名部蒼	2			
	女	太田向日葵	3	城南	共通 4×100mR	東北2位
	女	佐藤叶実	3			
	女	田口愛奈	3			
	女	古戸詩音	3			
	女	成田芽暖	2			
	女	佐々木心菜	1			
体操競技	男	加藤陽翔	1	勝平	跳馬	県1位
	女	工藤鈴	1	土崎	個人総合	県1位

競技名	性	氏名	学年	学校名	種目	成績
水泳競技	男	伊藤大智	3	御所野学院中	50m自由形	東北3位
					100m平泳ぎ	東北3位
	男	斎藤彗玖	3	南高中等部	100mバタフライ	東北1位
					200mバタフライ	県1位
	男	鈴木大斗	3	桜	200m個人メドレー	東北1位
					400m個人メドレー	全国3位
	男	茜谷和樹	3	泉	100mバタフライ	東北3位
	男	鎌田瑛太	3	御野場	200mバタフライ	東北3位
	男	土田朝陽	3	山王	400mフリーリレー	県1位
	男	柏崎文哉	3			
	男	小田島蓮	3			
	男	近藤テオ	1			
	男	近藤テオ	1	山王	400mメドレーリレー	県1位
	男	小田島蓮	3			
	男	土田朝陽	3			
	男	柏崎文哉	3			
	女	高橋凛	3	城東	50m自由形	全国4位
					100m自由形	全国3位
	女	小倉琉花	1	秋田西	800m自由形	県1位
	女	三浦愛	3	将軍野	100m背泳ぎ	県1位
					200m背泳ぎ	東北3位
	女	山上結海	1	秋大附	100mバタフライ	県1位
	女	近藤カエラ	3	山王	200m個人メドレー	県1位
					400m個人メドレー	県1位
	女	近藤カエラ	3	山王	400mフリーリレー	県1位
	女	大原梨桜	3			
	女	熊谷有芽	1			
	女	伊藤海音	3			
	女	熊谷有芽	1	山王	400mメドレーリレー	県1位
	女	大原梨桜	3			
	女	近藤カエラ	3			
	女	伊藤海音	3			
	女	原澪梨	1	桜	高飛込/3m飛板飛込	県1位
柔道	男	髙橋青狼	3	御野場	55kg級	東北1位
	男	進藤健太郎	2	御野場	60kg級	県1位
	男	村上虎之介	3	御野場	66kg級	県1位
	男	藤井統司	3	御野場	81kg級	東北3位
	男	伊藤志竜	2	山王	90kg級	全国5位
	男	髙橋稜元	3	勝平	90kg超級	県1位
	女	伊藤愛美	3	御野場	48kg級	全国3位
	女	山野江理乃	3	御野場	52kg級	東北1位

体操競技	女	工藤鈴	1	土崎	跳馬	県1位
					段違い平行棒	県1位
					平均台	県1位
					ゆか	県1位
剣道	女	淡路咲来	2	勝平		県1位
相撲	男	加賀谷琉	3	秋田東	個人選手権	県1位
					3年の部	県1位
	男	伊藤大智	3	土崎	3年の部	東北3位
	男	佐藤弘基	2	城東	2年の部	東北2位
フェンシング	男	津谷龍星		秋田南	フルーレ	県1位
	女	齋藤香都		城東	フルーレ	県1位

柔道	女	相場さつき	1	御野場	63kg級	東北3位
	女	須賀彩芭	3	土崎	70kg級	東北2位
新体操	男	幸野裕音	3	秋田東	個人総合	県1位
					リング	県1位
					ロープ	県1位
	女	近藤里映	3	御所野学院	個人総合	県1位
					クラブ	東北2位
					リボン	県1位
	女	小坂美結	2	城東	リボン	東北3位
卓球	男	野村順成	3	秋田西		県1位
スピードスケート	男	齊藤匡哉	3	桜	男子1000m	東北1位
	男	長谷川太一	3	雄和	男子500m	東北2位
	男	佐藤天真	2	土崎	男子1500m	東北2位

◇団体賞

競技名	性	学校名	氏名	学年	成績
バスケットボール	男	泉			東北3位
		監督	小納英之		
		コーチ	照井達也		
		マネージャー	菅原日和		
		選手	倉光晴	3	
			石川晃輝	3	
			桜庭太一	3	
			一関泰吾	3	
			加藤誠大	3	
			田口陸人	3	
			近藤健太郎	3	
			淡路遼三郎	3	
			吉方響希	3	
			岩田康佑	3	
			伊藤心	3	
			阿部湊太	3	
			鈴木煌馬	3	
			髙橋笑助	2	
			保坂累登	2	
			太田蓮依	2	
			米沢日快	2	
			黒木凜央	2	
	女	桜			東北3位
		監督	宇佐美朱音		
		コーチ	石井美香子		
		マネージャー			
		選手	小松茉優	3	
			星舞佳	2	
			白山和花	2	
			嵯峨彩世	2	
			宮野想来	2	
			黒崎咲良	2	
			小池優衣	1	
			藤田結衣	3	
			石塚日茉莉	3	
			工藤彩生	3	

競技名	性	学校名	氏名	学年	成績
卓球	男	秋田西			県1位
		監督	高橋 直樹		
		コーチ	佐々木大輔		
		選手	長谷川 丈	3	
			野村 順成	3	
			宮田 佳宜	3	
			山本 睦人	3	
			小坂 天馬	2	
			小玉 創大	2	
			夏井 怜至	2	
			大島 良太	1	
柔道	男	山王			東北3位
		監督	水沢忍		
		コーチ	石井雅範		
		選手	伊藤 志竜	2	
			武藤 大河	3	
			梶縄 響世	3	
			斉藤 大昂	3	
			今野 天汰	2	
			佐々木 陸凪	3	
			古城 啓太	3	
			加賀谷 海斗	3	
		御野場			東北3位
		監督	伊藤智泰		
		コーチ	石川力		
		選手	三浦 志斗	3	
			藤井 統司	3	
			戸井田 悠暉	2	
			村上 虎之介	3	
			髙橋 青狼	3	
			池田 新輝	3	
			保坂 慈永	2	
			渡辺 圭真	2	
	女	御野場			東北3位
		監督	伊藤智泰		
		コーチ	石川力		

バスケットボール	女	選手	髙橋美月	1	東北3位
			若生陽咲	1	
			鳥潟里奈	1	
新体操	女	泉			東北1位
		監督	金子万里		
			斎藤　夏望	3	
			谷内　円依	3	
			工藤夏美	2	
			齊藤果歩	1	
			竹内由季菜	1	
			鈴木陽菜	2	
			大関絢心	2	
			嵯峨瑠莉	1	
			音楽：藤谷結愛	1	
		御野場			東北2位
		監督	七尾真結		
		選手	米谷心鞠	3	
			植田麻央	3	
			佐藤紫織	2	
			伊藤香椰乃	2	
			佐藤　鈴	2	
			小塚琉叶	2	
			田中　唄	2	
			成田汐杏	2	
体操競技	女	泉			県1位
		監督	鈴木明子		
		選手	石井麻紀帆	3	
			村岡美莉	3	
			柴田柚葉	3	
			守屋栞	2	

柔道	女	選手	相場　さつき	1	東北3位
			山野江　理乃	3	
			伊藤　愛美	3	
			佐藤　美空	1	
剣道	男	秋大附			県1位
		監督	池田央		
		選手	金谷純成	3	
			石原悠聖	2	
			田村心良	3	
			佐藤公大	2	
			佐藤航貴	2	
			藤中陽太郎	2	
			齋藤正啓	2	
			金子空弥	1	
	女	勝平			東北1位
		監督	齊藤明子		
		選手	淡路咲来	2	
			児玉真生	2	
			瀧澤史歩	3	
			山田芽依	1	
			田中　夢	3	
			横山織音	2	
			佐々木來海	1	
			船木一華	1	

2　指導者賞

指導者賞規定（第1条第3項）
①中体連が主催・共催する大会で全国1～3位または東北1位の成績をおさめた指導者。
②全県総合体育大会で2年連続優勝に導いた指導者。
③市総合体育大会で3年連続優勝に導いた指導者。

＊該当者なし

3　連覇賞

連覇賞規定（第1条第5項）
①県総合体育大会で2年以上連続優勝のチーム
②市総合体育大会で3年以上連続優勝のチーム

◇令和3年度秋田市中学校総合体育大会（3連覇以上）

競技名	学校名	種目	成績
体操競技	泉中学校	女子総合	3連覇
柔道	御野場中学校	男子団体	4連覇
ソフトテニス	土崎中学校	女子団体	4連覇
剣道	勝平中学校	女子団体	5連覇
ラグビー	将軍野中学校		7連覇

令和2年度 秋田市中学校体育連盟

功労賞・有功賞・指導者賞　受賞者一覧

秋田市中学校体育連盟栄賞規程

第１条　本連盟は次の各項に該当するものに栄賞を贈与する。
　第１項　功労賞
　　１　本連盟の役員として特に功績の顕著なもの。
　第２項　有功賞
　　１　本連盟の役員として功績の顕著なもの。

秋田市中学校体育連盟栄賞規程内規

１　功労賞
　ア　選考の対象を次のとおりとする。
　　・正副会長，監事（退任時）
　　・理事長（２年以上）
　　・部会長（退任時）
　　なお，上記の選考対象退任時であっても，継続して秋田市中学校体育連盟として組織に残る場合は受賞対象としない。
　イ　受賞は１回限りとしない
２　有功賞
　ア　選考の対象を次のとおりとする。
　　・常任理事，専門委員長，事務局長（５年以上）　＊年数は連続年とする
　イ　受賞は１回限りとしない

功労賞

氏名	学校名	受賞理由			
関　寛 様	飯島	ご退任	ご退職	会長 副会長	令和2年度 平成30・令和元年度
佐藤　良 様	将軍野	ご退任	ご退職	副会長 ラグビー部会長	令和元・2年度 令和元・2年度
眞壁聡子 様	南高中等部	ご退任	ご退職	監事 水泳競技部会長	令和元・2年度 令和元・2年度
中村知明 様	外旭川	ご退任	ご退職	監事 バスケットボール部会長	令和元・2年度 令和元・2年度
柴田　康 様	豊岩	ご退任	ご退職	監事 陸上競技部会長	令和2年度 令和元・2年度
齋藤　透 様	秋田東	ご退任	ご退職	バレーボール部会長	平成28～令和元年度
渡邊政志 様	秋田南	ご退任	ご退職	サッカー部会長 剣道部会長	令和元・2年度 平成28～30年度
加賀谷政広 様	岩見三内	ご退任	ご退職	ソフトテニス部会長 バスケットボール部会長	令和元・2年度 平成30年度
工藤　孝 様	下浜	ご退任	ご退職	軟式野球部会長	平成30～令和2年度
鎌田　悟 様	秋田北	ご退任	桜小へ	卓球部会長	平成28～令和2年度
高橋浩一 様	下北手	ご退任	外旭川小へ	剣道部会長	令和元・2年度

有功賞

氏名	学校名	受賞理由			
大友正純 様	泉	ご退任		スキー委員長	平成24～令和元年度
松渕公明 様	山王	ご退任		水泳競技委員長	平成25～令和2年度
岸本武久 様	土崎	ご退任		相撲委員長	平成28～令和2年度

秋田市中学校体育連盟栄賞規程

第3項　指導者賞
　１　中体連が主催・共催する大会で全国1位～3位または東北1位の成績をおさめた指導者。
　２　全県総合体育大会で2年連続優勝に導いた指導者
　３　市総合体育大会で3年連続優勝に導いた指導者

秋田市中学校体育連盟栄賞規程内規

３　指導者賞
　ア　指導者賞とは実際に指導に当たっている主たるもの1名に限り、受賞は1回のみとする。
　イ　チームを3年連続優勝に導いた指導者は同一種目男女勤務校が変わってもよい。

＊令和２年度の指導者賞受賞者は該当者なし

春季大会記録

主会期　令和3年4月24日～4月26日

第76回 秋田市民陸上競技大会　第66回 秋田市中学校春季陸上競技大会【21050704】

秋田市・秋田県営陸上競技場【51020】

2021/04/24 ～ 2021/04/25

トラック審判長	山村 拓
スタート審判長	山村 拓
跳躍審判長	山村 拓
投てき審判長	山村 拓
招集所審判長	駒野仁彦
記録主任	伊藤賢悦

日付	種目	1位	2位	3位	4位	5位	6位	7位	8位
4月24日	中学男子2年100m	佐々木 大(2) 12.21(+2.1) 山王	瀬川 路偉(2) 12.26(+2.1) 外旭川	川村 優樹(2) 12.44(+2.1) 山王	小松 雅宗(2) 12.46(+1.1) 南高中等部	佐藤 凛(2) 12.58(+2.1) 秋田東	田近 楓真(2) 12.64(+1.1) 御野場	守山 晃響(2) 12.77(+1.1) 南高中等部	小野慧士郎(2) 12.96(+2.1) 秋大附属
4月24日	中学男子3年100m	佐々木崇登(3) 11.33(+0.8) 秋田西 GR	大尻 歩(3) 11.63(+0.8) 秋田北	渡部凜之介(3) 11.77(+0.8) 城南	伊藤 春陽(3) 11.84(+0.8) 秋田西	小松田琥太郎(3) 11.86(+0.8) 秋田東	菅原 董馬(3) 11.97(+0.8) 秋田北	深谷 透真(3) 12.10(+1.4) 御野場	鎌田 颯晟(3) 12.14(+0.8) 御野場
4月25日	中学男子共通 200m	播磨 怜星(3) 25.44(+1.5) 桜	小林 快(3) 25.46(+1.5) 御野場	山田 智央(3) 25.50(+1.5) 城東	高橋 佳司(3) 25.67(+1.5) 城東	阿部 瑠生(3) 25.80(+1.5) 秋田東	宇佐美 篤(3) 26.14(+1.5) 秋田北	武石 彬史(2) 26.30(+0.8) 秋大附属	大類 翔太(2) 26.46(+3.0) 山王
4月25日	中学男子共通 400m	石井 輔(3) 55.37 山王	髙橋 勇正(3) 57.64 秋田西	佐々木成愛斗(3) 57.99 秋田西	坂谷 春翔(3) 58.44 将軍野	金岡 拓途(3) 58.48 桜	畠山 一皐(3) 59.38 土崎	大野 駿斗(2) 59.44 御野場	齋藤 絢太(3) 59.74 泉
4月25日	中学男子共通 800m	泉 悠人(3) 2:13.89 御野場	佐藤 優真(3) 2:14.25 城南	川村 浬久(3) 2:14.92 秋田南	荻原 太陽(3) 2:15.15 将軍野	武田 翼(3) 2:15.89 秋大附属	山本 謙太(3) 2:17.22 桜	百目木奏詠(3) 2:17.84 秋田東	花田 爽空(3) 2:18.77 秋田東
4月24日	中学男子共通 1500m	野村 汰輝(3) 4:18.24 秋田西 GR	伊藤 大智(2) 4:28.21 御所野学院	鈴木 万里(3) 4:38.94 飯島	渡部 康平(3) 4:40.82 城東	中山 遥斗(3) 4:41.79 土崎	藤原 健(2) 4:43.03 山王	小玉 優太(3) 4:47.47 御野場	半田 愛翔(2) 4:48.71 土崎
4月25日	中学男子共通 3000m	兜森 裕貴(2) 9:55.98 秋田東	土崎 統正(3) 10:02.60 桜	池田 知洋(3) 10:12.20 城南	佐藤 尊琉(2) 10:25.34 山王	佐々木絢大(2) 10:29.84 御所野学院	小田嶋桜太郎(2) 10:39.89 秋田東	二田 悠(2) 10:40.72 飯島	小林 圭介(2) 10:41.90 城南
4月24日	中学男子共通 110mH	佐藤 将(3) 15.75(+0.5) 山王	加藤 瑠(3) 17.10(+1.5) 秋田西	髙橋 煌司(3) 17.31(+0.5) 南高中等部	佐々木 芳(3) 18.11(+0.5) 城南	佐藤 稜也(2) 18.48(+0.5) 秋田南	佐々木航汰(2) 18.78(+1.5) 将軍野	明吉瑛太郎(2) 18.82(+1.5) 将軍野	宮下 和弥(3) 19.11(+0.5) 城南
4月25日	中学男子共通 4X100mR	秋 田・山王 46.80 川村 優樹(2) 石井 輔(3) 佐藤 将(3) 太田 峻(3)	秋 田・秋田西 46.95 佐々木成愛斗(3) 吹谷 俐空(2) 髙橋 勇正(3) 伊藤 春陽(3)	秋 田・秋田南 48.08 藤原 憲輔(3) 渡辺 悠太(3) 大原 瑛斗(3) 佐藤 稜也(2)	秋 田・南高中等部 48.72 小松 雅宗(2) 髙橋 仁翔(3) 髙橋 煌司(3) 塚田 大翔(2)	秋 田・城南 48.77 澤田 瑛諒(3) 渡部凜之介(3) 宮下 和弥(3) 長沢 柊平(3)	秋 田・秋田東 48.78 阿部 瑠生(3) 小松田琥太郎(3) 川端 健瑠(3) 百目木奏詠(3)		
4月24日	中学男子共通走高跳	相原 世龍(3) 1m70 秋田西	大関 陽聖(3) 1m50 土崎	戸田 陸空(2) 1m50 秋田西	藤田 海央(2) 1m50 山王	内ヶ崎巧真(3) 1m45 秋大附属	西村 颯希(2) 1m40 御野場	高橋 和輝(2) 1m40 泉	相場 颯(3) 1m40 城南
4月24日	中学男子共通棒高跳	大原 瑛斗(3) 3m20 秋田南	奥野 大哉(3) 2m80 秋田南	畠山 太一(2) 2m40 秋大附属					
4月24日	中学男子共通走幅跳	吹谷 俐空(2) 5m65(+0.2) 秋田西 *F8	髙橋 仁翔(3) 5m65(-1.0) 南高中等部 *F8	渡辺 悠太(3) 5m63(-2.9) 秋田南	田口 凛晴(3) 5m50(-2.6) 泉	松岡 颯大(3) 5m35(-0.6) 桜	本合 結人(3) 5m16(+0.6) 桜	櫻庭 幸登(3) 5m12(-0.3) 御野場	宮野 新大(3) 5m00(0.0) 山王 *F8
4月24日	中学男子共通砲丸投	石井 健資(3) 12m36 御野場 GR	黒坂 桜汰(3) 9m25 秋田西	藤原 憲輔(3) 8m22 秋田南	六平 琉唯(2) 7m90 外旭川	佐藤 詠介(2) 7m86 秋田東	髙橋 貴弥(3) 7m83 将軍野	佐藤 琉生(3) 7m77 泉	北嶋 晄多(2) 7m51 山王
4月24日	中学女子2年100m	岡本 花(2) 12.97(+2.0) 御野場	鈴木 希実(2) 13.26(+2.0) 秋大附属	成田 芽暖(2) 13.52(+2.0) 城南	畠山 倫萌(2) 13.85(+2.0) 泉	熊谷 理沙(2) 14.12(+2.0) 御所野学院	遠間はあと(2) 14.16(+2.0) 秋田東	澤頭 玲空(2) 14.17(+0.8) 桜	髙橋 真凜(2) 14.30(+2.0) 将軍野
4月24日	中学女子3年100m	平野内希和(3) 13.70(+0.8) 山王	朝香 杏菜(3) 13.71(0.0) 山王	太田向日葵(3) 13.74(0.0) 城南	齋藤 花(3) 13.75(+0.8) 御野場	佐藤 叶実(3) 13.81(0.0) 城南	渡 怜菜(3) 13.86(+0.8) 飯島	髙橋 湊羽(3) 14.00(0.0) 桜	佐々木陽向(3) 14.14(+0.8) 秋田東
4月25日	中学女子共通 200m	佐藤 有紗(2) 27.65(+1.3) 秋田東	渋谷 天音(3) 28.38(+1.3) 秋田西	下間 真城(3) 28.69(+1.3) 御野場	石井 智圭(3) 29.97(+1.3) 飯島	佐藤 多恵(3) 29.99(+1.3) 将軍野	畠山 紗愛(3) 30.00(+1.3) 泉	杉山 遥望(2) 30.10(+1.3) 秋大附属	豊島 凪沙(3) 30.19(+1.3) 御野場
4月25日	中学女子共通 800m	須藤 彩楽(3) 2:30.73 南高中等部	大野 咲子(3) 2:33.85 御野場	小林 稟桜(2) 2:33.95 土崎	佐藤 夢菜(2) 2:34.38 秋田西	塚田悠利亜(3) 2:37.67 秋田西	保坂 和沙(3) 2:38.79 秋田北	入江 陽葵(3) 2:39.24 飯島	佐々木優珠(2) 2:39.80 秋田南
4月24日	中学女子2年 1500m	加藤 礼夢(2) 5:04.08 泉	那波 碧彩(2) 5:06.61 秋大附属	小林 惟芽(2) 5:09.84 桜	石田 美衣(2) 5:13.00 秋田南	中村 愛衣(2) 5:19.91 秋田北	小林 未来(2) 5:25.65 秋田西	石川 衣玖(2) 5:30.12 泉	鳥海 璃子(2) 5:39.52 将軍野
4月24日	中学女子3年 1500m	本間 翔子(3) 5:02.83 城東	松尾 樹里(3) 5:21.65 御野場	高井さくら(3) 5:22.37 土崎	田口 瑞香(3) 5:25.07 山王	佐藤めぱえ(3) 5:27.81 秋田南	渡部 真奈(3) 5:35.92 土崎	伊藤 楓華(3) 5:39.54 山王	渡邉 葉月(3) 5:40.94 秋田西
4月24日	中学女子共通 100mH	萬谷 由愛(3) 15.85(+1.1) 山王	三浦 千佳(3) 15.90(+1.1) 外旭川	伊藤 充生(3) 16.12(+1.1) 山王	小出 希綾(3) 17.27(+1.1) 将軍野	赤坂 愛浬(2) 17.28(+1.5) 土崎	佐藤 琳咲(3) 17.32(+1.1) 桜	須田 京香(3) 17.34(+1.5) 桜	小西 周(3) 17.87(+1.5) 御所野学院
4月25日	中学女子共通 4X100mR	秋 田・御野場 53.88 加藤 優奈(3) 齋藤 花(3) 下間 真城(3) 岡本 花(2)	秋 田・山王 54.19 伊藤 充生(3) 伊藤 那月(3) 朝香 杏菜(3) 萬谷 由愛(3)	秋 田・城南 55.30 佐藤 叶実(3) 成田 芽暖(2) 古戸 詩音(3) 太田向日葵(3)	秋 田・秋田東 55.36 佐々木陽向(3) 海老澤ももか(3) 髙橋 真菜(3) 佐藤 有紗(2)	秋 田・秋大附属 55.56 田中 奏愛(2) 鈴木 希実(2) 杉山 遥望(2) 佐々木美海(3)	秋 田・城東 56.39 櫻井 芽衣(3) 藤谷 希果(3) 三浦 陽菜(2) 本間 翔子(3)	秋 田・桜 56.53 大山 楓(3) 髙橋 湊羽(3) 須田 京香(3) 佐藤 琳咲(3)	秋 田・秋田西 56.85 戸井田優来(2) 渋谷 天音(3) 常田 心愛(2) 赤沼 瑞希(3)
4月24日	中学女子共通走高跳	小松 咲結(2) 1m43 秋田南	平山 彩弥(3) 1m40 将軍野	大山 楓(3) 1m30 桜	川口 莉歩(2) 1m30 桜	鈴木 心温(3) 1m25 土崎 佐々木真愛(2) 1m25 御所野学院 上神田世奈(2) 1m25 秋大附属			武田 日葵(2) 1m25 秋田西 相田 奏音(2) 1m25 御所野学院
4月24日	中学女子共通走幅跳	海老澤ももか(3) 4m96(-0.5) 秋田東	伊藤 那月(3) 4m66(+0.8) 山王	中田 心結(3) 4m63(+0.5) 御所野学院	船木 美波(3) 4m52(+0.7) 南高中等部	佐藤 莊夏(3) 4m48(+0.2) 土崎	今野 眞子(2) 4m37(-0.2) 秋田南	藤谷 希果(3) 4m32(-2.2) 城東	物部 真緒(2) 4m21(-1.2) 秋大附属
4月24日	中学女子共通砲丸投	伊藤未唯奈(2) 8m89 秋田北	大島 琉依(3) 8m55 南高中等部	髙橋 真菜(3) 8m33 秋田東	髙橋 幸那(2) 8m06 桜	齊藤 凛妃(3) 7m93 土崎	藤田 依瞳(3) 7m65 秋大附属	澤木 結羅(2) 7m45 将軍野	木村 雛子(3) 7m44 泉

対抗得点	男子総合	秋田西 55点	山王 35点	秋田南 29点	御野場 19点	城南 18点	桜 17点	秋田東 16点	南高中等部 15点
対抗得点	女子総合	山王 34点	御野場 29点	秋田東 20点	土崎 16点	桜 15点	南高中等部 14点	秋大附属 14点	城南 14点
対抗得点	男女総合	山王 69点	秋田西 66点	御野場 48点	秋田南 41点	秋田東 36点	桜 32点	城南 32点	南高中等部 29点

凡例 GR:大会記録 *F8:2番目の記録による順位

令和３年度第７０回秋田市中学校春季バスケットボール大会

◎組み合わせ

［男子の部］

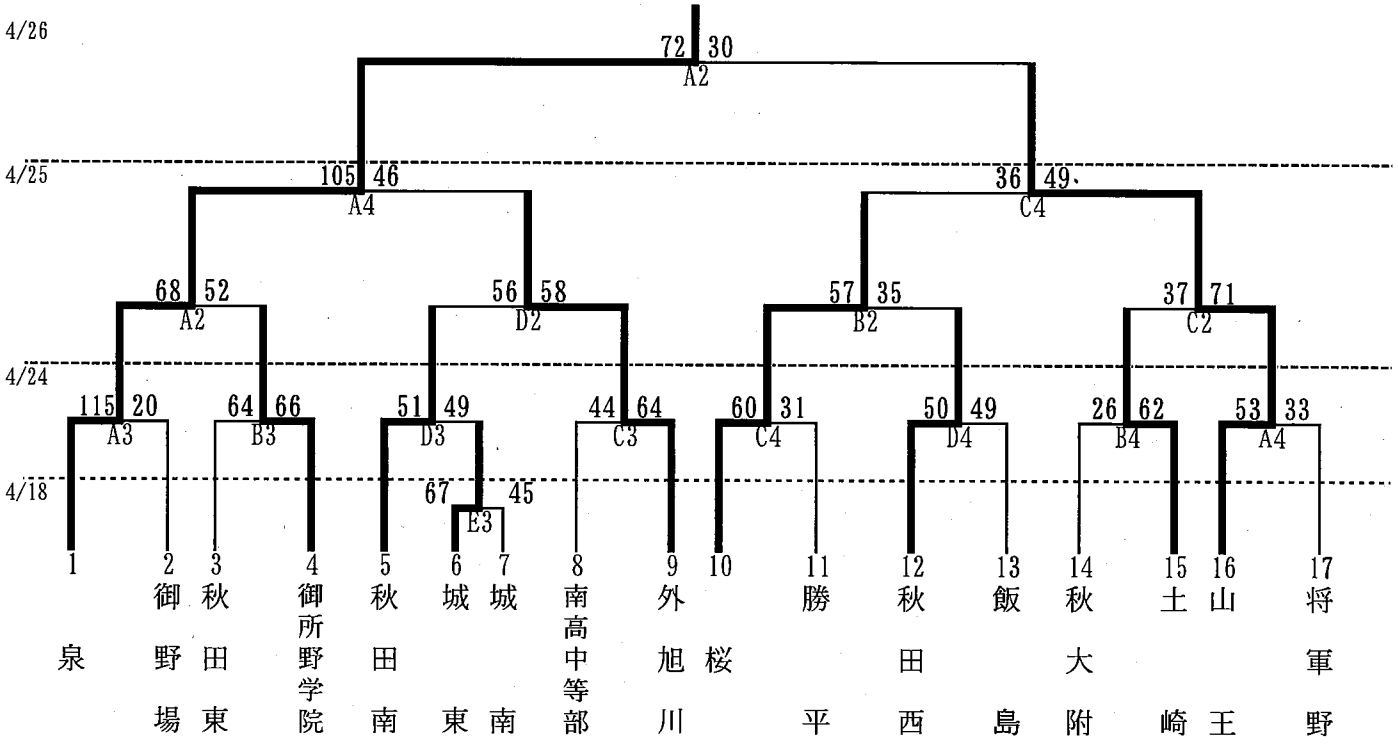

［女子の部］

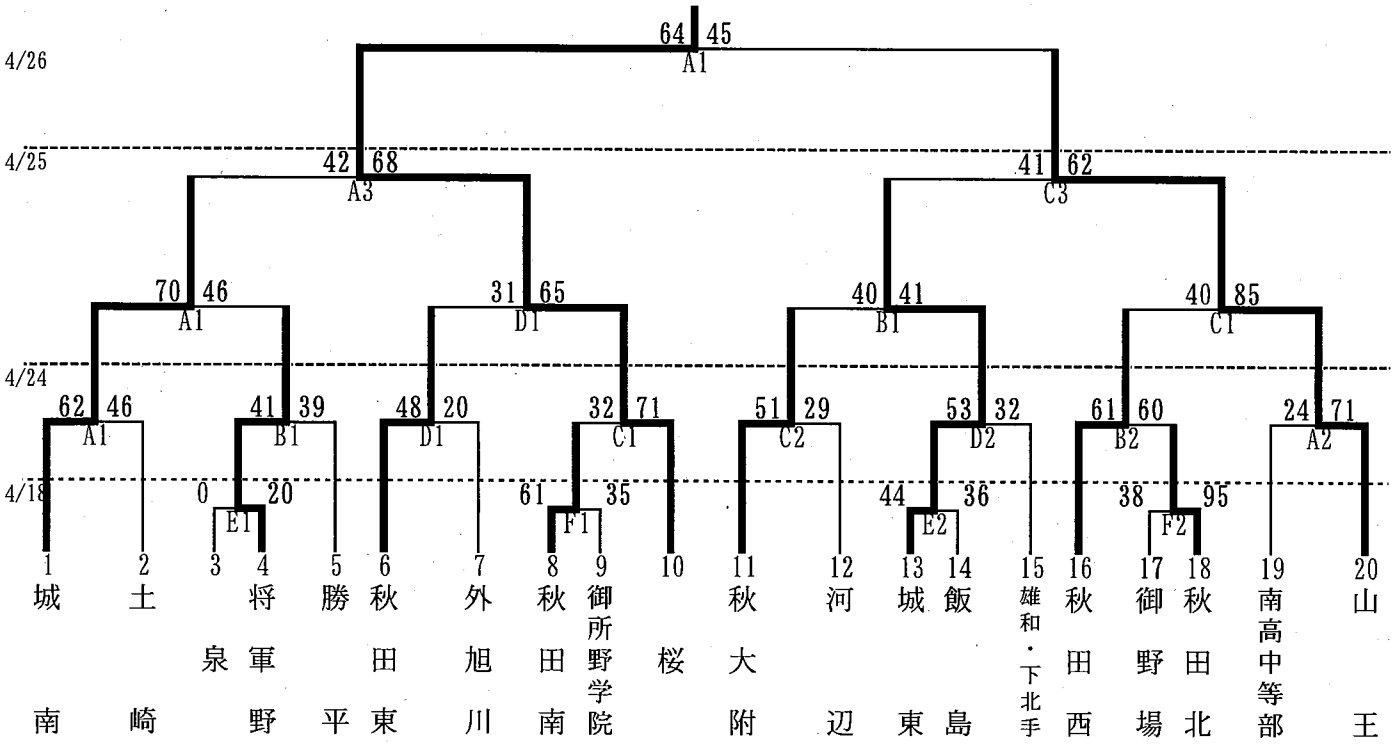

◎試合開始時間

日　程
①　９：００～
②１１：００～
③１３：００～
④１５：００～

入場時刻
選手： 開始50分前 観戦生徒/保護者 ：開始25分前

開場時間		インターバル・ハーフタイム
各会場	8:00	2分-10分-2分

会　場
CNAアリーナ★あきた：Ａ、Ｂ、Ｃ、Ｄコート
秋田市立飯島中学校　：Ｅコート
秋田市立雄和中学校　：Ｆコート

R3 秋田市
春季サッカー大会

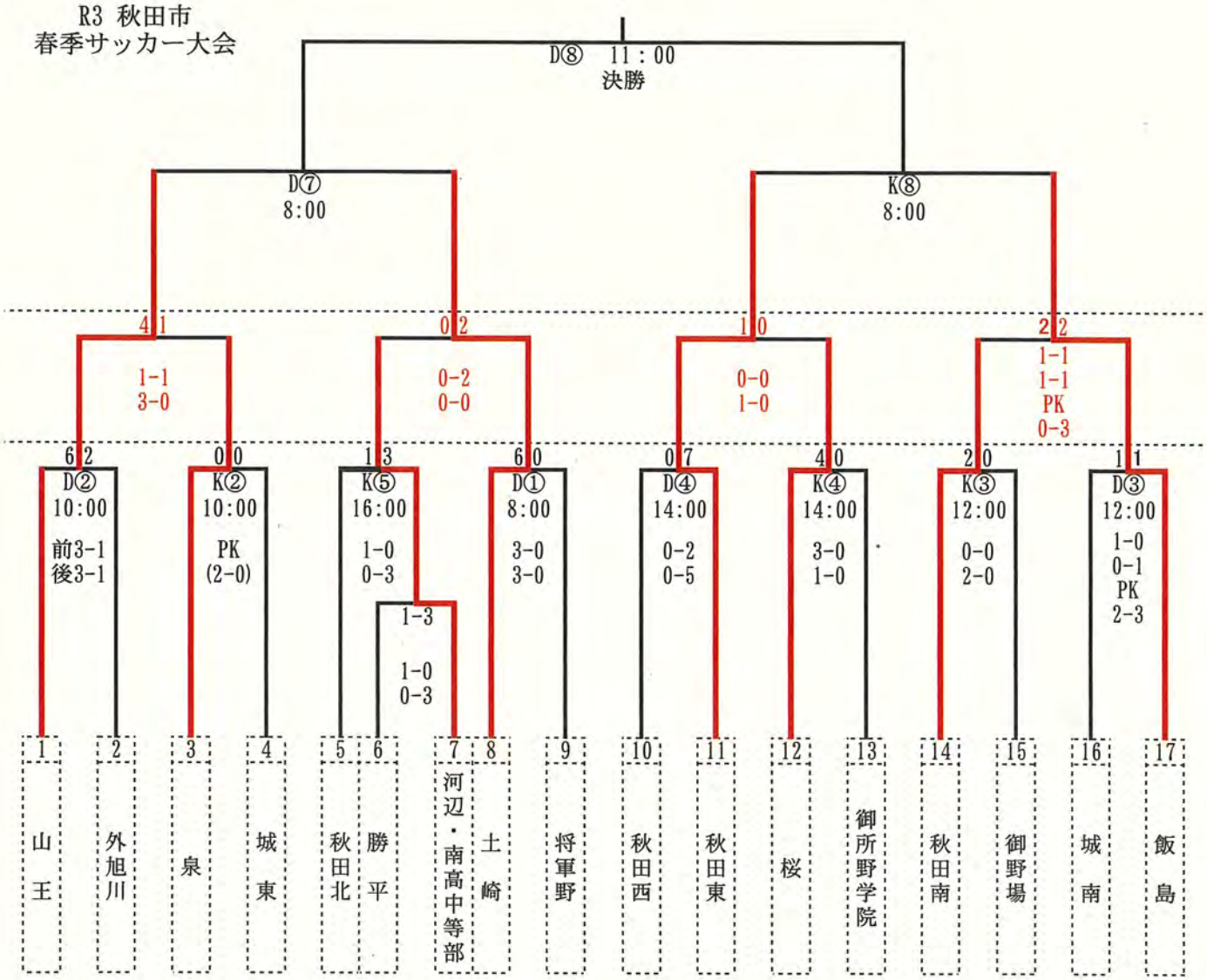

	秋田市営勝平 市民グラウンド	ｽﾍﾟｰｽﾌﾟﾛｼﾞｪｸﾄ ﾄﾞﾘｰﾑﾌｨｰﾙﾄﾞ
4月24日（土）	K①～K⑤	D①～D④
4月25日（日）	K⑥～K⑦	D⑤～D⑥
4月26日（月）	K⑧	D⑦～D⑧

令和3年度秋田市中学校春季軟式野球大会

会　場　さきがけ八橋球場・雄和花の森球場

会　期　令和3年4月17日(土), 4月18日(日), 4月24日(土), 4月25日(日)
予備日　令和3年4月29日(木), 5月1日(土), 5月2日(日)

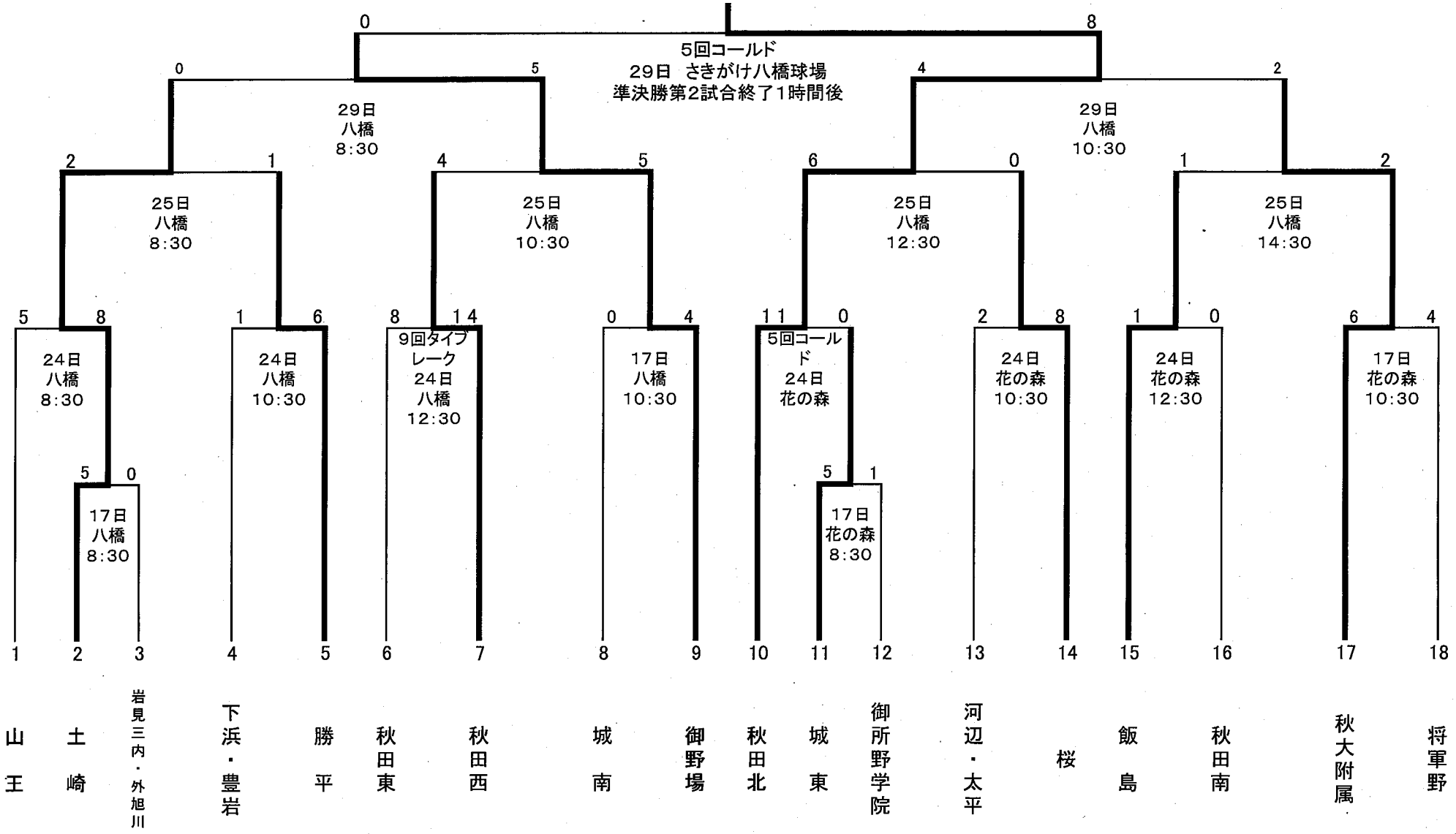

令和３年度　秋田市中学校春季体操競技大会

期日　R3．4．25(日)
会場　秋田県立秋田工業高等学校体育館

1　体操競技

（1）団体総合

（男　子）

順　位	学校名	得　点
優　勝		
準優勝		
第３位		

（女　子）

順　位	学校名	得　点
優　勝	秋田市立泉　中学校	68.15
準優勝		
第３位		

（2）個人総合

（男　子）

順　位	学校名	番号	学年	選手名	得　点
1	山王	1	2	嶋田　政秀	42.90
2	秋田西	3	1	佐藤　瑛太	35.75
3	勝平	2	1	加藤　陽翔	21.50
4					
5					

（女　子）

順　位	学校名	番号	学年	選手名	得　点
1	土崎	10	1	工藤　鈴	45.35
2	下北手	8	1	加藤　妃菜	42.35
3	秋田東	9	1	坂本　夏宝	40.15
4	泉	3	2	守屋　栞	31.20
5	泉	1	3	柴田　柚葉	24.25
6	泉	2	3	名古屋美羽	22.35

（3）種目別

（男　子）

	順位	学校名	番号	学年	選手名	得　点
ゆか	1	勝平	2	1	加藤　陽翔	10.90
	2	山王	1	2	嶋田　政秀	9.45
	3	秋田西	3	1	佐藤　瑛太	8.90

	順位	学校名	番号	学年	選手名	得　点
あん馬	1	山王	1	2	嶋田　政秀	11.20
	2	勝平	2	1	加藤　陽翔	10.60
	3	秋田西	3	1	佐藤　瑛太	7.35

	順位	学校名	番号	学年	選手名	得　点
跳馬	1	山王	1	2	嶋田　政秀	11.60
	2	秋田西	3	1	佐藤　瑛太	10.85
	3	勝平	2	1	加藤　陽翔	0.00

	順位	学校名	番号	学年	選手名	得　点
鉄棒	1	山王	1	2	嶋田　政秀	10.65
	2	秋田西	3	1	佐藤　瑛太	8.65
	3	勝平	2	1	加藤　陽翔	0.00

（女　子）

	順位	学校名	番号	学年	選手名	得　点
跳馬	1	土崎	10	1	工藤　鈴	12.25
	2	下北手	8	1	加藤　妃菜	10.85
	3	秋田東	9	1	坂本　夏宝	10.70

	順位	学校名	番号	学年	選手名	得　点
段違い平行棒	1	土崎	10	1	工藤　鈴	10.20
	2	下北手	8	1	加藤　妃菜	9.10
	3	秋田東	9	1	坂本　夏宝	7.20

	順位	学校名	番号	学年	選手名	得　点
平均台	1	秋田東	9	1	坂本　夏宝	11.40
	1	土崎	10	1	工藤　鈴	11.40
	3	下北手	8	1	加藤　妃菜	11.20

	順位	学校名	番号	学年	選手名	得　点
ゆか	1	土崎	10	1	工藤　鈴	11.50
	2	下北手	8	1	加藤　妃菜	11.20
	3	秋田東	9	1	坂本　夏宝	10.85

令和3年度第52回秋田市中学校春季新体操大会　結果

令和3年4月25（日）
秋田市立御所野学院体育館

《女子団体競技》

順　位	学校名	D	E	減点	最終得点
優　勝	御所野学院	13.00	3.00	0.00	16.00
準優勝	御野場	12.30	1.35	0.30	13.35
第3位	泉	7.70	0.00	0.30	7.40

《男子個人競技総合》

順　位	選手名	学校名	リング	ロープ	合計得点
第1位	幸野　裕音	秋田東	7.10	5.60	12.70
第2位	伊藤　大翔	桜	0.00	3.80	3.80

《男子個人競技種目別　リング》

順　位	選手名	学校名	構成	実施	減点	最終得点
第1位	幸野　裕音	秋田東	3.30	3.90	0.10	7.10

《男子個人競技種目別　ロープ》

順　位	選手名	学校名	構成	実施	減点	最終得点
第1位	幸野　裕音	秋田東	3.00	2.60	0.00	5.60
第2位	伊藤　大翔	桜	1.60	2.20	0.00	3.80

《女子個人競技総合》

順　位	選手名	学校名	クラブ	リボン	合計得点
第1位	小坂　美結	城東	10.95	9.20	20.15
第2位	近藤　里映	御所野学院	9.10	10.40	19.50
第3位	佐藤ひなた	城東	8.50	10.85	19.35

《女子個人競技種目別　クラブ》

順　位	選手名	学校名	D	E	減点	最終得点
第1位	小坂　美結	城東	6.10	4.85	0.00	10.95
第2位	谷内　円依	泉	5.60	4.75	0.30	10.05
第3位	近藤　里映	御所野学院	5.50	3.90	0.30	9.10

《女子個人競技種目別　リボン》

順　位	選手名	学校名	D	E	減点	最終得点
第1位	佐藤ひなた	城東	5.80	5.05	0.00	10.85
第2位	近藤　里映	御所野学院	5.60	4.80	0.00	10.40
第3位	小坂　美結	城東	5.00	4.20	0.00	9.20

令和3年度　秋田市中学校春季バレーボール大会

男子リーグ戦　4月25日(日)

会場：秋田市立雄和体育館

女子トーナメント戦　4月24日(土)・25日(日)

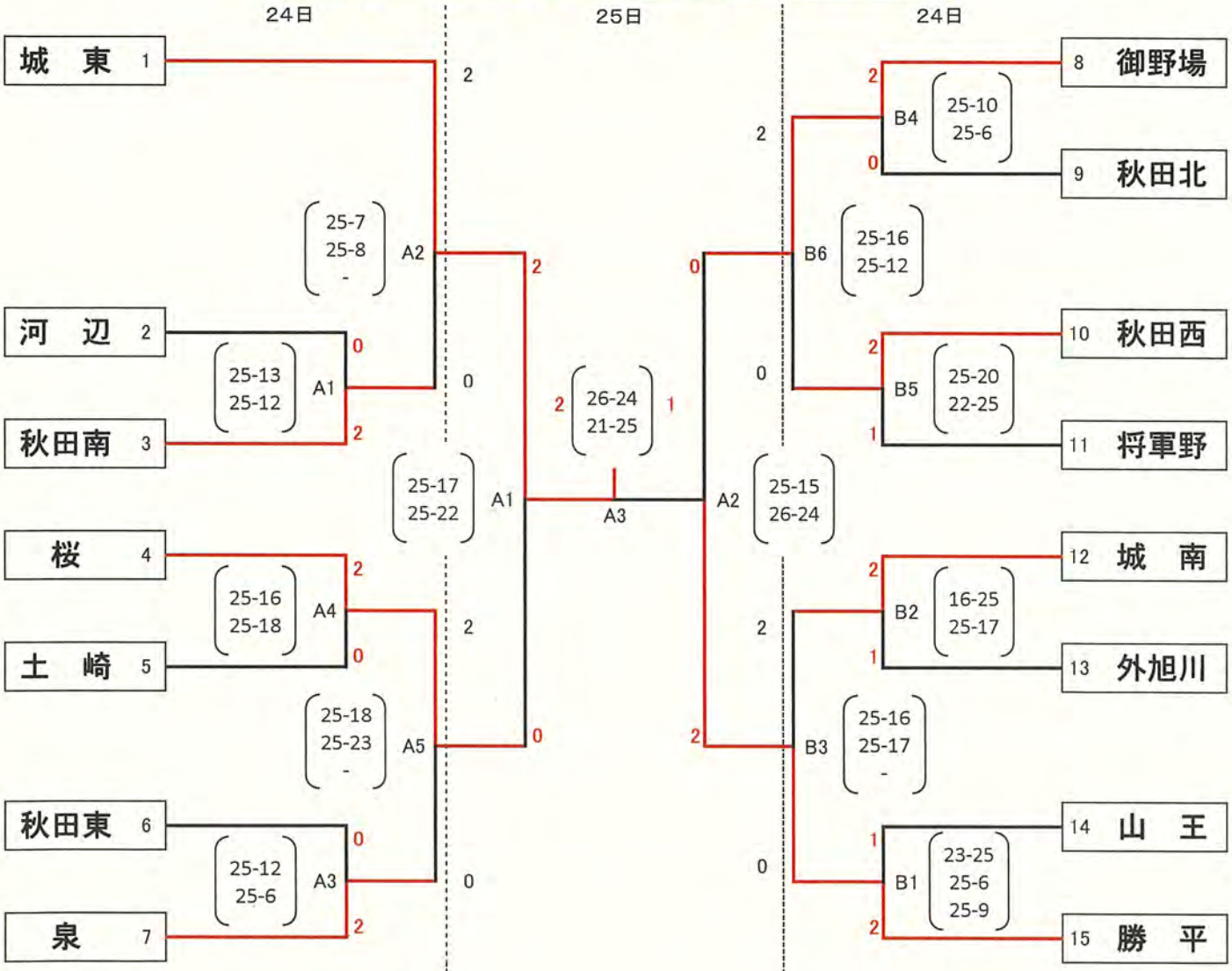

◇4月24日(土)　タイムテーブル(試合開始時刻)

Aコート		Bコート	
第1試合	9:00	第1試合	9:00
第2試合	10:20	第2試合	10:20
第3試合	11:40	第3試合	11:40
第4試合	13:00	第4試合	13:00
第5試合	14:20	第5試合	14:20
		第6試合	15:40

◇4月25日(日)　タイムテーブル
(試合開始時刻)

男子　第1試合　9:00　第2試合　10:30
　　第3試合　12:00

女子　第1試合　9:00　第2試合　10:30
　　第3試合　12:00

令和3年度秋田市中学校 春季大会 ソフトテニス

団体戦:4月24日(土)
個人戦:4月25日(日)

男子団体戦

優勝：桜中学校　準優勝：秋田東中学校　第三位：御所野学院中学校　雄和中学校

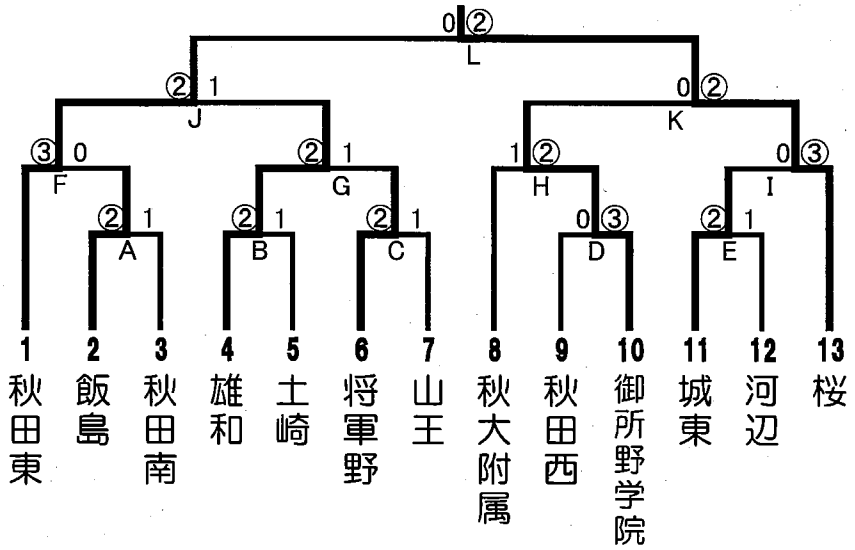

女子団体戦

優勝：土崎中学校　準優勝：飯島中学校　第三位：城東中学校　桜中学校

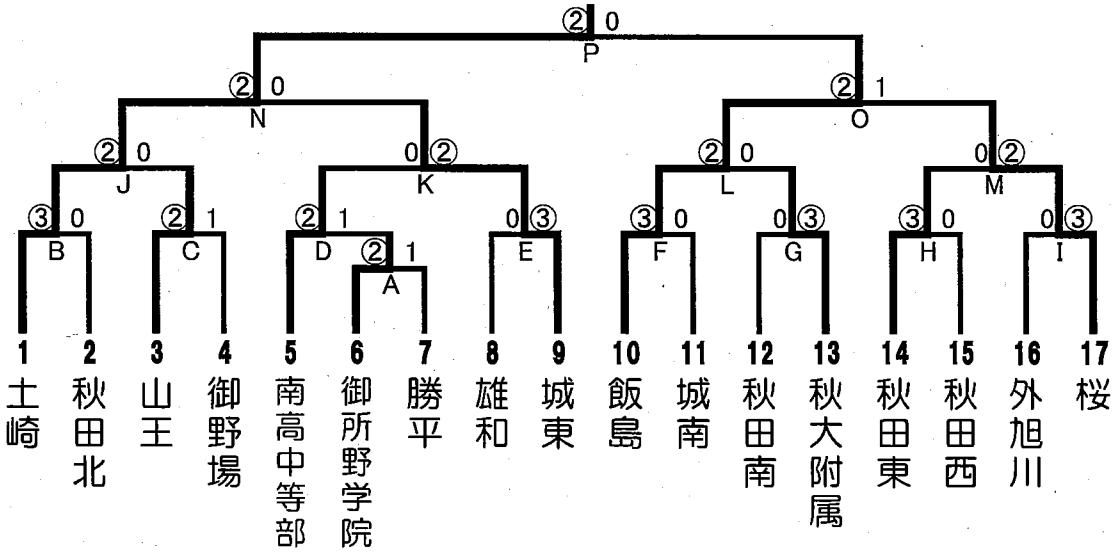

令和3年度秋田市中学校　春季大会〈男子〉

優勝：樋口　瑛奎②・藤崎　舜久③（秋田東中学校）　　準優勝：クロフツ　健司③・木村　陽久③（桜中学校）
第三位：古井　瑞希②・柏崎　凌大②（将軍野中学校）　　河合　真希③・太田　楓也②（桜中学校）
※樋口　瑛奎の「樋」は、しんにょうの点が2つでなく1つです。

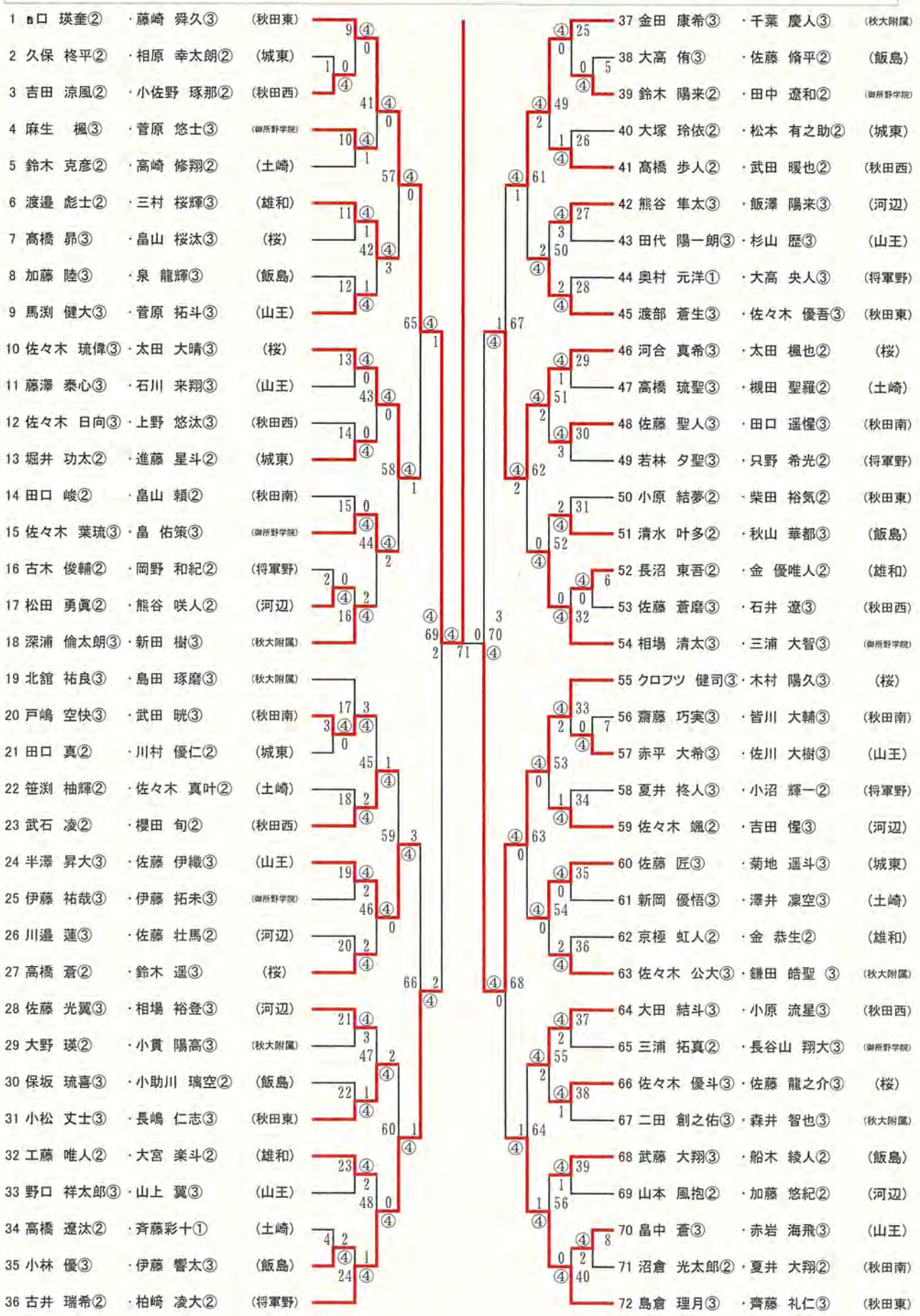

令和3年度秋田市中学校 春季大会<女子>

4月25日(日)
県立中央公園テニスコート

優 勝　船木　彩花③・大越　真緒③(土崎)
第2位　九嶋　優衣③・柴田　希々果③(飯島)
第3位　下村　まこ②・佐藤　優愛②(桜)　松田　晏③ 澤木　心寧③(城東)

1 船木 彩花③ ・大越 真緒③ (土崎)
2 佐藤 美優③ ・鈴木 ひかり③ (山王)
3 九嶋 優伊奈② ・最上 結咲乃② (秋田北)
4 佐藤 和香② ・小川 美遥② (勝平)
5 八木澤 七愛③ ・渡部 愛琳③ (御野場)
6 平塚 美結② ・公地 美鈴③ (外旭川)
7 加藤 桃花③ ・髙橋 杏海③ (桜)
8 鈴木 真陽③ ・工藤 日和② (秋田西)
9 石井 ひより③ ・村山 愛佳③ (飯島)
10 田口 美鶴② ・朝倉 玲菜② (秋田南)
11 牧野 眞子③ ・丸山 絵莉香③ (城東)
12 佐々木 沙彩③ ・阿部 心渚③ (山王)
13 船木 香緒② ・藤田 澄礼② (桜)
14 小野寺 由絆② ・佐々木 優里杏② (雄和)
15 大関 真央③ ・田畑 汐音③ (城南)
16 保坂 璃菜 ③ ・阿部 愛華③ (秋田北)
17 大川 百々栄③ ・伊藤 凜音③ (南高中等部)
18 猪俣 美紗希② ・千田 杏咲② (秋大附属)
19 米澤 文香② ・中野 紗彩② (城東)
20 本戸 なの葉② ・小林 那桜③ (御所野学院)
21 工藤 優夏③ ・大渕 雪菜③ (飯島)
22 菅原 望乃③ ・山口 野乃③ (外旭川)
23 佐々木 晴奏② ・池端 なつき③ (御野場)
24 佐藤 可奈子② ・佐渡谷 にこ② (南高中等部)
25 吉田 妃夏③ ・古木 優羅② (勝平)
26 岡田 蒼③ ・川辺 ひなの③ (城東)
27 鎌田 ひより③ ・荒木 美咲③ (御所野学院)
28 佐藤 奏③ ・菅野 由菜③ (秋田東)
29 佐藤 優花③ ・加藤 友奈③ (雄和)
30 山本 花楓② ・保坂 紗永② (秋田北)
31 寺田 櫻③ ・大関 咲良② (秋大附属)
32 佐藤 悠花③ ・齋藤 真緒② (土崎)
33 岩舘 こゆ③ ・本間 愛唯③ (御野場)
34 池田 優奈③ ・坂本 陽菜② (南高中等部)
35 佐々木 瑠那② ・川尻 桜来② (秋田西)
36 佐々木 優生② ・桑原 晴① (土崎)
37 柴田 聖③ ・須合 玲衣② (秋田南)
38 佐藤 歌乃③ ・虻川 かのん③ (飯島)
39 中山 ひかり③ ・福田 美海③ (山王)
40 西田 絢音② ・佐藤 莉里奈② (城南)
41 本津 杏梨② ・藤澤 夏妃② (御所野学院)
42 黒崎 眞歩③ ・三浦 こはる③ (山王)
43 下村 まこ② ・佐藤 優愛② (桜)
44 石崎 陽南③ 藤原 柚季② (土崎)
45 中村 想来③ 堀江 琴乃③ (山王)
46 小室 柚菜① 庄司 優理奈② (城南)
47 伊藤 花恋② 舘花 維乃① (勝平)
48 幸坂 結良② 佐藤 杏胡② (御所野学院)
49 津田 あかり③ 山本 麻由③ (秋大附属)
50 竹内 琉菜③ 佐々木 若奈③ (秋田東)
51 田代 陽菜③ 大関 陽奈子③ (山王)
52 原田 愛茉② 後藤 茉菜② (南高中等部)
53 難波 心② 冨野 凛玲② (外旭川)
54 小松 里緒③ 熊谷 心々③ (御野場)
55 保坂 如乃③ 保坂 菜々美③ (飯島)
56 竹内 飛鳥② 小野マリアラファエラ② (秋田西)
57 小松 優花③ 太田 美月③ (桜)
58 吉田 奏倖① 吉田 晟奏① (土崎)
59 田口 彩夏③ 金野 杏③ (城南)
60 見上 莉穂③ 續 碧空美③ (飯島)
61 関口 美愛② 中野 美波② (秋田南)
62 石川 里桜③ 齊藤 瑠奈③ (山王)
63 伊藤 心花② 石田 小春② (秋田北)
64 松田 晏③ 澤木 心寧③ (城東)
65 佐藤 千愛② 大澤 ひより② (桜)
66 加賀 真麻③ 白川 優菜③ (飯島)
67 阿部 小夏② 吉田 凜② (御所野学院)
68 渡辺 栞③ 渡辺 優菜③ (秋田北)
69 菅原 唯愛③ 金森 瑞空③ (山王)
70 太田 梓央里③ 松橋 由衣子③ (勝平)
71 佐々木 美梨亜② 京極 菜月② (雄和)
72 菅原 沙依③ 戸井田 凜③ (城東)
73 阿原 美優③ 長谷山 あかね③ (御野場)
74 黒澤 椛蓮③ 塚田 莉央③ (南高中等部)
75 星野 珠羽② 小島 佑奈② (土崎)
76 小野 稚夏② 津島 果林② (秋田東)
77 高橋 茉那③ 佐藤 花音③ (城東)
78 佐藤 里音③ 阿部 希海③ (御野場)
79 伊藤 瞳里③ 湊 早紀③ (御所野学院)
80 佐藤 釉葉② 松井 愛結奈② (外旭川)
81 齊藤 美空② 尾口 小絵② (城南)
82 吉田 愛実② 今野 心麗② (秋大附属)
83 佐々木 音穏③ 鎌田 琉月③ (山王)
84 今井 結菜② 仙葉 優月② (勝平)
85 九嶋 優衣③ 柴田 希々果③ (飯島)

令和3年度秋田市中学校春季卓球大会

結 果 一 覧

男子団体

優勝	秋田西	中学校
準優勝	城南	中学校
第3位	御野場	中学校
第3位	桜	中学校

女子団体

優勝	桜	中学校
準優勝	城南	中学校
第3位	城東	中学校
第3位	御野場	中学校

男子個人シングルス

	氏名	学校名	ふりがな
優勝	野村 順成	秋田西	のむら じゅんせい
準優勝	田口 皓規	桜	たぐち こうき
第3位	齊藤 央晄	外旭川	さいとう ひろあき
第3位	太田 駿樹	秋大附	おおた としき
第5位	宮田 佳宜	秋田西	みやた よしのぶ
第5位	小坂 天馬	秋田西	こさか てんま
第5位	五十嵐 一真	城南	いがらし かずま
第5位	藤井 陽真	山王	ふじい はるま
第9位	齊藤 佑典	秋大附	さいとう ゆうすけ
第9位	栗田 大輝	勝平	くりた だいき
第9位	大島 良太	秋田西	おおしま りょうた
第9位	設楽 将弥	秋田西	したら まさみ
第9位	千葉 庫太朗	城南	ちば こたろう
第9位	佐々木 悠太朗	秋大附	ささき ゆうたろう
第9位	富樫 徠	城南	とがし らい
第9位	荻原 陽向	外旭川	おぎわら はるむ

女子個人シングルス

	氏名	学校名	ふりがな
優勝	植田 莉聖	城東	うえた りせ
準優勝	新開 千裕	山王	しんかい ちひろ
第3位	佐藤 雪乃	城南	さとう ゆきの
第3位	嵯峨 愛淑	桜	さが あすみ
第5位	坂本 妙佐	秋田東	さかもと たえさ
第5位	北嶋 花果	桜	きたしま はなか
第5位	伊藤 結愛	泉	いとう ゆあ
第5位	七尾 琉華	城東	ななお るか
第9位	佐井 優愛	桜	さい ゆあ
第9位	柏谷 里帆	城南	かしわや りほ
第9位	戸嶋 心晴	秋田西	としま こはる
第9位	高橋 若奈	秋田南	たかはし わかな
第9位	佐井 利緒	桜	さい りお
第9位	嵯峨 愛梢	桜	さが あすえ
第9位	千葉 日南	城南	ちば ひなた
第9位	近藤 凪桜	城南	こんどう なお

令和3年度
秋田市中学校春季卓球大会

男子団体戦　トーナメント表

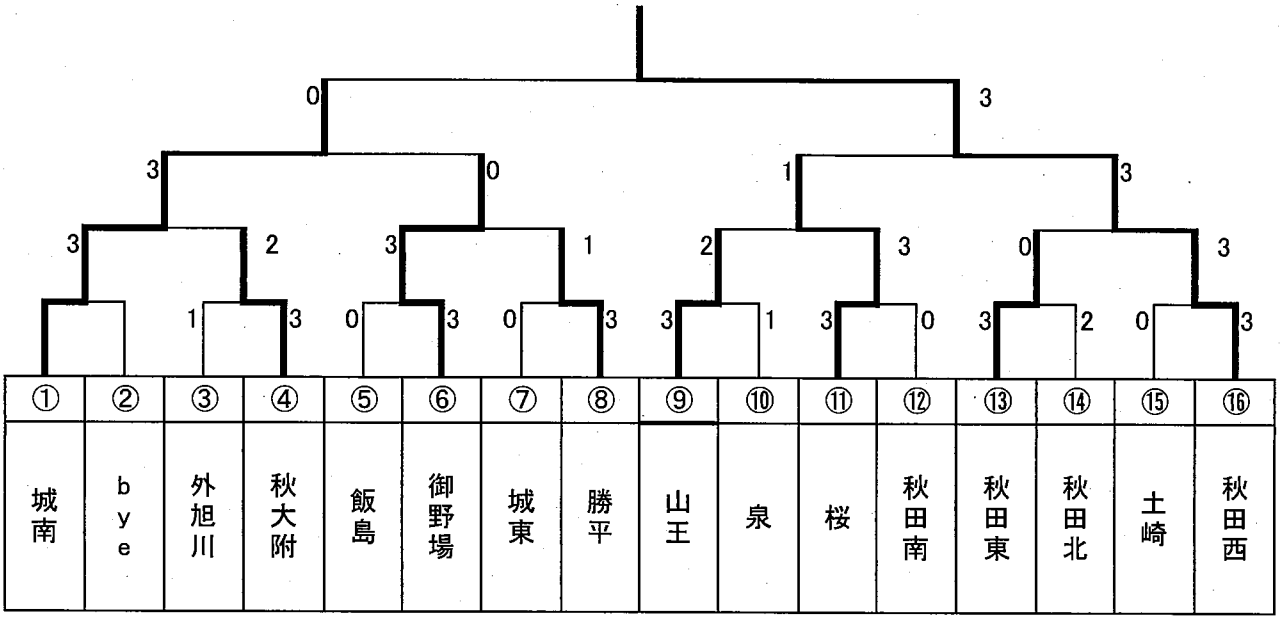

女子団体戦　トーナメント表

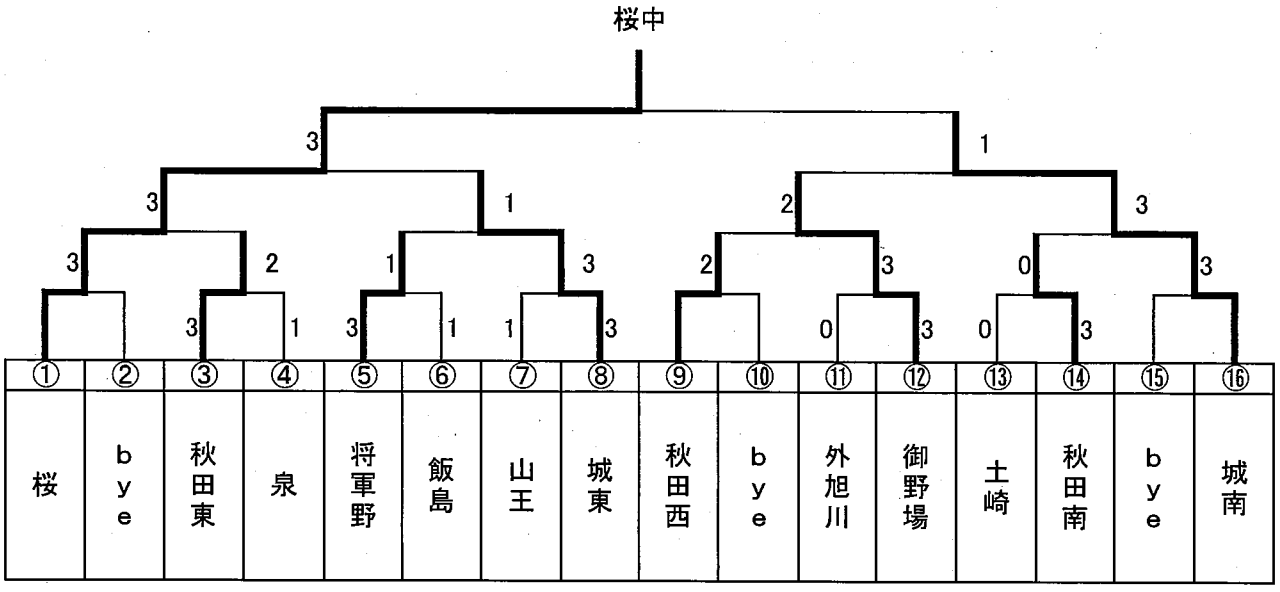

男子シングルス (1)

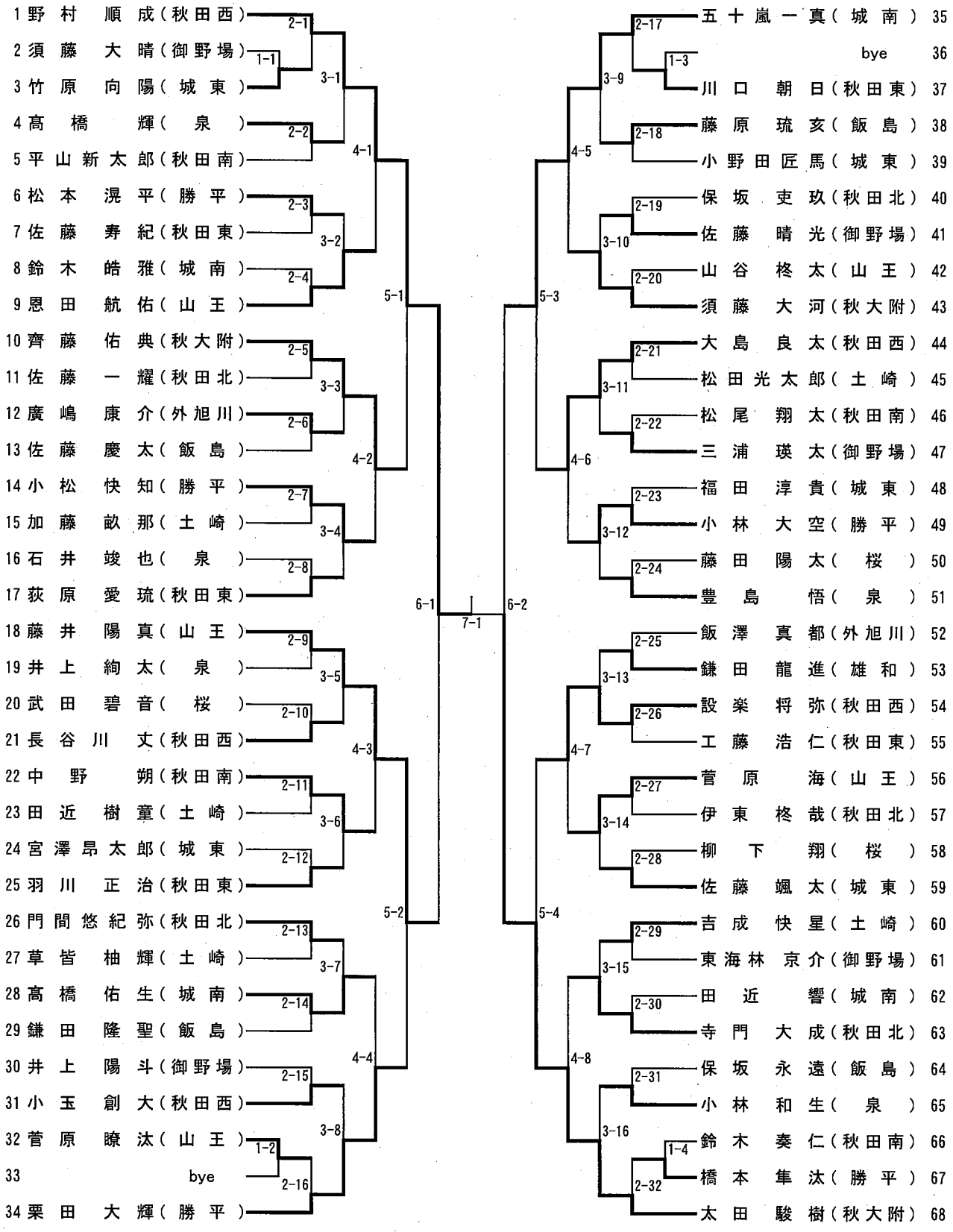
1 野村 順成（秋田西）
2 須藤 大晴（御野場）
3 竹原 向陽（城東）
4 髙橋 輝（泉）
5 平山新太郎（秋田南）
6 松本 滉平（勝平）
7 佐藤 寿紀（秋田東）
8 鈴木 皓雅（城南）
9 恩田 航佑（山王）
10 齊藤 佑典（秋大附）
11 佐藤 一耀（秋田北）
12 廣嶋 康介（外旭川）
13 佐藤 慶太（飯島）
14 小松 快知（勝平）
15 加藤 畝那（土崎）
16 石井 竣也（泉）
17 荻原 愛琉（秋田東）
18 藤井 陽真（山王）
19 井上 絢太（泉）
20 武田 碧音（桜）
21 長谷川 丈（秋田西）
22 中野 朔（秋田南）
23 田近 樹童（土崎）
24 宮澤昂太郎（城東）
25 羽川 正治（秋田東）
26 門間悠紀弥（秋田北）
27 草皆 柚輝（土崎）
28 髙橋 佑生（城南）
29 鎌田 隆聖（飯島）
30 井上 陽斗（御野場）
31 小玉 創大（秋田西）
32 菅原 瞭汰（山王）
33 bye
34 栗田 大輝（勝平）
35 五十嵐一真（城南）
36 bye
37 川口 朝日（秋田東）
38 藤原 琉亥（飯島）
39 小野田匠馬（城東）
40 保坂 吏玖（秋田北）
41 佐藤 晴光（御野場）
42 山谷 柊太（山王）
43 須藤 大河（秋大附）
44 大島 良太（秋田西）
45 松田光太郎（土崎）
46 松尾 翔太（秋田南）
47 三浦 瑛太（御野場）
48 福田 淳貴（城東）
49 小林 大空（勝平）
50 藤田 陽太（桜）
51 豊島 悟（泉）
52 飯澤 真都（外旭川）
53 鎌田 龍進（雄和）
54 設楽 将弥（秋田西）
55 工藤 浩仁（秋田東）
56 菅原 海（山王）
57 伊東 柊哉（秋田北）
58 柳下 翔（桜）
59 佐藤 颯太（城東）
60 吉成 快星（土崎）
61 東海林 京介（御野場）
62 田近 響（城南）
63 寺門 大成（秋田北）
64 保坂 永遠（飯島）
65 小林 和生（泉）
66 鈴木 奏仁（秋田南）
67 橋本 隼汰（勝平）
68 太田 駿樹（秋大附）
1-1
1-2
1-3
1-4
2-1
2-2
2-3
2-4
2-5
2-6
2-7
2-8
2-9
2-10
2-11
2-12
2-13
2-14
2-15
2-16
2-17
2-18
2-19
2-20
2-21
2-22
2-23
2-24
2-25
2-26
2-27
2-28
2-29
2-30
2-31
2-32
3-1
3-2
3-3
3-4
3-5
3-6
3-7
3-8
3-9
3-10
3-11
3-12
3-13
3-14
3-15
3-16
4-1
4-2
4-3
4-4
4-5
4-6
4-7
4-8
5-1
5-2
5-3
5-4
6-1
6-2
7-1

男子シングルス (2)

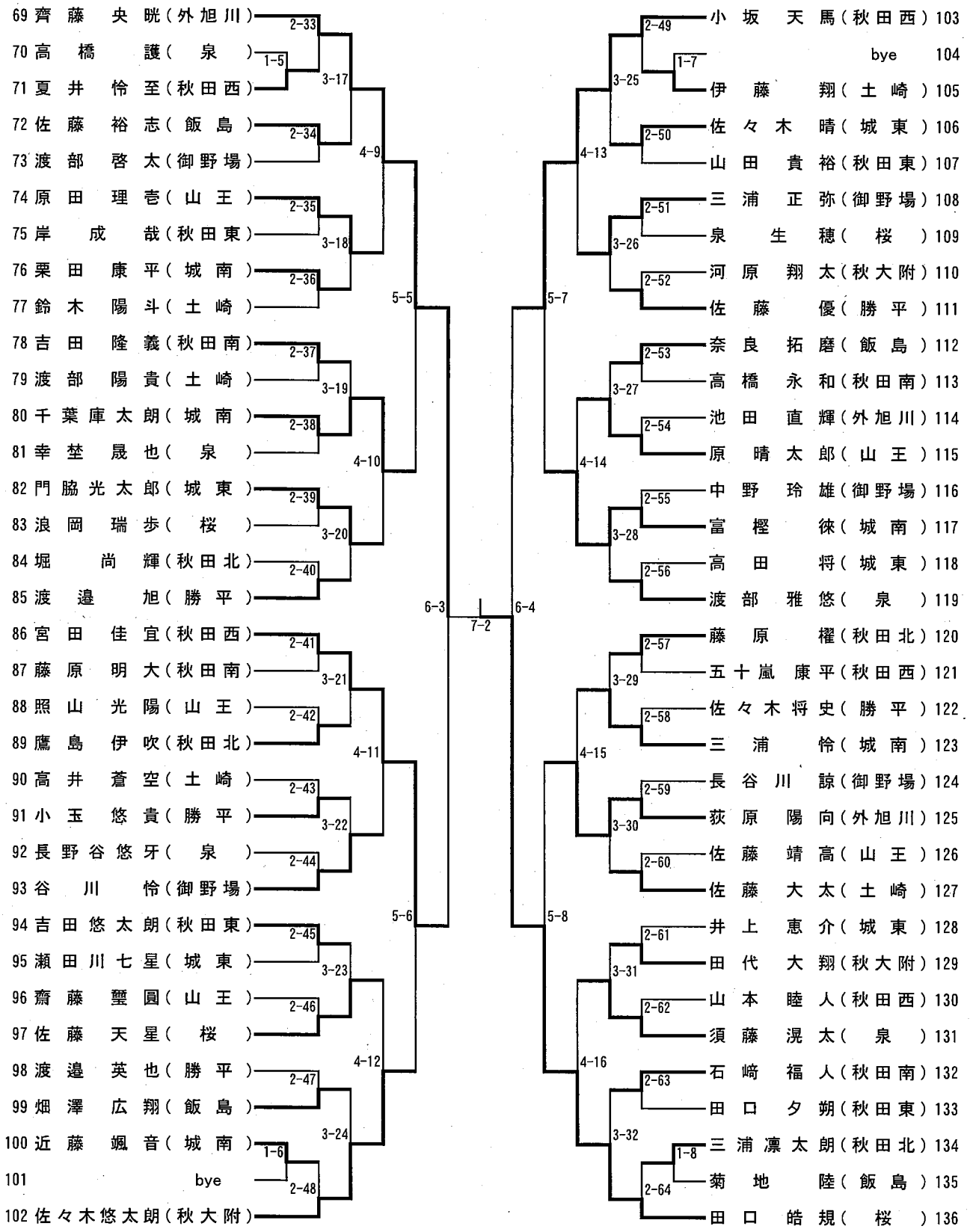
69 齊藤 央晄（外旭川）
70 高橋 護（泉）
71 夏井 怜至（秋田西）
72 佐藤 裕志（飯島）
73 渡部 啓太（御野場）
74 原田 理壱（山王）
75 岸 成哉（秋田東）
76 栗田 康平（城南）
77 鈴木 陽斗（土崎）
78 吉田 隆義（秋田南）
79 渡部 陽貴（土崎）
80 千葉庫太朗（城南）
81 幸埜 晟也（泉）
82 門脇光太郎（城東）
83 浪岡 瑞歩（桜）
84 堀 尚輝（秋田北）
85 渡邉 旭（勝平）
86 宮田 佳宜（秋田西）
87 藤原 明大（秋田南）
88 照山 光陽（山王）
89 鷹島 伊吹（秋田北）
90 高井 蒼空（土崎）
91 小玉 悠貴（勝平）
92 長野谷悠牙（泉）
93 谷川 怜（御野場）
94 吉田悠太朗（秋田東）
95 瀬田川七星（城東）
96 齋藤 璽圓（山王）
97 佐藤 天星（桜）
98 渡邉 英也（勝平）
99 畑澤 広翔（飯島）
100 近藤 颯音（城南）
101 bye
102 佐々木悠太朗（秋大附）
2-33
1-5
2-34
2-35
2-36
2-37
2-38
2-39
2-40
2-41
2-42
2-43
2-44
2-45
2-46
2-47
1-6
2-48
3-17
3-18
3-19
3-20
3-21
3-22
3-23
3-24
4-9
4-10
4-11
4-12
5-5
5-6
6-3
7-2
6-4
5-7
5-8
4-13
4-14
4-15
4-16
3-25
3-26
3-27
3-28
3-29
3-30
3-31
3-32
2-49
1-7
2-50
2-51
2-52
2-53
2-54
2-55
2-56
2-57
2-58
2-59
2-60
2-61
2-62
2-63
1-8
2-64
小坂 天馬（秋田西）103
bye 104
伊藤 翔（土崎）105
佐々木 晴（城東）106
山田 貴裕（秋田東）107
三浦 正弥（御野場）108
泉 生穂（桜）109
河原 翔太（秋大附）110
佐藤 優（勝平）111
奈良 拓磨（飯島）112
高橋 永和（秋田南）113
池田 直輝（外旭川）114
原 晴太郎（山王）115
中野 玲雄（御野場）116
富樫 徠（城南）117
高田 将（城東）118
渡部 雅悠（泉）119
藤原 櫂（秋田北）120
五十嵐 康平（秋田西）121
佐々木将史（勝平）122
三浦 怜（城南）123
長谷川 諒（御野場）124
荻原 陽向（外旭川）125
佐藤 靖高（山王）126
佐藤 大太（土崎）127
井上 恵介（城東）128
田代 大翔（秋大附）129
山本 睦人（秋田西）130
須藤 滉太（泉）131
石崎 福人（秋田南）132
田口 夕朔（秋田東）133
三浦凛太朗（秋田北）134
菊地 陸（飯島）135
田口 皓規（桜）136

女子シングルス (1)

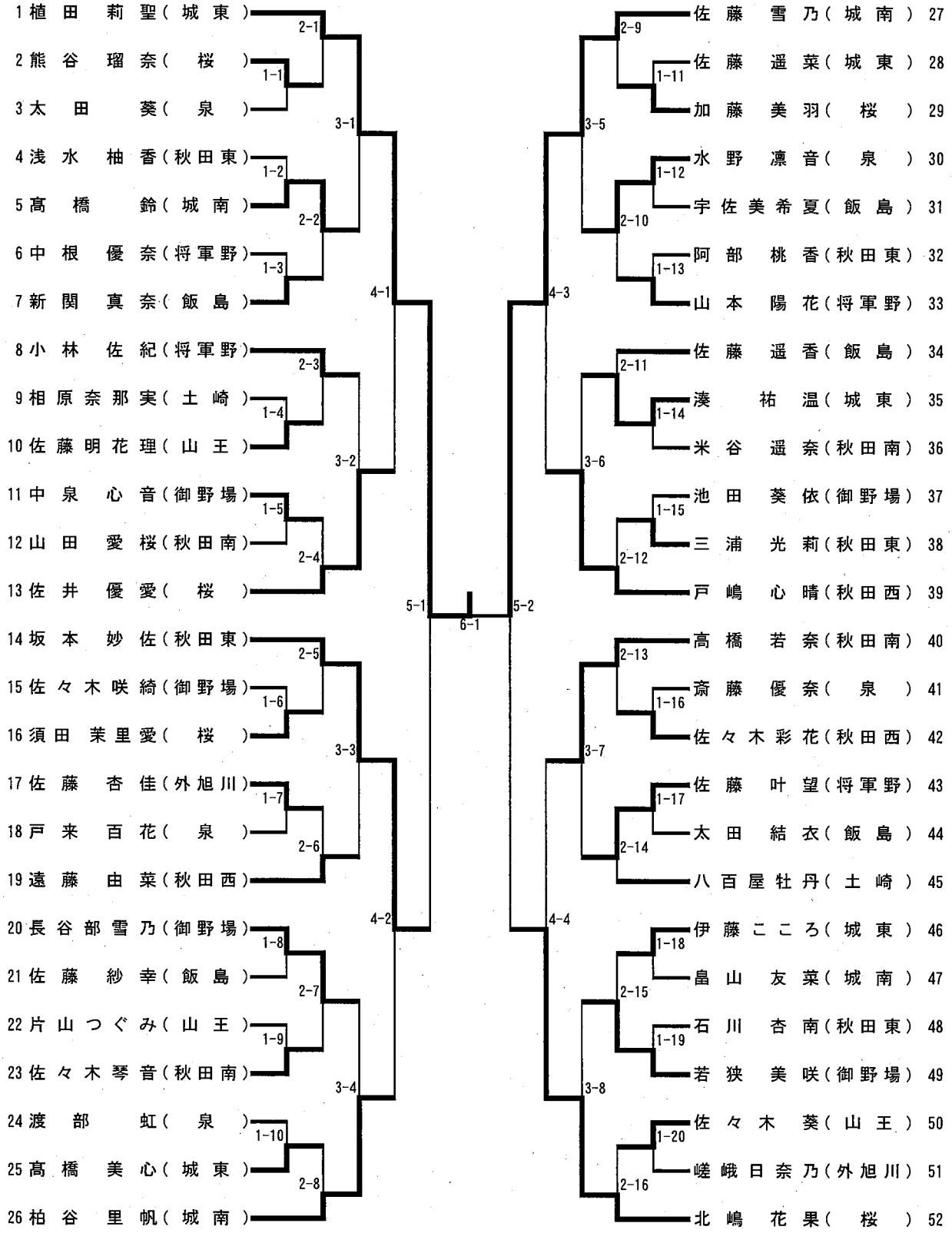
1 植田 莉聖（城東）
2 熊谷 瑠奈（桜）
3 太田 葵（泉）
4 浅水 柚香（秋田東）
5 髙橋 鈴（城南）
6 中根 優奈（将軍野）
7 新関 真奈（飯島）
8 小林 佐紀（将軍野）
9 相原奈那実（土崎）
10 佐藤明花理（山王）
11 中泉 心音（御野場）
12 山田 愛桜（秋田南）
13 佐井 優愛（桜）
14 坂本 妙佐（秋田東）
15 佐々木咲綺（御野場）
16 須田 茉里愛（桜）
17 佐藤 杏佳（外旭川）
18 戸来 百花（泉）
19 遠藤 由菜（秋田西）
20 長谷部雪乃（御野場）
21 佐藤 紗幸（飯島）
22 片山つぐみ（山王）
23 佐々木琴音（秋田南）
24 渡部 虹（泉）
25 髙橋 美心（城東）
26 柏谷 里帆（城南）
27 佐藤 雪乃（城南）
28 佐藤 遥菜（城東）
29 加藤 美羽（桜）
30 水野 凛音（泉）
31 宇佐美希夏（飯島）
32 阿部 桃香（秋田東）
33 山本 陽花（将軍野）
34 佐藤 遥香（飯島）
35 湊 祐温（城東）
36 米谷 遥奈（秋田南）
37 池田 葵依（御野場）
38 三浦 光莉（秋田東）
39 戸嶋 心晴（秋田西）
40 高橋 若奈（秋田南）
41 斎藤 優奈（泉）
42 佐々木彩花（秋田西）
43 佐藤 叶望（将軍野）
44 太田 結衣（飯島）
45 八百屋牡丹（土崎）
46 伊藤こころ（城東）
47 畠山 友菜（城南）
48 石川 杏南（秋田東）
49 若狭 美咲（御野場）
50 佐々木 葵（山王）
51 嵯峨日奈乃（外旭川）
52 北嶋 花果（桜）
1-1
1-2
1-3
1-4
1-5
1-6
1-7
1-8
1-9
1-10
1-11
1-12
1-13
1-14
1-15
1-16
1-17
1-18
1-19
1-20
2-1
2-2
2-3
2-4
2-5
2-6
2-7
2-8
2-9
2-10
2-11
2-12
2-13
2-14
2-15
2-16
3-1
3-2
3-3
3-4
3-5
3-6
3-7
3-8
4-1
4-2
4-3
4-4
5-1
5-2
6-1

女子シングルス (2)

53 伊藤 結愛(泉)
54 佐藤 明莉(飯島)
55 近藤 結愛(城東)
56 東海林 真帆(秋田西)
57 丸山 優妃(秋田東)
58 菊池 凛花(御野場)
59 佐藤 瑠南(城南)
60 仲塚 天音(外旭川)
61 遠藤 梨純(飯島)
62 柴田 南美(将軍野)
63 佐井 利緒(桜)
64 菅原 柊華(山王)
65 柳沢 汐音(御野場)
66 三浦 茉莉(秋田東)
67 伊藤 愛梨菜(秋田南)
68 千葉 いつか(秋田西)
69 藤島 朱里(城東)
70 渡邊 千晶(泉)
71 新開 千裕(山王)
72 成田 実穂(飯島)
73 菊地 琉那(城東)
74 平賀 叶望(城南)
75 鈴木 杏奈(泉)
76 高橋 美椰(将軍野)
77 斉藤 叶音(土崎)
78 嵯峨 愛梢(桜)

1-21　1-22　1-23　1-24　1-25　1-26　1-27　1-28　1-29　1-30
2-17　2-18　2-19　2-20　2-21　2-22　2-23　2-24
3-9　3-10　3-11　3-12
4-5　4-6
5-3　5-4
6-2

79 千葉 日南(城南)
80 小玉 奈々華(秋田東)
81 北嶋 結菜(飯島)
82 川井 栄菜(御野場)
83 柴田 莉翠(山王)
84 飯田 湖斗(桜)
85 越後 菜乃春(秋田南)
86 佐藤 風香(御野場)
87 辻 采明(秋田東)
88 水木 真乃(外旭川)
89 斉藤 柚葉(秋田西)
90 遠藤 ゆめ(将軍野)
91 七尾 琉華(城東)
92 小玉 里央(泉)
93 鎌田 空那(城東)
94 近藤 凪桜(城南)
95 照井 莉々子(将軍野)
96 越山 未來(桜)
97 中野 美優(飯島)
98 船木 優(秋田東)
99 佐藤 るな(泉)
100 八嶋 凛佳(御野場)
101 谷本 若菜(秋田南)
102 高橋 美峯(将軍野)
103 鈴木 麻那(土崎)
104 嵯峨 愛淑(桜)

1-31　1-32　1-33　1-34　1-35　1-36　1-37　1-38　1-39　1-40
2-25　2-26　2-27　2-28　2-29　2-30　2-31　2-32
3-13　3-14　3-15　3-16
4-7　4-8

令和３年度　秋田市中学校春季ソフトボール大会

令和３年４月２４日（土）・２５日（日）

向浜野球広場　　秋田市新屋砂奴寄4-6

Ｄ：こまちスタジアム側　　Ｂ：プール側

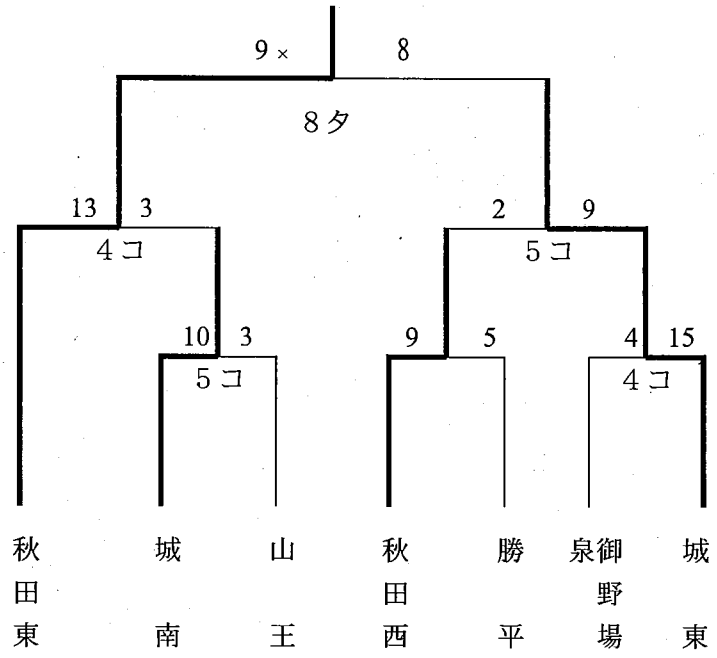

優勝　　秋田東中学校
優勝　　城　東中学校
第3位　　城　南中学校
**　　秋田西中学校**

令和3年度　秋田市中学校春季柔道大会　成績一覧

秋田県立武道館　柔道場
令和3年　4月24日(土)～4月25日(日)

1　団体戦　24日(土)

	優　勝	準　優　勝	第　3　位	第　3　位
男　子	山　王　中学校	御野場　中学校	勝　平　中学校	土　崎　中学校
女　子	御野場　中学校	土　崎　中学校	山　王　中学校	城　南　中学校

2　個人戦　25日(日)

【男子の部】

	優　勝	準　優　勝	第　3　位	第　3　位
50 kg 級	池　田　新　輝 御野場　中学校	保　坂　慈　永 御野場　中学校	宮　一　翔 城　東　中学校	川　村　泰　世 飯　島　中学校
55 kg 級	髙　橋　青　狼 御野場　中学校	佐　藤　優　斗 勝　平　中学校	大　原　慶　樹 土　崎　中学校	秋　元　紘　瑛 勝　平　中学校
60 kg 級	浜　野　敬　信 勝　平　中学校	髙　橋　十　楽 勝　平　中学校	佐々木　陸　凪 山　王　中学校	今　野　天　汰 山　王　中学校
66 kg 級	村　上　虎之介 御野場　中学校	斉　藤　大　昂 山　王　中学校	佐　藤　広　成 勝　平　中学校	伊　藤　七　斗 土　崎　中学校
73 kg 級	戸井田　悠　暉 御野場　中学校	梶　縄　響　世 山　王　中学校	豊　巻　太　翔 御野場　中学校	畠　山　彪 御野場　中学校
81 kg 級	藤　井　統　司 御野場　中学校	武　藤　大　河 山　王　中学校	喜　藤　譲　紀 勝　平　中学校	
90 kg 級	伊　藤　志　竜 山　王　中学校	三　浦　志　斗 御野場　中学校	渡　辺　圭　真 御野場　中学校	
90kg超級	髙　橋　稜　元 勝　平　中学校	玉　井　奏　大 城　南　中学校	佐々木　佑　真 飯　島　中学校	

【女子の部】

	優　勝	準　優　勝	第　3　位	第　3　位
40 kg 級	村　上　菜　桃 土　崎　中学校	佐　藤　サ　ン 山　王　中学校	土　田　野　乃 城　南　中学校	
44 kg 級	伊　藤　裕　南 土　崎　中学校	木　村　柚　葵 城　南　中学校	菅　原　希　鈴 飯　島　中学校	
48 kg 級	伊　藤　愛　美 御野場　中学校	佐　藤　美　空 御野場　中学校	工　藤　和　音 土　崎　中学校	菊　地　絢　音 城　東　中学校
52 kg 級	山野江　理　乃 御野場　中学校			
57 kg 級	武　藤　百　花 山　王　中学校	外　山　真　菜 土　崎　中学校		
63 kg 級	相　場　さつき 御野場　中学校	畠　山　蒼 飯　島　中学校		
70 kg 級	須　賀　彩　芭 土　崎　中学校			
70kg超級				

女子団体戦組合せ

決勝トーナメント　　**優勝：御野場中学校**

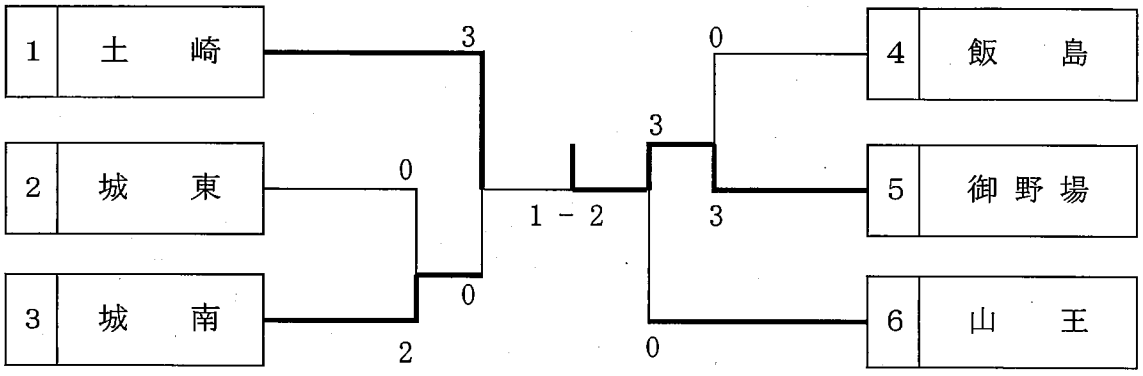

第３シード決定戦

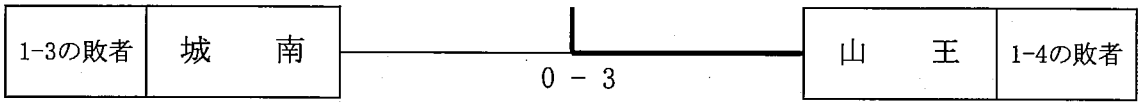

※女子団体戦はすべて第１試合場で行う

男子団体戦組合せ

決勝トーナメント　　**優勝：山王中学校**

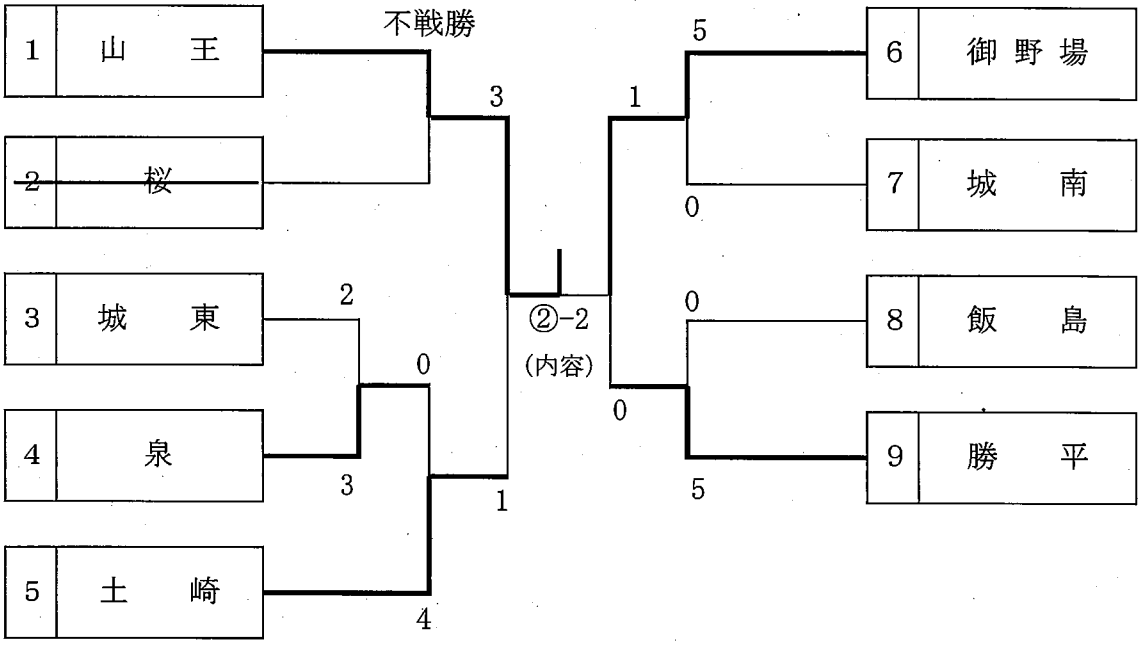

第３シード決定戦

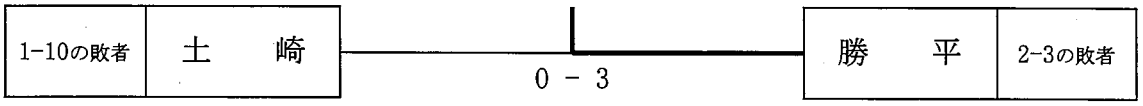

男子個人戦

50kg級

第１試合場

番号	選手名	学校名
1	池田　新輝	御野場
2	秋山　劉	秋田北
3	渡辺　伊織	泉
4	森川　裕生	飯島
5	宮　一翔	城東
6	川村　泰世	飯島
7	杉山　勇人	御野場
8	草薙　虎太郎	泉
~~9~~	~~高橋　碧志~~	~~桜~~
10	保坂　慈永	御野場

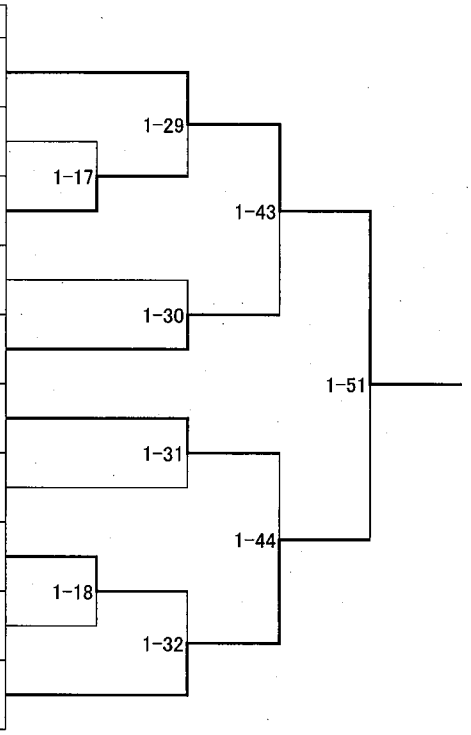

55kg級

第２試合場

番号	選手名	学校名
1	高橋　青狼	御野場
2	吉田　夢士	飯島
3	伊藤　佑太	桜
4	鎌田　侑悟	泉
5	菅原　翔空	勝平
6	大原　慶樹	土崎
7	佐々木　瑞樹	飯島
8	秋元　紘瑛	勝平
9	小柳　太陽	桜
10	石塚　優心	御野場
11	田村　杏慈	城東
12	佐藤　優斗	勝平

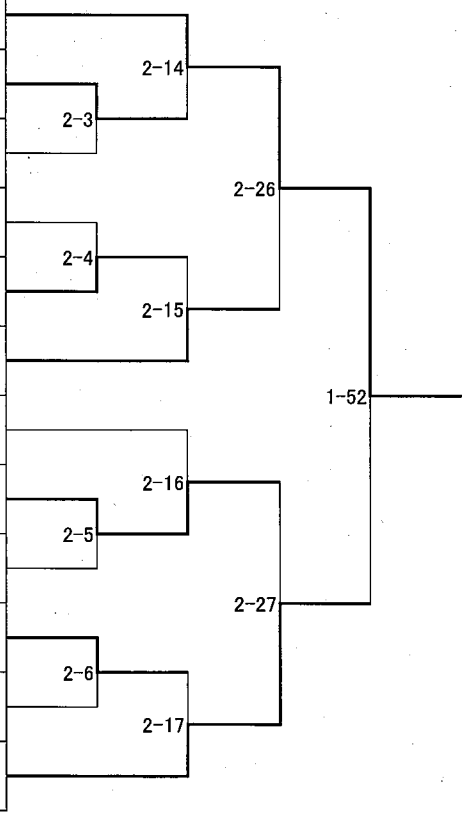

60kg級

第１試合場

番号	選手名	学校名
1	加賀谷　海斗	山王
2	佐藤　陽斗	飯島
3	熊谷　文汰	土崎
4	鎌田　東磨	秋田北
5	髙橋　十楽	勝平
~~6~~	~~門間　勇吹~~	~~土崎~~
7	村上　蔵之介	御野場
8	今野　天汰	山王
9	横山　拓郎	泉
10	古城　啓太	山王
11	浜野　敬信	勝平
12	相川　新一郎	城南
13	池田　会里	土崎
14	佐々木　陸凪	山王
15	佐藤　順哉	飯島
16	萩野　仁	泉
17	進藤　健太郎	御野場

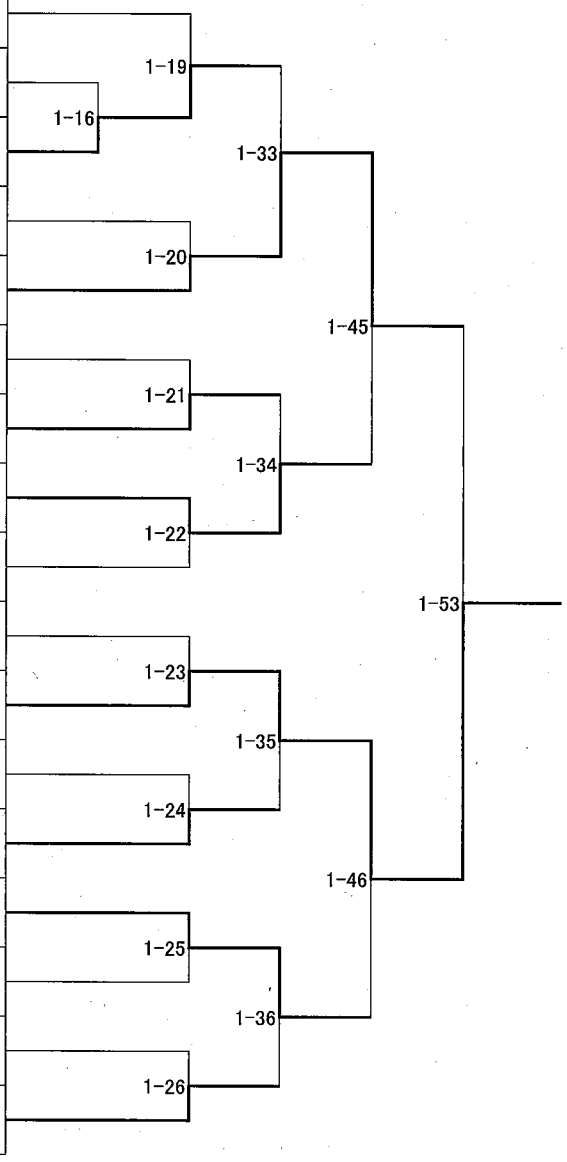

66kg級

第２試合場

番号	選手名	学校名
1	斉藤　大昂	山王
2	伊藤　優汰	城東
3	田中　勇成	飯島
4	髙橋　十元	勝平
5	伊藤　七斗	土崎
6	村上　虎之介	御野場
7	秋元　星哉	山王
~~8~~	~~新山　功志助~~	~~城東~~
9	佐藤　広成	勝平
10	小松　義樹	桜
11	目黒　健汰	土崎

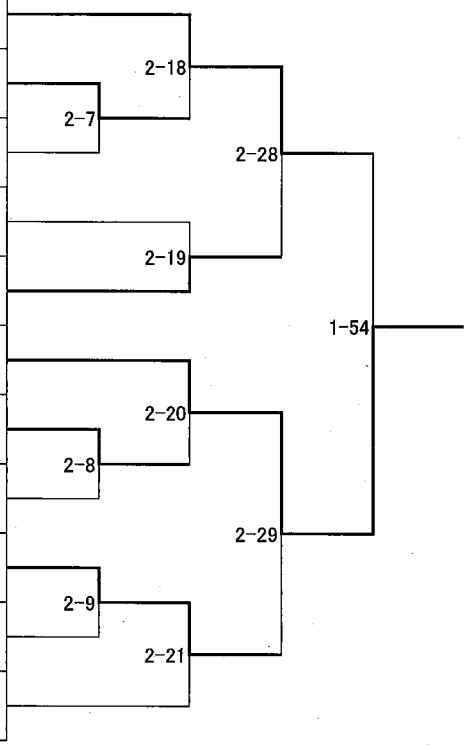

73kg級

第１試合場

番号	選手名	学校名
1	戸井田　悠暉	御野場
2	藤原　龍	桜
3	豊巻　太翔	御野場
4	駒井　秀祐	山王
5	杉渕　聖	土崎
6	畠山　彪	御野場
7	照井　琉真	飯島
8	梶縄　響世	山王

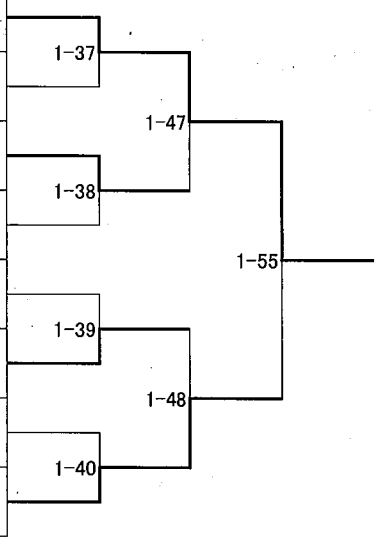

81kg級

第 1 試合場

番号	選手名	学校名	A	B	C	D	勝数	負数	順位
A	武藤 大河	山王		○	○	▲	2	1	2
B	喜藤 譲紀	勝平	▲		○	▲	1	2	3
C	藤嶋 優太	城東	▲	▲		▲	0	3	4
D	藤井 統司	御野場	○	○	○		3	0	1

試合順　1-27 A－B　1-28 C－D　1-41 A－C　1-42 B－D
1-49 B－C　1-50 A－D

90kg級

第 2 試合場

番号	選手名	学校名	A	B	C	D	E	勝数	負数	順位
A	豊島 空	城南		▲	○	▲	▲	1	3	4
B	三浦 志斗	御野場	○		○	○	▲	3	1	2
C	田口 悠月	河辺	▲	▲		▲	▲	0	4	5
D	渡辺 圭真	御野場	○	▲	○		▲	2	2	3
E	伊藤 志竜	山王	○	○	○	○		4	0	1

試合順　2-1 A－B　2-2 C－D　2-10 A－E　2-11 B－C　2-22 D－E
2-23 A－C　2-30 B－D　2-31 C－E　2-34 A－D　2-35 B－E

90kg超級

第 2 試合場

番号	選手名	学校名	A	B	C	D	勝数	負数	順位
A	玉井 奏大	城南			○	▲	1	1	2
~~B~~	~~大橋 拓宗~~	~~桜~~							
C	佐々木 佑真	飯島	▲			▲	0	2	3
D	髙橋 稜元	勝平	○		○		2	0	1

試合順　2-12 A－B　2-13 C－D　2-24 A－C　2-25 B－D
2-32 B－C　2-33 A－D

女子個人戦

40kg級　　第1試合場

番号	選手名	学校名	A	B	C	勝数	負数	順位
A	佐藤　サン	山王		○	▲	1	1	2
B	土田　野乃	城南	▲		▲	0	2	3
C	村上　菜桃	土崎	GS	○		2	0	1

試合順　1-1 A－B　1-7 B－C　1-11 A－C

44kg級　　第1試合場

番号	選手名	学校名	A	B	C	勝数	負数	順位
A	木村　柚葵	城南		○	▲	1	1	2
B	菅原　希鈴	飯島	▲		▲	0	2	3
C	伊藤　裕南	土崎	○	僅差		2	0	1

試合順　1-2 A－B　1-8 B－C　1-12 A－C

48kg級　　第1試合場

番号	選手名	学校名
1	工藤　和音	土崎
2	伊藤　千陽	飯島
3	関　理樺子	城東
4	伊藤　愛美	御野場
~~5~~	~~工藤　凛~~	~~山王~~
6	佐藤　美空	御野場
7	菊地　絢音	城東
8	鈴木　あかり	城南

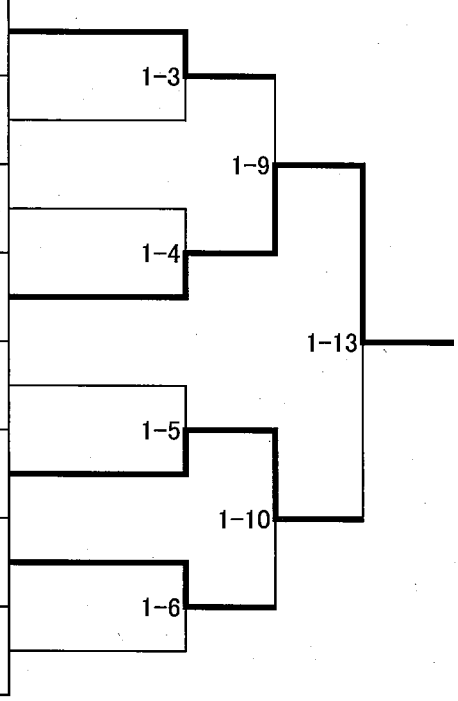

52kg級

第1試合場

番号	選　手　名	学校名
1	山野江　理乃	御野場

57kg級

第1試合場

番号	選　手　名	学校名
1	外山　真菜	土崎
2	武藤　百花	山王

1-14

63kg級

番号	選　手　名	学校名
1	畠山　蒼	飯島
2	相場　さつき	御野場

1-15

70kg級

番号	選　手　名	学校名
1	須賀　彩芭	土崎

秋田市中学校春季剣道大会

R3．4．25　秋田県立武道館

男子団体

優　勝	秋大附属	中学校
第２位	勝　平	中学校
第３位	秋田北	中学校
〃	土　崎	中学校

女子団体

優　勝	土　崎	中学校
第２位	勝　平	中学校
第３位	泉	中学校
〃	秋田北	中学校

男子個人

優　勝	川原瑠生	（勝　平）
第２位	金谷純成	（秋大附）
第３位	柏谷健太朗	（秋田北）
〃	三浦　歩	（秋田北）
第５位	岩本晃弥	（勝　平）
〃	池田景樹	（城　南）
〃	佐藤羽琉	（勝　平）
〃	土谷貴輝	（秋田北）

女子個人

優　勝	瀧澤史歩	（勝　平）
第２位	三浦帆乃夏	（土　崎）
第３位	淡路咲来	（勝　平）
〃	布施虹南	（土　崎）
第５位	髙橋一花	（秋田北）
〃	大竹璃胡	（秋田北）
〃	田中　夢	（勝　平）
〃	齊藤愛心	（御野場）

女子団体

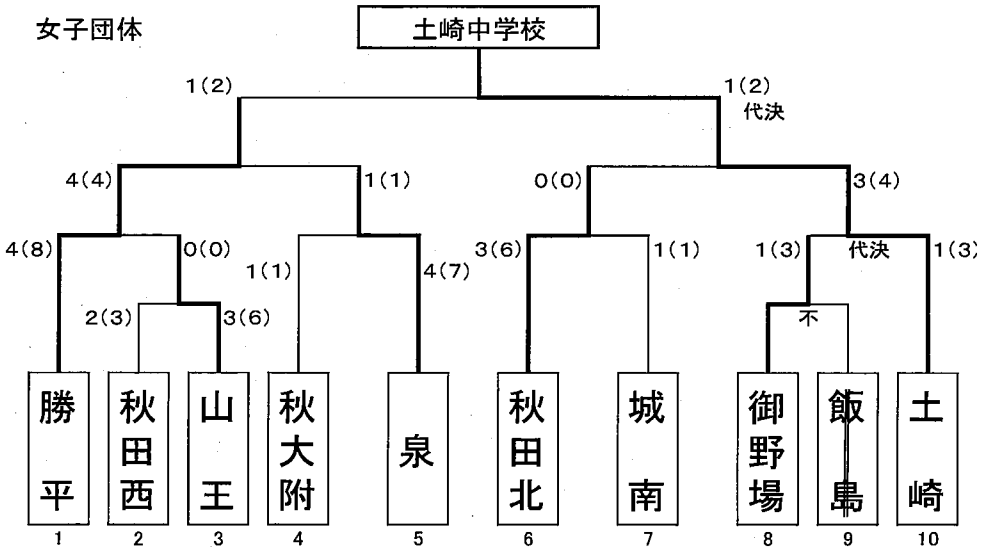

優勝	土　崎	第2位	勝　平	第3位	泉	第3位	秋田北

男子団体

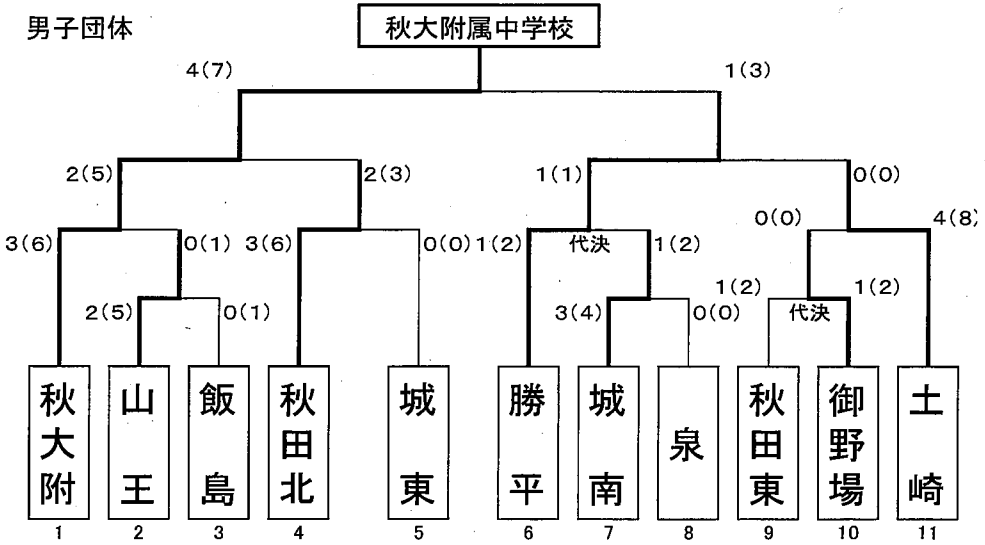

優勝	秋大附	第2位	勝　平	第3位	秋田北	第3位	土　崎

令和３年度秋田市中学校春季ラグビーフットボール大会結果

期　日　　令和３年４月２５日（日）
会　場　　秋田県立秋田工業高等学校ラグビー場
時　間　　１１：００～

優勝

将軍野中学校		秋田北中学校
前半	２４－　０	
後半	１７－　５	
	４１－　５	

将軍野中学校は８大会連続優勝

総合体育大会記録

主会期　令和3年6月19日～6月21日

第70回記念秋田市中学校総合体育大会　令和3年度秋田市中学校陸上競技大会【21053703】
ソユースタジアム【52030】
2021/06/19 ～ 2021/06/20

トラック審判長　山村 拓
スタート審判長　山村 拓
跳躍審判長　山村 拓
投てき審判長　山村 拓
招集所審判長　駒野 仁彦
記録主任　伊藤 賢悦

日付	種目	1位	2位	3位	4位	5位	6位	7位	8位
6月20日	中学男子1年100m 風:+2.6	熊井 奨真(1) 12.05 桜	瀧澤 勇人(1) 12.40 山王	三井所 陸(1) 12.66 秋田西	猿田 力輝(1) 12.80 秋田西	加藤 颯(1) 12.82 外旭川	渡邊 光徠(1) 12.98 秋田南	吉田 羚蒼(1) 13.36 御所野学院	足利 颯太(1) 17.11 城東
6月20日	中学男子2年100m 風:+2.6	佐々木 大(2) 11.79 山王	瀬川 路偉(2) 12.21 外旭川	佐々木楽煉(2) 12.22 城南	小松 雅宗(2) 12.24 南高中等部	塚田 大翔(2) 12.26 南高中等部	川村 優樹(2) 12.36 山王	佐藤 凜(2) 12.51 秋田東	松川 佑希(2) 12.58 秋田東
6月20日	中学男子3年100m 風:+2.4	伊藤 春陽(3) 11.56 秋田西	小松田琥太郎(3) 11.61 秋田東	大尻 歩(3) 11.62 秋田北	鎌田 颯晟(3) 11.97 御野場	菅原 董馬(3) 12.03 秋田北	佐藤 尊琉(3) 12.09 泉	後藤 柊(3) 12.19 城南	澤田 瑛諒(3) 12.25 城南
6月19日	中学男子共通200m 風:-1.1	佐々木崇登(3) 24.04 秋田西	渡部凜之介(3) 24.26 城南	山田 智央(3) 24.36 城東	播磨 怜星(3) 24.73 桜	小林 快(3) 25.02 御野場	太田 峻(3) 25.02 山王	阿部 瑠生(3) 25.32 秋田東	高橋 佳司(3) 25.75 城東
6月20日	中学男子共通400m	石井 輔(3) 53.88 山王	坂谷 春翔(3) 55.02 将軍野	高橋 勇正(3) 55.97 秋田西	佐々木成愛斗(3) 56.42 秋田西	畠山 一阜(3) 56.79 土崎	木内 棗汰(3) 56.94 山王	大野 駿斗(2) 57.77 御野場	百目木奏詠(3) 57.86 秋田東
6月20日	中学男子共通800m	伊藤 大智(2) 2:05.13 御所野学院	佐藤 優真(3) 2:07.09 城南	荻原 太陽(3) 2:07.92 将軍野	川村 浬久(3) 2:09.50 秋田南	泉 悠人(3) 2:10.17 御野場	花田 爽空(3) 2:13.08 秋田東	山田政一郎(3) 2:14.25 御野場	武田 翼(3) 2:17.87 秋大附属
6月20日	中学男子1年1500m	高橋 愛琥(1) 4:27.52 泉 GR	堀内 盟(1) 4:56.42 飯島	菅野 滉(1) 4:57.59 飯島	佐藤 令空(1) 4:59.98 外旭川	進藤 李輝(1) 5:02.47 秋大附属	高橋 壮汰(1) 5:07.59 土崎	澤田石桔平(1) 5:07.63 秋田東	佐藤 青空(1) 5:09.46 秋田東
6月20日	中学男子2/3年1500m	野村 汰輝(3) 4:23.39 秋田西	鈴木 万里(3) 4:31.14 飯島	渡部 康平(3) 4:34.44 城東	中山 遥斗(3) 4:34.74 土崎	小玉 優太(3) 4:35.26 御野場	袴田 克時(3) 4:35.30 城東	鈴木 和徳(2) 4:36.06 秋田東	菅原 舷暉(2) 4:43.48 城南
6月19日	中学男子共通3000m	池田 知洋(3) 9:39.37 城南	兜森 裕貴(2) 9:42.69 秋田東	土崎 統正(3) 9:47.58 桜	藤原 健(2) 10:17.10 山王	小林 圭介(2) 10:24.49 城南	二田 悠(2) 10:39.38 飯島	森元 結斗(2) 10:51.50 御野場	渡部 遥仁(2) 10:55.82 御野場
6月20日	中学男子共通110mH 風:+0.4	佐藤 将(3) 15.20 山王	加藤 瑠(3) 16.20 秋田西	明吉瑛太郎(2) 17.35 将軍野	笹本日夏多(3) 17.37 城南	佐藤 一進(3) 18.46 秋大附属	保坂 優也(2) 18.52 秋田東	中鶴間莉雄(3) 19.03 秋田北	
6月20日	中学男子低学年4X100mR	山王 49.05 中村 瀬士(1) 瀧澤 勇人(1) 阿部琥汰郎(2) 小野 蓮嗣(2)	外旭川 49.12 柏木 怜太(2) 加藤 颯(1) 長尾 柊(1) 瀬川 路偉(2)	秋田西 49.22 猿田 力輝(1) 吹谷 俐空(2) 三井所 陸(1) 佐藤 奏多(2)	御所野学院 50.02 齋藤 椿哉(1) 花田 壮(2) 吉田 羚蒼(1) 伊藤 大智(2)	桜 50.18 佐藤 圭輔(1) 熊井 奨真(1) 佐々木勇眞(2) 黒澤 南葵(2)	城南 50.82 相川 拓海(1) 櫻井 琉人(2) 佐々木楽煉(2) 三平 奏斗(1)	泉 50.95 中川 夏輝(1) 高橋 和輝(2) 畠山 友輔(1) 青木 陽祐(2)	秋大附属 51.25 盛田 慎悟(1) 進藤 李輝(1) 武石 彬史(2) 小野慧士郎(2)
6月20日	中学男子共通4X100mR	山王 44.98 太田 峻(3) 石井 輔(3) 佐藤 将(3) 佐々木 大(2)	秋田西 45.98 佐々木成愛斗(3) 佐々木崇登(3) 高橋 勇正(3) 伊藤 春陽(3)	秋田北 46.59 宇佐美 篤(3) 中川 秀音(3) 菅原 董馬(3) 大尻 歩(3)	泉 46.72 佐藤 尊琉(3) 田口 凜晴(3) 齋藤 絢太(3) 田村 琉翔(3)	南高中等部 47.25 小松 雅宗(2) 高橋 仁翔(3) 高橋 煌司(3) 塚田 大翔(2)	秋田東 47.29 川端 健瑠(3) 小松田琥太郎(3) 阿部 瑠生(3) 百目木奏詠(3)	城南 47.42 宮下 和弥(3) 渡部凜之介(3) 後藤 柊(3) 澤田 瑛諒(3)	桜 47.59 松岡 颯大(3) 播磨 怜星(3) 本合 結人(3) 金岡 拓途(3)
6月19日	中学男子共通走高跳	相原 世龍(3) 1m77 秋田西	佐藤 緋色(2) 1m55 山王	佐藤 奏音(2) 1m55 山王	内ヶ崎巧真(3) 1m55 秋大附属	大関 陽聖(3) 1m50 土崎	戸田 陸空(2) 1m50 秋田西	北條 藍音(2) 1m45 泉	千田 陽太(2) 1m40 秋田東
6月19日	中学男子共通棒高跳	大原 瑛斗(3) 3m70 秋田南	奥野 大哉(3) 3m00 秋田南	畠山 太一(2) 2m30 秋大附属					
6月20日	中学男子共通走幅跳	田口 凜晴(3) 6m24(+1.8) 泉	吹谷 俐空(2) 5m96(+0.9) 秋田西	渡辺 悠太(3) 5m83(+1.9) 秋田南	高橋 仁翔(3) 5m80(+0.7) 南高中等部	櫻庭 幸登(3) 5m66(+2.6) 御野場 公認5m56(+1.7)	松岡 颯大(3) 5m47(+1.2) 桜	本合 結人(3) 5m28(+1.9) 桜	柿崎広太朗(2) 5m26(+0.8) 泉
6月20日	中学男子共通砲丸投	石井 健資(3) 12m62 御野場 GR	黒坂 桜汰(3) 10m20 秋田西	高橋 貴弥(3) 9m85 将軍野	田仲 雄世(3) 9m07 外旭川	藤原 憲輔(3) 8m88 秋田南	佐藤 琉生(3) 8m81 泉	北嶋 晄多(2) 8m07 山王	工藤 義人(3) 8m01 御野場
6月19日 ～20日	中学男子共通四種競技	金岡 拓途(3) 2126点 桜 17.33(-0.7)-11m60 1m55-56.82	佐々木 芳(3) 1733点 城南 17.83(-0.7)-8m09 1m45-58.43	藤田 海央(2) 1660点 山王 19.91(-0.7)-8m93 1m60-59.86	川原晴琉斗(3) 1654点 秋大附属 19.98(-0.7)-9m18 1m55-59.21	安田 丈(3) 1546点 豊岩 19.42(-0.7)-9m30 1m40-1:00.73	伊東 煌陽(2) 862点 御野場 22.54(-0.7)-7m17 NM-1:01.32		
対抗得点	男子総合	秋田西 63点	山王 54点	城南 31点	桜 22点	秋田南 21点	御野場 18点	外旭川 18点	泉 17点
対抗得点	男女総合	秋田西 90.5点	山王 84点	城南 67点	御野場 38点	南高中等部 37点	桜 36点	秋田東 35点	泉 32点

6月19日	中学男子奨励100m	中村 瀬士(1) 13.58(-1.4) 山王	嵯峨 舞人(1) 13.89(-0.8) 秋田西	畠山 友輔(1) 14.03(-1.8) 泉	荒井 悠翔(1) 14.06(-1.4) 桜	北林 貴一(1) 14.11(-0.8) 桜	今野 遥斗(1) 14.12(-1.8) 城東	伊藤 悠晴(1) 14.39(-0.8) 城南	鎌田 詢都(1) 14.46(-0.8) 飯島
6月19日	中学男子奨励1500m	藤井 奏太(1) 5:06.75 飯島	早川 諒(1) 5:19.19 飯島	田原 遥登(1) 5:27.09 秋田東	佐藤瑠維斗(1) 5:27.59 城南	佐藤 莉樹(1) 5:30.40 土崎	川村 寿(1) 5:31.03 外旭川	三浦 雄介(1) 5:40.20 秋大附属	相原 圭吾(1) 6:03.34 秋大附属
6月19日	中学男子奨励走幅跳	長尾 柊(1) 4m81(+4.3) 外旭川 公認3m87(+2.0)	岡部 智也(1) 4m76(+2.6) 御所野学院 公認記録なし	中嶋 晃佑(1) 4m46(+2.3) 御所野学院 公認3m97(+1.4)	堀 将真(1) 4m25(+2.7) 泉 公認記録なし	佐藤 瑠泉(1) 4m22(+1.9) 秋田北	菅原 悠和(1) 4m17(+1.9) 山王	佐藤 蒼真(1) 4m13(+1.5) 外旭川	田中 亜門(1) 4m11(+1.8) 桜

GR:大会記録
走高跳において，同記録で順位がついているものは，無効試技数の差による．

第70回記念秋田市中学校総合体育大会　令和3年度秋田市中学校陸上競技大会【21053703】
ソユースタジアム【52030】
2021/06/19 ～ 2021/06/20

トラック審判長　山村 拓
スタート審判長　山村 拓
跳躍審判長　山村 拓
投てき審判長　山村 拓
招集所審判長　駒野 仁彦
記録主任　伊藤 賢悦

日付	種目	1位	2位	3位	4位	5位	6位	7位	8位
6月20日	中学女子1年100m 風:+3.4	佐々木心菜(1) 13.03 城南	柴山　幸子(1) 13.36 城南	宇佐美心寧(1) 13.39 南高中等部	二階堂可織(1) 13.47 泉	加藤　環南(1) 14.11 城東	柏谷　杏奈(1) 14.26 秋田北	岡見　星祈(1) 14.36 南高中等部	保泉　花笑(1) 14.37 桜
6月20日	中学女子2年100m 風:+2.1	岡本　花(2) 12.95 御野場	鈴木　希実(2) 13.00 秋大附属	成田　芽暖(2) 13.19 城南	常田　心愛(2) 13.96 秋田西	熊谷　理沙(2) 14.03 御所野学院	遠間はあと(2) 14.16 秋田東	平川　沙都(2) 14.25 御野場	長堀　柚奈(2) 14.35 秋田東
6月20日	中学女子3年100m 風:+2.5	渋谷　天音(3) 13.02 秋田西	平野内希和(3) 13.31 山王	齋藤　花(3) 13.37 御野場	佐藤　叶実(3) 13.42 城南	太田向日葵(3) 13.46 城南	朝香　杏菜(3) 13.64 山王	渡　怜菜(3) 13.65 飯島	髙橋　湊羽(3) 13.66 桜
6月19日	中学女子共通200m 風:-1.3	佐藤　有紗(2) 27.64 秋田東	下間　真城(3) 28.24 御野場	佐藤　多恵(3) 28.84 将軍野	石井　智圭(3) 28.90 飯島	櫻井　芽衣(3) 29.10 城東	杉山　遥望(2) 29.23 秋大附属	豊島　凪沙(3) 29.42 御野場	畠山　紗愛(3) 29.85 泉
6月20日	中学女子共通800m	須藤　彩楽(3) 2:28.23 南高中等部	佐藤　夢菜(2) 2:28.74 秋田西	大野　咲子(3) 2:31.26 御野場	小林　稟桜(2) 2:33.16 土崎	白井　千咲(2) 2:35.91 城東	竹嶋　優心(2) 2:36.76 御野場	入江　陽葵(3) 2:37.43 飯島	佐々木優珠(2) 2:37.75 秋田南
6月20日	中学女子1年1500m	柏木　恋羽(1) 5:24.69 秋田西	鈴木　双葉(1) 5:25.70 飯島	船木　爽羽(1) 5:26.88 城南	山田　志乃(1) 5:34.36 山王	土肥　千笑(1) 5:35.54 泉	今野　愛優(1) 5:37.99 泉	髙橋　ゆな(1) 5:41.86 御野場	幸田　美愛(1) 5:51.24 秋田西
6月20日	中学女子2/3年1500m	本間　翔子(3) 4:52.30 城東	那波　碧彩(2) 5:01.39 秋大附属	加藤　礼夢(2) 5:07.49 泉	塚田悠利亜(3) 5:09.15 秋田西	石田　美衣(2) 5:09.37 秋田南	小林　未来(2) 5:14.26 秋田西	田口　瑞香(3) 5:15.26 山王	中村　愛衣(2) 5:15.93 秋田北
6月20日	中学女子共通100mH 風:+2.0	三浦　千佳(3) 14.86 外旭川	萬谷　由愛(3) 15.50 山王	伊藤　充生(3) 16.04 山王	赤坂　愛理(2) 16.50 土崎	小出　希綾(3) 16.57 将軍野	須田　京香(3) 17.23 桜	小西　周(3) 17.30 御所野学院	東海林歩果(2) 17.34 秋田南
6月20日	中学女子低学年4X100mR	城南 53.25 小林美沙季(2) GR 柴山　幸子(1) 田名部　蒼(2) エヨング稟和(1)	泉 55.24 鈴木　咲良(2) 二階堂可織(1) 池田　理紗(1) 田口　琳子(2)	秋田東 55.51 佐藤麻理奈(1) 深井　結芽(1) 佐藤　空愛(2) 遠間はあと(2)	御所野学院 56.83 那須　紅愛(1) 熊谷　理沙(2) 髙橋美沙輝(1) 麻生　優奈(2)	山王 57.08 田村　紗依(1) 植田　朱音(1) 小熊ユキナ(2) 佐藤　絢那(2)	南高中等部 57.54 岡見　星祈(1) 齋藤　海侑(2) 佐々木梨恋(2) 山本　一稀(1)	桜 58.00 澤頭　玲空(2) 菊地　凛(2) 鈴木　結葵(1) 堀井　千歳(1)	
6月20日	中学女子共通4X100mR	城南 52.04 佐藤　叶実(3) 成田　芽暖(2) 佐々木心菜(1) 太田向日葵(3)	山王 52.14 萬谷　由愛(3) 伊藤　那月(3) 朝香　杏菜(3) 平野内希和(3)	秋田東 53.53 佐々木陽向(3) 海老澤ももか(3) 長堀　柚奈(2) 佐藤　有紗(2)	秋大附属 53.58 田中　奏愛(2) 鈴木　希実(2) 杉山　遥望(2) 佐々木美海(3)	南高中等部 54.14 齋藤　萌衣(2) 須藤　彩楽(3) 船木　美波(3) 宇佐美心寧(1)	秋田南 54.53 東海林歩果(2) 今野　眞子(2) 佐々木優珠(2) 石塚琉莉子(3)	泉 54.78 田口　葵子(3) 塚田　姫乃(3) 本間　琴野(3) 畠山　紗愛(3)	桜 55.17 大山　楓(3) 髙橋　湊羽(3) 須田　京香(3) 佐藤　琳咲(3)
6月20日	中学女子共通走高跳	小松　咲結(2) 1m46 秋田南	平山　彩弥(3) 1m46 将軍野	鈴木　心温(3) 1m30 土崎 赤沼　瑞希(3) 1m30 秋田西		大山　楓(3) 1m30 桜	川口　莉歩(2) 1m30 桜	佐々木真愛(2) 1m25 御所野学院 佐藤　茉子(1) 1m25 南高中等部	
6月19日	中学女子共通走幅跳	海老澤ももか(3) 5m12(+2.5) 秋田東 公認4m93(+0.8)	伊藤　那月(3) 4m93(+2.7) 山王 公認4m85(+1.6)	船木　美波(3) 4m91(+1.8) 南高中等部	中田　心結(3) 4m82(+2.8) 御所野学院 公認4m81(+1.3)	佐藤　蓮夏(3) 4m79(+1.8) 土崎	藤谷　希果(3) 4m63(+1.2) 城東	今野　眞子(2) 4m58(+3.8) 秋田南 公認4m42(+0.7)	古戸　詩音(3) 4m46(+2.3) 城南 公認4m42(+1.8)
6月19日	中学女子共通砲丸投	長崎　華佳(3) 9m56 南高中等部	伊藤未唯奈(2) 9m02 秋田北	髙橋　幸那(2) 8m89 桜	大島　琉依(3) 8m82 南高中等部	藤田　依瞳(3) 8m22 秋大附属	齋藤　愛(2) 8m15 秋田東	太田　ひな(2) 8m00 将軍野	大鳴　華恋(3) 7m98 外旭川
6月19日～20日	中学女子共通四種競技	佐藤　琳咲(3) 1945点 桜 16.89(-1.2)-1m30 7m04-28.54(+3.2)	戸嶋　心和(3) 1796点 土崎 17.24(-1.2)-1m30 6m44-29.49(+3.2)	浦山　彩未(3) 1720点 御所野学院 17.42(-1.2)-1m25 5m22-28.54(+3.2)	齋藤　凛妃(3) 1528点 土崎 19.25(-1.2)-1m20 8m28-30.73(+3.2)	渡部　夏子(3) 1258点 御所野学院 20.77(-1.2)-1m20 6m17-30.87(+3.2)	髙橋　輝(2) 1148点 南高中等部 20.78(-1.2)-1m25 6m38-33.74(+3.2)	伊藤　メイ(2) 930点 山王 20.04(-1.2)-NM 6m46-32.36(+3.2)	谷藤　里緒(2) 907点 南高中等部 23.83(-1.2)-NM 8m05-30.60(+3.2)
対抗得点	女子総合	城南 36点	山王 30点	秋田西 27.5点	南高中等部 27点	秋田東 22点	御野場 20点	土崎 19.5点	秋大附属 16点
対抗得点	男女総合	秋田西 90.5点	山王 84点	城南 67点	御野場 38点	南高中等部 37点	桜 36点	秋田東 35点	泉 32点

6月19日	中学女子オープン1500m	太田　理子(3) 5:52.26 泉	佐藤　佑月(2) 6:01.44 秋田北	後藤　星俐(2) 6:08.96 秋田西	後藤　結子(2) 6:18.99 秋田南				
6月19日	中学女子奨励100m	菊池　麗愛(1) 14.97(-0.5) 城南	丸谷　翠(1) 15.17(-0.7) 山王	藤井　春乃(1) 15.21(-0.5) 山王	今野　優羽(1) 15.29(-0.5) 秋田西 関　香奈美(1) 15.29(-0.7) 御所野学院		藤谷さくら(1) 15.32(-0.7) 秋田西	高橋　凜(1) 15.53(-0.7) 城東	近藤　美柚(1) 15.69(-0.5) 城東
6月19日	中学女子奨励800m	佐藤　瑞姫(1) 2:42.78 御所野学院	米山希和子(1) 2:51.97 秋大附属	佐藤　優衣(1) 2:54.46 泉	下坂　莉央(1) 2:55.72 秋田北	花田　瑞希(1) 3:00.50 土崎	長谷川桜子(1) 3:05.76 秋大附属	宮田　真奈(1) 3:09.25 将軍野	土門りおん(1) 3:09.56 城東
6月20日	中学女子奨励走幅跳	エヨング稟和(1) 4m20(+1.9) 城南	鈴木　詩乃(1) 3m92(+1.0) 秋大附属	村井　結(1) 3m82(+0.6) 秋田西	髙橋美沙輝(1) 3m76(+1.1) 御所野学院	保坂　玲実(1) 3m63(+1.6) 城南	山田菜々瀬(1) 3m62(+2.3) 土崎 公認記録なし	小林　未菜(1) 3m61(+2.4) 将軍野 公認3m49(+1.5)	小川　萌衣(1) 3m60(+1.5) 山王

GR:大会記録
走高跳において，同記録で順位がついているものは，無効試技数の差による．

凡例　GR:大会記録 NM:記録なし

第70回記念秋田市中学校総合体育大会水泳競技大会

男子

2021/6/20　　秋田県立総合プール

	1	2	3	4	5	6	7	8
自由形 50m	伊藤 大智 御所野学院 中3 大会新 25.44	柏崎 文哉 山王 中3 26.45	佐藤 伊織 桜 中3 26.67	髙橋 大輔 城南中 中1 27.35	伊藤 竜弥 南高中等部 中1 27.45	加藤 陽 山王 中1 27.80	石山 凌 土崎 中2 28.53	村上 大我 桜 中1 29.09
自由形 100m	柏崎 文哉 山王 中3 57.40	伊藤 碧 秋田東 中1 1:00.00	加藤 陽 山王 中1 1:00.68	石山 凌 土崎 中2 1:02.71	後藤 秀弥 秋大附属中 中1 1:03.88	中野 湧斗 秋大附属中 中3 1:05.17	佐藤 雄斗 山王 中1 1:05.49	下間 宙来 泉 中3 1:05.86
自由形 200m	土田 朝陽 山王 中3 2:03.79	伊藤 碧 秋田東 中1 2:12.96	中野 湧斗 秋大附属中 中3 2:22.77	淡路 千煌 秋大附属中 中1 2:25.22	堀 天晴 将軍野 中2 2:25.40	今野 俊宏 秋田東 中1 2:32.38	鈴木 蓮 泉 中1 2:35.05	杉山 紘介 将軍野 中1 2:39.96
自由形 400m	土田 朝陽 山王 中3 4:24.93	福田 脩真 秋大附属中 中3 4:46.02	髙橋 清英 山王 中3 4:51.37	淡路 千煌 秋大附属中 中1 5:01.97	今野 俊宏 秋田東 中1 5:16.77	佐々木陽人 山王 中3 5:25.60	杉山 紘介 将軍野 中1 5:35.35	熊谷 尚洸 飯島 中1 5:38.52
自由形 1500m (800m)	髙橋 清英 山王 中3 18:31.75 9:52.41	福田 脩真 秋大附属中 中3 18:32.81 9:51.63	後藤 秀弥 秋大附属中 中1 19:03.28 10:06.19	佐藤 雄斗 山王 中1 20:12.00 10:42.79	熊谷 尚洸 飯島 中1 22:34.60 11:49.41			
背泳ぎ 100m	佐藤 伊織 桜 中3 1:08.08	伊藤 優介 秋大附属中 中2 1:09.33	渡部 響 山王 中3 1:09.44	髙橋 涼太 城南中 中1 1:12.08	猪田 爽 城南中 中3 1:12.72	髙橋 篤樹 泉 中1 1:14.35	村上 大我 桜 中1 1:14.51	和田 湘己 山王 中2 1:20.36
背泳ぎ 200m	渡部 響 山王 中3 2:28.77	伊藤 優介 秋大附属中 中2 2:29.79	髙橋 涼太 城南中 中1 2:32.62	髙橋 篤樹 泉 中1 2:38.35	和田 湘己 山王 中2 2:55.58	大友 悠平 城南中 中2 2:57.19	渡部 奏 山王 中1 3:03.04	佐々木一ノ心 御野場 中3 3:08.05
平泳ぎ 100m	伊藤 大智 御所野学院 中3 1:08.09	小田島 蓮 山王 中3 1:12.17	甲斐 爽太 南高中等部 中3 1:12.62	藤谷 康司 山王 中3 1:13.85	佐々木優歩 飯島 中1 1:14.38	嵯峨 羚央 泉 中3 1:24.68	玉木 優吾 山王 中2 1:24.86	三戸瑳智弥 山王 中2 1:26.79
平泳ぎ 200m	甲斐 爽太 南高中等部 中3 2:36.22	小田島 蓮 山王 中3 2:40.57	藤谷 康司 山王 中3 2:42.18	佐々木優歩 飯島 中1 2:43.91	玉木 優吾 山王 中2 3:03.72	三戸瑳智弥 山王 中2 3:06.17	田口 友清 泉 中1 4:33.78	
バタフライ 100m	斎藤 彗玖 南高中等部 中3 58.63	茜谷 和樹 泉 中3 1:00.00	鎌田 瑛太 御野場 中3 1:00.61	土田 瑛心 勝平 中3 1:01.40	五十嵐 陽 飯島 中1 1:03.25	成田凛太朗 山王 中1 1:03.40	伊藤 竜弥 南高中等部 中1 1:04.13	斉藤 優真 城南中 中2 1:04.44
バタフライ 200m	斎藤 彗玖 南高中等部 中3 2:10.94	茜谷 和樹 泉 中3 2:16.63	鎌田 瑛太 御野場 中3 2:18.02	成田凛太朗 山王 中1 2:19.17	土田 瑛心 勝平 中3 2:19.66	五十嵐 陽 飯島 中1 2:20.47	斉藤 優真 城南中 中2 2:23.24	伊藤 杜和 秋大附属中 中2 2:30.72
個人メドレー 200m	鈴木 大斗 桜 中3 大会新 2:08.57	近藤 テオ 山王 中1 2:24.15	伊藤 拓海 山王 中1 2:33.51	猪田 爽 城南中 中3 2:38.30	堀 天晴 将軍野 中2 2:47.23	工藤 瞭汰 土崎 中2 3:07.17		
個人メドレー 400m	鈴木 大斗 桜 中3 大会新 4:34.29	近藤 テオ 山王 中1 5:08.91	伊藤 拓海 山王 中1 5:20.07					
フリーリレー 4x100m (第一泳者)	山王 土田 朝陽 柏崎 文哉 小田島 蓮 近藤 テオ 大会新 3:54.48 56.86	城南中 髙橋 涼太 猪田 爽 斉藤 優真 髙橋 大輔 4:06.56 1:01.78	秋大附属中 中野 湧斗 伊藤 杜和 伊藤 優介 福田 脩真 4:16.53 1:04.56	泉 茜谷 和樹 下間 宙来 髙橋 篤樹 鈴木 蓮 4:22.05 59.30	桜 鈴木 大斗 村上 大我 石塚 悠雅 佐藤 伊織 大会新 4:22.27 54.22	飯島 小松 和久 小野 龍聖 佐々木優歩 五十嵐 陽 4:24.72 1:08.46	御野場 鎌田 瑛太 佐々木一ノ心 中山 紅彩 熊地 大河 4:32.23 57.60	
メドレーリレー 4x100m (第一泳者)	山王 近藤 テオ 小田島 蓮 土田 朝陽 柏崎 文哉 4:21.66 1:06.79	城南中 髙橋 涼太 髙橋 大輔 斉藤 優真 猪田 爽 4:34.88 1:10.47	桜 佐藤 伊織 鈴木 大斗 岩崎 悠真 村上 大我 4:42.63 1:12.18	泉 髙橋 篤樹 嵯峨 羚央 茜谷 和樹 下間 宙来 4:46.54 1:15.75	秋大附属中 伊藤 優介 伊藤 杜和 石塚 啓介 中野 湧斗 4:50.35 1:09.46	飯島 五十嵐 陽 佐々木優歩 小松 和久 小野 龍聖 4:55.11 1:10.01	御野場 佐々木一ノ心 佐藤 壮悟 鎌田 瑛太 中山 紅彩 5:10.29 1:29.53	
総合成績	第1位 山王 186点	第2位 秋大附属中 78点	第3位 城南中 59点	第4位 桜 53点	第5位 泉 50点	第6位 南高中等部 36点	第7位 飯島 33点	第8位 御野場 21点

第70回記念秋田市中学校総合体育大会水泳競技大会

女子

2021/6/20　　秋田県立総合プール

自由形 50m	1 髙橋 凜 城東 中3 県中新 大会新 26.91	2 村田 愛加 桜 中1 27.70	3 三浦 美空 土崎 中2 28.12	4 鈴木 美翔 秋大附属中 中3 30.74	5 碇谷 咲歩 山王 中2 31.22	6 松本英理奈 御野場 中1 31.44	7 平野井菜月 御野場 中3 31.49	8 浅利 果穂 飯島 中3 31.62
自由形 100m	1 髙橋 凜 城東 中3 県中新 大会新 57.84	2 村田 愛加 桜 中1 大会新 59.96	3 三浦 美空 土崎 中2 1:02.22	4 船木 志央 城東 中1 1:05.60	5 沼田 蘭 城南中 中2 1:10.13	6 平野井菜月 御野場 中3 1:10.45	7 大倉 菜月 泉 中3 1:12.47	8 根元 花衣 山王 中3 1:12.96
自由形 200m	1 伊藤 海音 山王 中3 2:16.89	2 船木 志央 城東 中1 2:21.64	3 沼田 蘭 城南中 中2 2:30.34	4 小幡 夏葵 飯島 中1 2:32.12	5 山上 紗矢 岩見三内 中1 2:41.55	6 髙橋 萌彩 城南中 中2 3:05.67	7 関村 蘭 城南中 中2 3:52.60	
自由形 400m	1 小山田陽花 泉 中2 5:07.40	2 小幡 夏葵 飯島 中1 5:15.05	3 碇谷 咲歩 山王 中2 5:15.37	4 芋田 千夏 桜 中1 5:23.39	5 佐藤 愛華 河辺 中3 6:11.06			
自由形 800m	1 小山田陽花 泉 中2 10:23.64	2 小倉 琉花 秋田西中 中1 10:30.21	3 芋田 千夏 桜 中1 11:11.11					
背泳ぎ 100m	1 三浦 愛 将軍野 中3 1:09.93	2 辻 景都 土崎 中1 1:15.37	3 鈴木 美翔 秋大附属中 中3 1:16.46	4 熊谷 有芽 山王 中1 1:16.93	5 大渕 瑠奈 外旭川 中1 1:20.07	6 浅利 果穂 飯島 中3 1:20.75	7 堀越 奈穂 城南中 中2 1:24.11	8 芦田ひなた 泉 中3 1:25.42
背泳ぎ 200m	1 三浦 愛 将軍野 中3 2:29.61	2 熊谷 有芽 山王 中1 2:38.80	3 辻 景都 土崎 中1 2:39.58	4 芦田ひなた 泉 中3 3:01.01	5 香野 華愛 泉 中3 3:01.40	6 八木橋 優 泉 中2 4:56.25		
平泳ぎ 100m	1 大原 梨桜 山王 中3 1:19.44	2 中川 穂奏 秋田東 中2 1:27.32	3 松橋 祐月 泉 中2 1:27.94	4 松本英理奈 御野場 中1 1:31.93	5 三輪 璃音 桜 中1 1:35.26	6 泉 桜香 城南中 中2 1:35.79	7 佐藤 美結 土崎 中1 1:41.89	8 三浦 佳耀 将軍野 中3 1:42.03
平泳ぎ 200m	1 大原 梨桜 山王 中3 2:49.01	2 松橋 祐月 泉 中2 3:04.23	3 中川 穂奏 秋田東 中2 3:04.31	4 泉 桜香 城南中 中2 3:23.77	5 舘岡 莉子 外旭川 中2 3:23.92			
バタフライ 100m	1 山上 結海 秋大附属中 中1 1:07.37	2 加賀谷 翠 南高中等部 中3 1:12.66	3 中川ひなた 泉 中3 1:12.83	4 鬼柳 有徠 御所野学院 中2 1:13.27	5 舘岡 莉子 外旭川 中2 1:19.99	6 林 七海 城南中 中2 1:21.93	7 鎌田 結凪 御野場 中1 1:22.26	8 沼沢 要芽 泉 中2 1:30.17
バタフライ 200m	1 山上 結海 秋大附属中 中1 2:32.87	2 加賀谷 翠 南高中等部 中3 2:42.82	3 鬼柳 有徠 御所野学院 中2 2:44.27	4 中川ひなた 泉 中3 2:45.47				
個人メドレー 200m	1 近藤カエラ 山王 中3 2:28.64	2 伊藤 海音 山王 中3 2:32.37	3 小倉 琉花 秋田西中 中1 2:33.09	4 伊藤 咲耶 山王 中1 2:46.73	5 大渕 瑠奈 外旭川 中1 2:50.67	6 渡邉 葵心 南高中等部 中2 3:15.27		
個人メドレー 400m	1 近藤カエラ 山王 中3 5:14.51	2 伊藤 咲耶 山王 中1 6:00.01						
フリーリレー 4x100m	1 山王 近藤カエラ 大原 梨桜 碇谷 咲歩 伊藤 海音 4:22.83	2 泉 小山田陽花 大倉 菜月 中川ひなた 松橋 祐月 4:44.34	3 御野場 鎌田 結凪 遠藤 友花 松本英理奈 平野井菜月 4:55.29	4 城南中 沼田 蘭 林 七海 堀越 奈穂 泉 桜香 5:04.22	5 外旭川 舘岡 莉子 石川 芽唯 伊藤 祐美 大渕 瑠奈 6:15.26			
(第一泳者)	1:02.27	1:08.22	1:10.04	1:12.47	1:17.73			
メドレーリレー 4x100m	1 山王 熊谷 有芽 大原 梨桜 近藤カエラ 伊藤 海音 4:49.67	2 泉 芦田ひなた 松橋 祐月 中川ひなた 小山田陽花 5:16.97	3 城南中 堀越 奈穂 泉 桜香 林 七海 沼田 蘭 5:31.39	4 御野場 遠藤 友花 松本英理奈 鎌田 結凪 平野井菜月 5:47.22	5 外旭川 大渕 瑠奈 伊藤 祐美 舘岡 莉子 石川 芽唯 6:29.58			
(第一泳者)	1:15.89	1:23.51	1:25.23	1:44.63	1:20.91			
総合成績	第1位 山王 114点	第2位 泉 84点	第3位 城南中 50点	第4位 御野場 37点	第5位 外旭川 32点	第6位 桜 29点	第7位 城東 28点	第8位 土崎 27点

第70回記念秋田市中学校総合体育大会
令和3年度秋田市中学校バスケットボール大会

◎組み合わせ

［男子の部］

秋田市立泉中学校

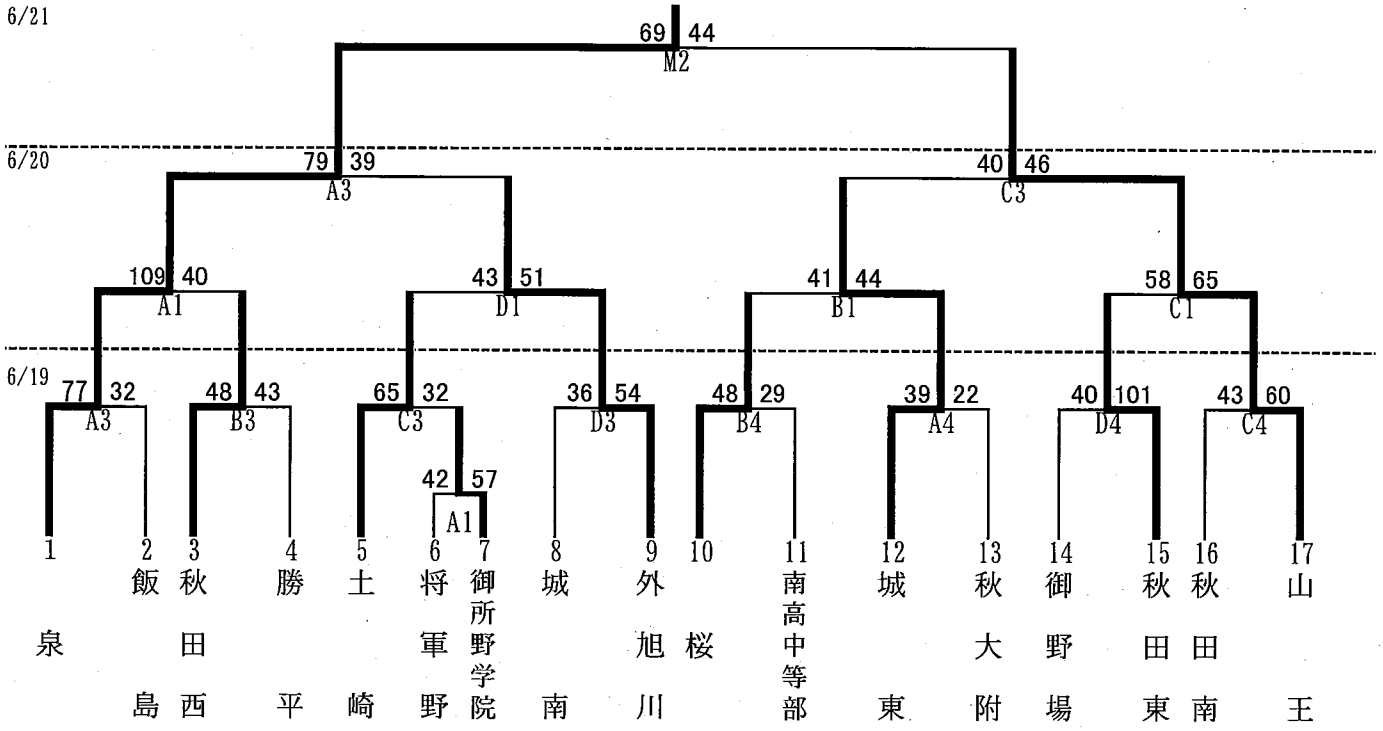

［女子の部］

秋田市立桜中学校

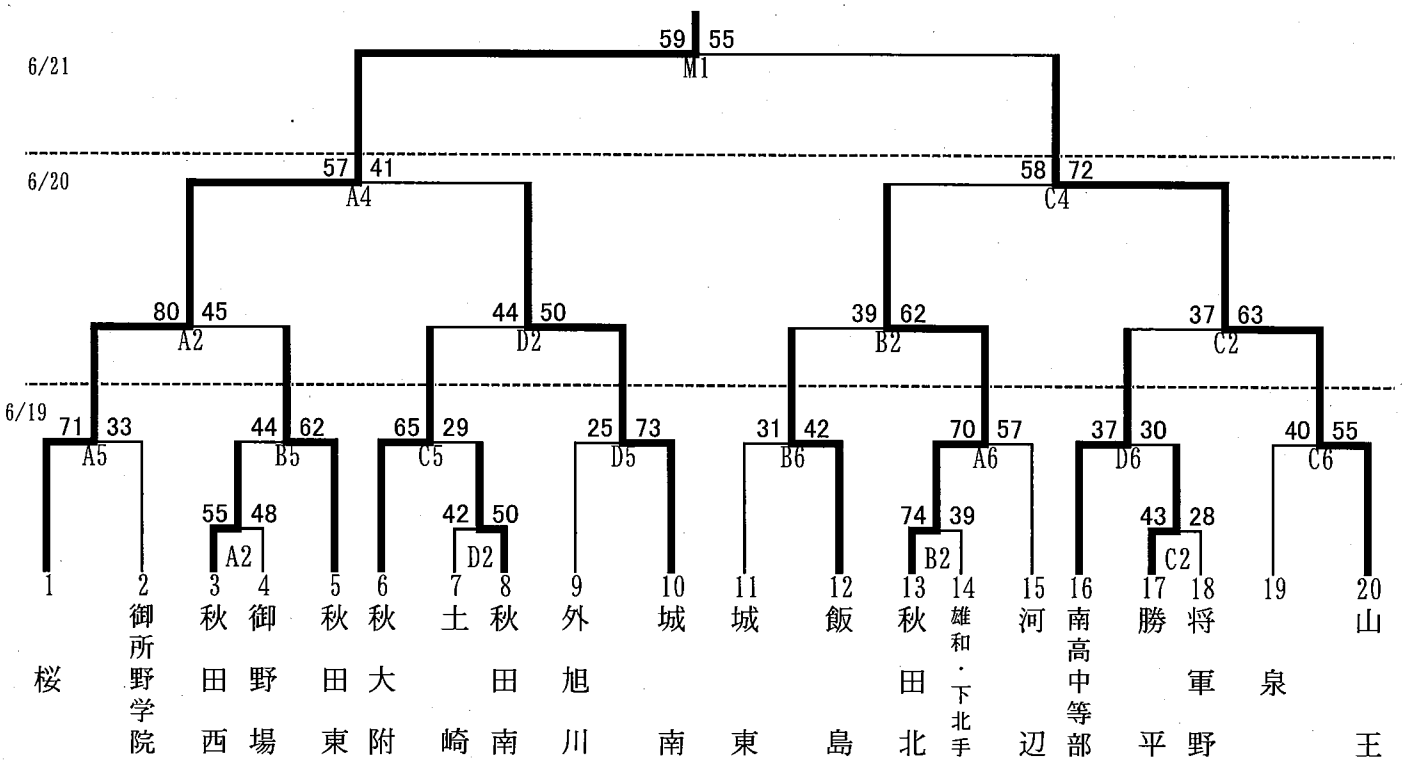

男子結果

優　勝	秋田市立泉中学校
準優勝	秋田市立山王中学校
第３位	秋田市立城東中学校
〃	秋田市立外旭川中学校

以上４校が県大会進出

女子結果

優　勝	秋田市立桜中学校
準優勝	秋田市立山王中学校
第３位	秋田市立城南中学校
〃	秋田市立秋田北中学校

以上４校が県大会進出

R3 秋田市
市中総体サッカー大会

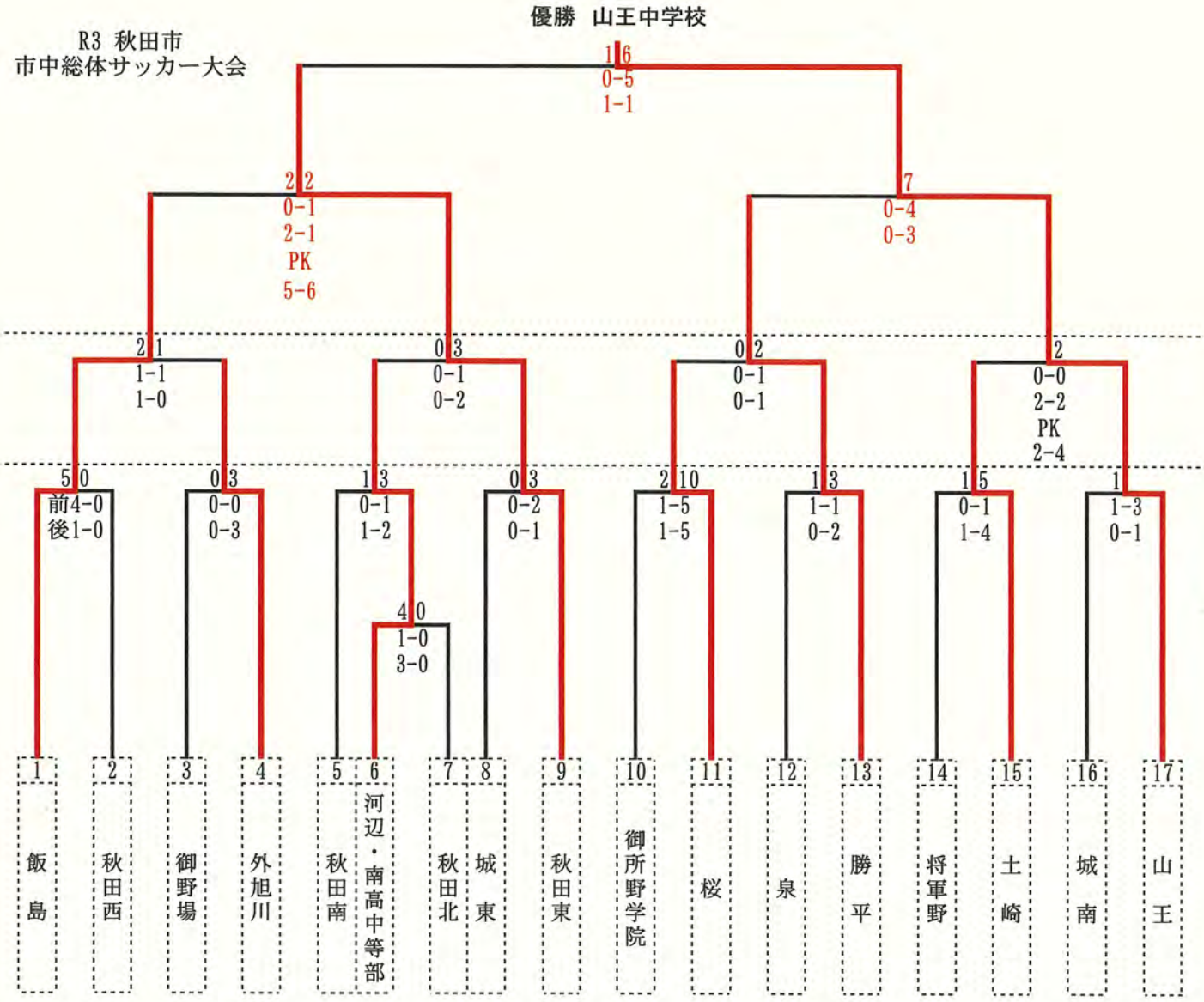

	あきぎん スタジアム	ｽﾍﾟｰｽﾌﾟﾛｼﾞｪｸﾄ ﾄﾞﾘｰﾑﾌｨｰﾙﾄﾞ
6月19日（土）	A①～A⑤	D①～D④
6月20日（日）	A⑥～A⑦	D⑤～D⑥
6月21日（月）	A⑧～⑨	D⑦

令和3年度秋田市中学校総合体育大会軟式野球大会
会場　さきがけ八橋球場・秋田県立球場

会期　令和3年6月19日(土)～6月21日(月)　　予備日　22日(火)～24日(木)

1区　組合せ

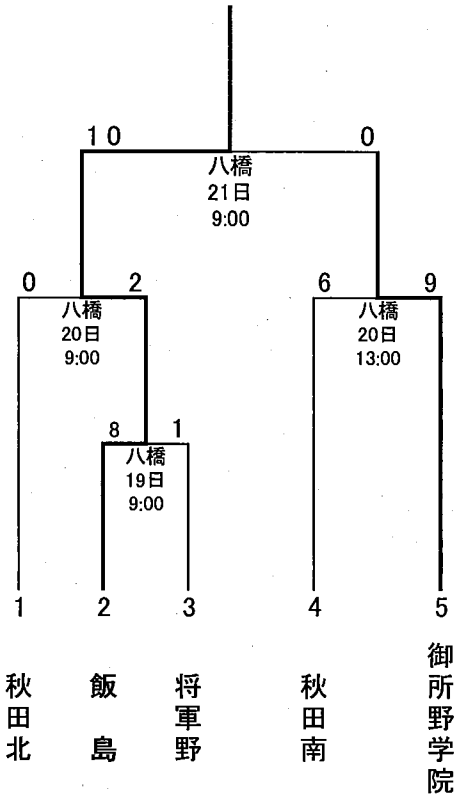

2区　組合せ

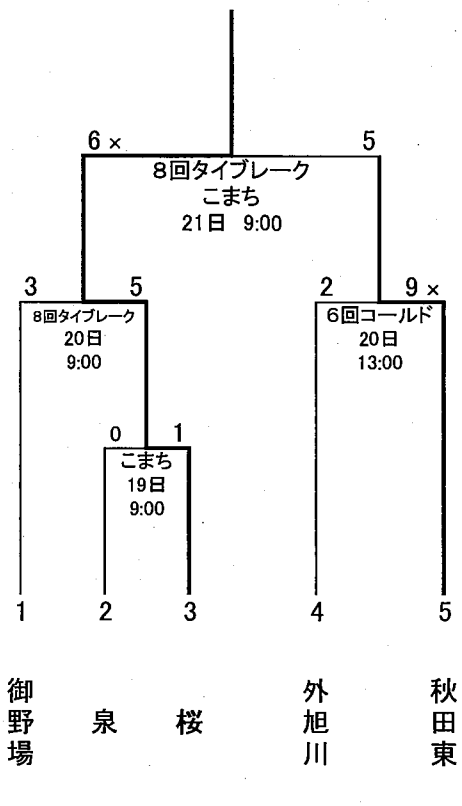

3区　組合せ

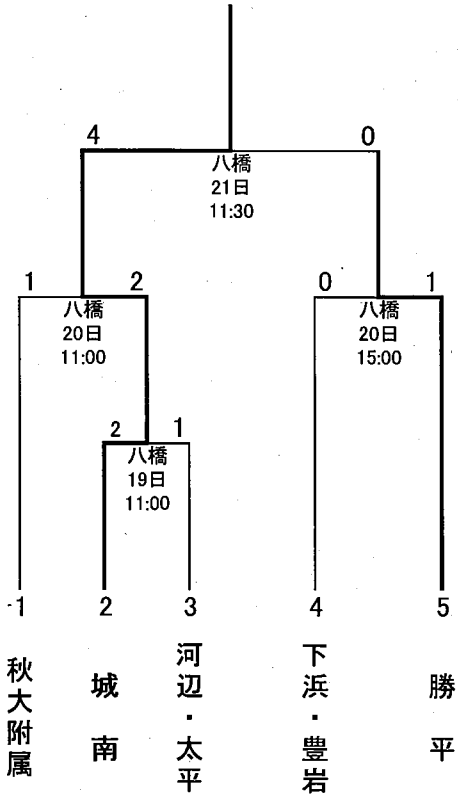

4区　組合せ

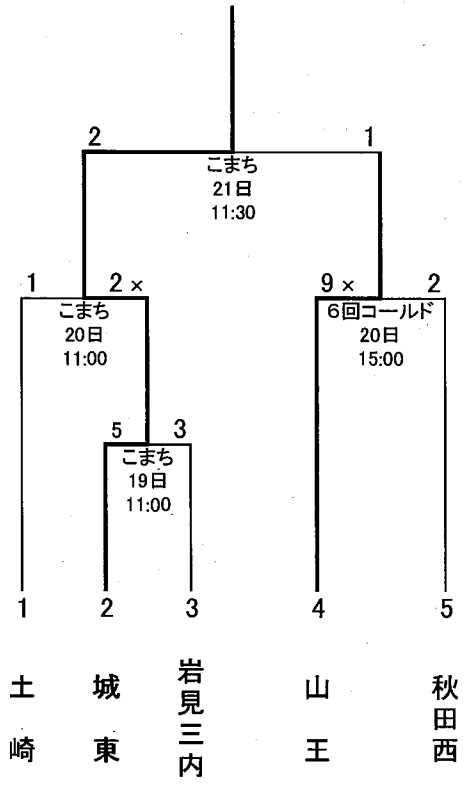

令和3年度　秋田市中学校総合体育大会体操競技大会

期日　　R3.6.20(日)　　会場　秋田市立泉中学校体育館

（1）団体総合

（男　子）

順　位	学校名	得　点
優　勝		
準優勝		
第３位		

（女　子）

順　位	学校名	得　点
優　勝	秋田市立泉　　中学校	76.65
準優勝		
第３位		

（2）個人総合

（男　子）

順　位	学校名	番号	学年	選手名	得　点
1	勝平	3	1	加藤　陽翔	44.40
2	山王	1	2	嶋田　政秀	43.15
3	秋田西	2	1	佐藤　瑛太	36.20

（女　子）

順　位	学校名	番号	学年	選手名	得　点
1	土崎	10	1	工藤　鈴	44.50
2	下北手	8	1	加藤　妃菜	38.30
3	秋田東	9	1	坂本　夏宝	37.70
4	泉	4	2	守屋　栞	31.60
5	泉	2	3	村岡　美莉	29.05
6	泉	1	3	柴田　柚葉	27.10

（3）種目別

（男　子）

	順位	学校名	番号	学年	選手名	得　点
ゆか	1	勝平	3	1	加藤　陽翔	10.85
	2	山王	1	2	嶋田　政秀	10.65
	3	秋田西	2	1	佐藤　瑛太	9.45

	順位	学校名	番号	学年	選手名	得　点
あん馬	1	勝平	3	1	加藤　陽翔	11.20
	2	山王	1	2	嶋田　政秀	10.35
	3	秋田西	2	1	佐藤　瑛太	8.25

	順位	学校名	番号	学年	選手名	得　点
跳馬	1	山王	1	2	嶋田　政秀	11.25
	2	勝平	3	1	加藤　陽翔	11.15
	3	秋田西	2	1	佐藤　瑛太	10.00

	順位	学校名	番号	学年	選手名	得　点
鉄棒	1	勝平	3	1	加藤　陽翔	11.20
	2	山王	1	2	嶋田　政秀	10.90
	3	秋田西	2	1	佐藤　瑛太	8.50

（女　子）

	順位	学校名	番号	学年	選手名	得　点
跳馬	1	土崎	10	1	工藤　鈴	12.55
	2	下北手	8	1	加藤　妃菜	12.05
	3	秋田東	9	1	坂本　夏宝	11.20
	4	泉	2	3	村岡　美莉	9.60
	5	泉	4	2	守屋　栞	9.55
	6	泉	1	3	柴田　柚葉	9.00

	順位	学校名	番号	学年	選手名	得　点
段違い平行棒	1	土崎	10	1	工藤　鈴	10.30
	2	下北手	8	1	加藤　妃菜	8.15
	3	秋田東	9	1	坂本　夏宝	6.00
	4	泉	4	2	守屋　栞	5.25
	5	泉	2	3	村岡　美莉	3.05
	6	泉	1	3	柴田　柚葉	2.80

	順位	学校名	番号	学年	選手名	得　点
平均台	1	土崎	10	1	工藤　鈴	11.65
	2	秋田東	9	1	坂本　夏宝	11.40
	3	泉	2	3	村岡　美莉	8.70
	4	泉	4	2	守屋　栞	8.65
	5	泉	1	3	柴田　柚葉	8.30
	6	下北手	8	1	加藤　妃菜	7.90

	順位	学校名	番号	学年	選手名	得　点
ゆか	1	下北手	8	1	加藤　妃菜	10.20
	2	土崎	10	1	工藤　鈴	10.00
	3	秋田東	9	1	坂本　夏宝	9.10
	4	泉	4	2	守屋　栞	8.15
	5	泉	2	3	村岡　美莉	7.70
	6	泉	1	3	柴田　柚葉	7.00

第70回記念秋田市中学校総合体育大会
令和3年度秋田市中学校新体操大会　結果

R3. 6. 20(日)
秋田市立御所野学院体育館

《女子団体競技》

順　位	学校名	D	E	減点	最終得点
優　勝	御野場	15.90	1.90	0.00	17.80
準優勝	御所野学院	12.50	2.05	0.00	14.55
第3位	泉	12.20	1.85	0.00	14.05

《男子個人競技総合》

順　位	選手名	学校名	リング	ロープ	合計得点
第1位	幸野　裕音	秋田東	7.30	6.00	13.30
第2位	伊藤　大翔	桜	7.00	5.90	12.90

《男子個人競技種目別　リング》

順　位	選手名	学校名	構成	実施	減点	最終得点
第1位	幸野　裕音	秋田東	4.00	3.30	0.00	7.30
第2位	伊藤　大翔	桜	3.90	3.10	0.00	7.00

《男子個人競技種目別　ロープ》

順　位	選手名	学校名	構成	実施	減点	最終得点
第1位	幸野　裕音	秋田東	3.30	2.70	0.00	6.00
第2位	伊藤　大翔	桜	3.20	2.70	0.00	5.90

《女子個人競技総合》

順　位	選手名	学校名	クラブ	リボン	合計得点
第1位	佐藤ひなた	城東	9.35	11.25	20.60
第2位	谷内　円依	泉	11.70	8.35	20.05
第3位	小坂　美結	城東	9.65	10.20	19.85
第4位	近藤　里映	御所野学院	12.90	6.90	19.80
第5位	児玉　葵	城東	7.95	4.25	12.20
第6位	小玉　柔	秋田東	4.65	4.95	9.60

《女子個人競技種目別　クラブ》

順　位	選手名	学校名	D	E	減点	最終得点
第1位	近藤　里映	御所野学院	7.10	5.80	0.00	12.90
第2位	谷内　円依	泉	6.40	5.30	0.00	11.70
第3位	小坂　美結	城東	5.50	4.15	0.00	9.65
第4位	佐藤ひなた	城東	5.70	3.95	0.30	9.35
第5位	児玉　葵	城東	4.00	3.95	0.00	7.95

第6位	小玉　柔	秋田東	3.20	1.45	0.00	4.65

《女子個人競技種目別　リボン》

順　位	選手名	学校名	D	E	減点	最終得点
第1位	佐藤ひなた	城東	6.20	5.05	0.00	11.25
第2位	小坂　美結	城東	5.30	4.90	0.00	10.20
第3位	谷内　円依	泉	4.20	4.15	0.00	8.35
第4位	近藤　里映	御所野学院	4.60	2.30	0.00	6.90
第5位	小玉　柔	秋田東	3.30	1.65	0.00	4.95
第6位	児玉　葵	城東	2.00	2.25	0.00	4.25

令和3年度　秋田市中学校総合体育大会バレーボール大会

男子リーグ戦　6月20日(日)

会場:秋田県立体育館

秋田南 1	B1	秋田南 2	25-15 25-20	0 城　南	B3	秋田南 0	21-25 23-25	2 御野場
城　南 2	B2	城　南 2	25-19 25-19	0 御野場				
御野場 3								

女子トーナメント戦　6月19日(土)・20日(日)

19日　20日　19日

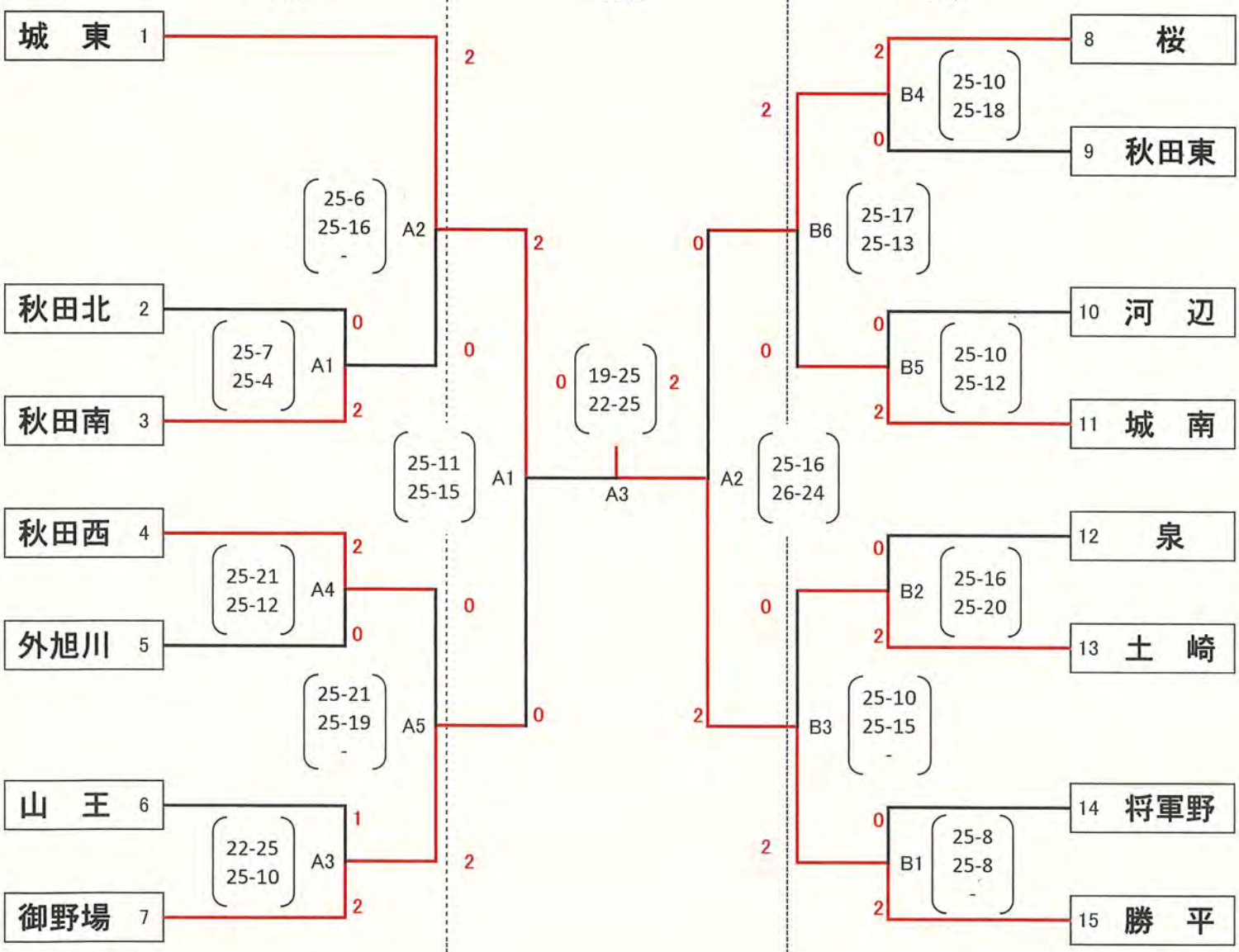

◇6月19日(土) タイムテーブル(試合開始時刻)

Aコート		Bコート	
第1試合	9:00	第1試合	9:00
第2試合	10:10	第2試合	10:10
第3試合	11:20	第3試合	11:20
第4試合	12:30	第4試合	12:30
第5試合	13:40	第5試合	13:40
		第6試合	14:50

◇6月20日(日) タイムテーブル
(試合開始時刻)

男子	第1試合	9:00	第2試合	10:20
	第3試合	11:40		
女子	第1試合	9:00	第2試合	10:20
	第3試合	11:40		

令和3年度秋田市中学校 総合体育大会 ソフトテニス

県立中央公園テニスコート　　団体戦：6月19日（土）21日（月）

個人戦：6月20日（日）

男子団体戦

優勝：桜中学校　準優勝：秋田東中学校　第三位：秋田大学附属中学校　雄和中学校

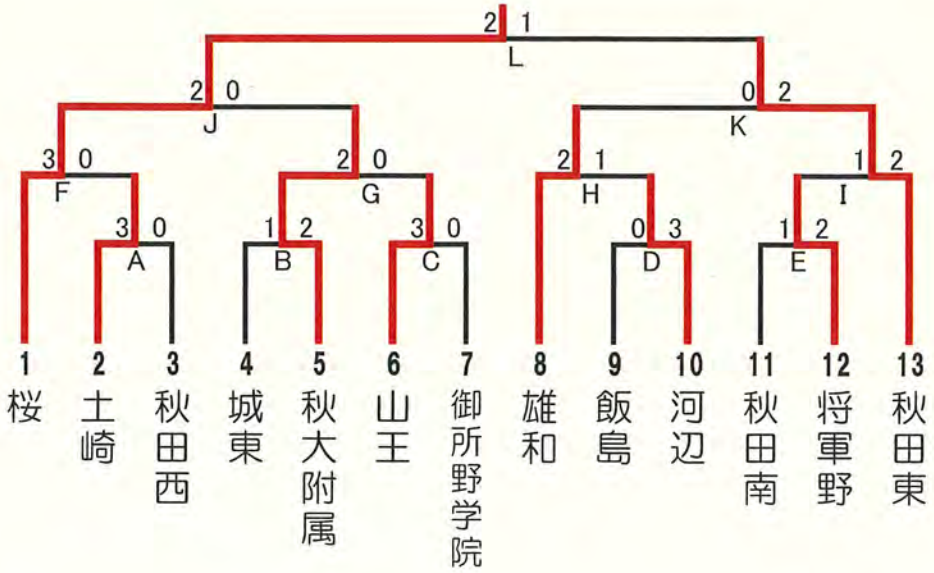

女子団体戦

優勝：土崎中学校　準優勝：桜中学校　第三位：城東中学校　飯島中学校

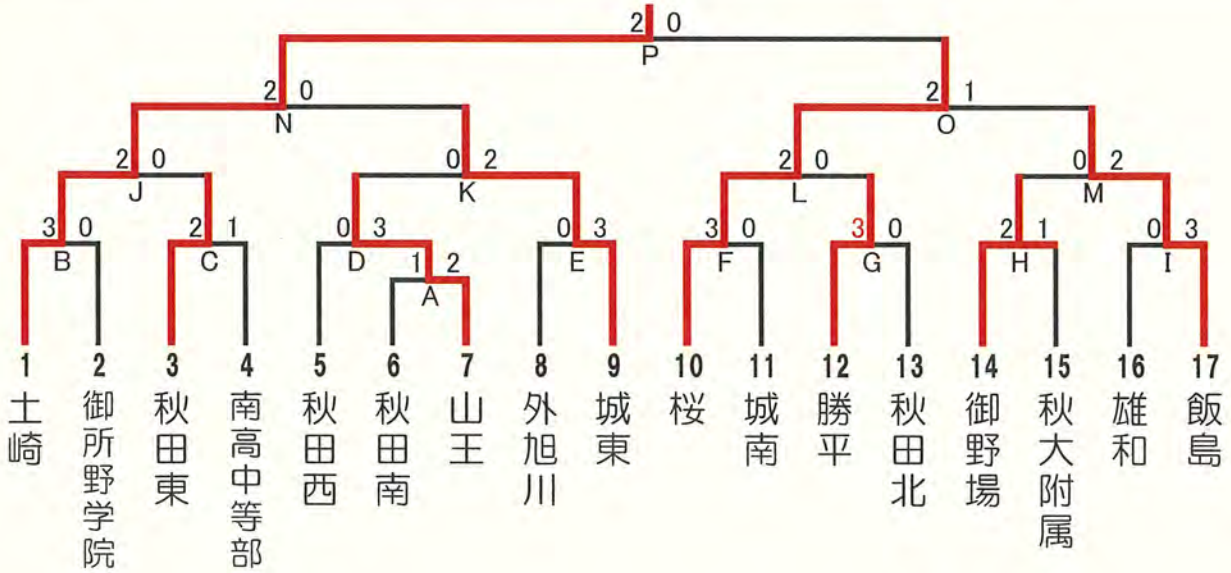

令和3年度秋田市中学校 総合体育大会〈男子〉

6月20日(日)
県立中央公園テニスコート

優勝:樋口 瑛奎②・藤崎 舜久③(秋田東中学校)
第三位:笹渕 柚輝②・澤井 凜空③(土崎中学校)

準優勝:クロフツ 健司③・木村 陽久③(桜中学校)
古井 瑞希②・柏崎 凌大②(将軍野中学校)

1 樋口 瑛奎② ・藤崎 舜久③ (秋田東)
2 大高 侑③ ・石川 莉雄③ (飯島)
3 野口 祥太郎③・山上翼③ (山王)
4 堀井 舜平① ・金 陽琉人① (雄和)
5 田口 丈一郎②・相原 幸太朗② (城東)
6 夏井 柊人③ ・只野 希光② (将軍野)
7 佐藤 光翼③ ・相場 裕登③ (河辺)
8 高橋 琉聖③ ・槻田 聖羅② (土崎)
9 佐々木 葉琉③・畠 佑策③ (御所野学院)
10 佐藤 匠③ ・菊地 遥斗③ (城東)
11 鈴木 克彦② ・高橋 遼汰② (土崎)
12 馬渕 健大③ ・菅原 拓斗③ (山王)
13 小原 結夢② ・柴田 裕気② (秋田東)
14 清水 叶多② ・秋山 華都③ (飯島)
15 深浦 倫太朗③・新田 樹③ (秋大附属)
16 佐藤 蒼磨③ ・石井 遼③ (秋田西)
17 田口 峻② ・畠山 頼② (秋田南)
18 工藤 唯人② ・大宮 楽斗② (雄和)
19 佐々木 琉偉③・太田 大晴③ (桜)
20 金田 康希③ ・千葉 慶人 ③ (秋大附属)
21 加藤 陸③ ・泉 龍輝③ (飯島)
22 戸嶋 空快③ ・田口 遥惺③ (秋田南)
23 三浦 拓真② ・長谷山 翔大③ (御所野学院)
24 高橋 昴③ ・畠山 桜汰③ (桜)
25 赤平 大希③ ・佐川 大樹③ (山王)
26 若林 夕聖③ ・奥村 元洋① (将軍野)
27 大塚 玲依② ・松本 有之助② (城東)
28 山本 風抱② ・川邉 蓮③ (河辺)
29 佐々木 日向③・小原 流星③ (秋田西)
30 小松 丈士③ ・長嶋 仁志③ (秋田東)
31 高橋 歩人② ・武田 暖也② (秋田西)
32 笹渕 柚輝② ・澤井 凜空③ (土崎)
33 長沼 東吾② ・金 優唯人② (雄和)
34 古木 俊輔② ・岡野 和紀② (将軍野)
35 麻生 楓③ ・菅原 悠士③ (御所野学院)
36 佐々木 颯② ・熊谷 咲人② (河辺)
37 大野 瑛② ・小貫 陽高③ (秋大附属)
38 河合 真希③ ・太田 楓也② (桜)
39 古井 瑞希② ・柏崎 凌大② (将軍野)
40 夏井 大翔② ・小沼 祐人① (秋田南)
41 伊藤 創太① ・佐々木 優真① (雄和)
42 佐々木 瑛太③・吉川 瑛多③ (飯島)
43 二田 創之佑③・森井 智也③ (秋大附属)
44 高橋 蒼② ・鈴木 遥③ (桜)
45 熊谷 隼太③ ・飯澤 陽来③ (河辺)
46 田代 陽一朗③・石川 来翔③ (山王)
47 渡部 蒼生③ ・佐々木 優吾③ (秋田東)
48 大田 結斗③ ・上野 悠汰③ (秋田西)
49 佐々木 公大③・北舘 祐良③ (秋大附属)
50 齋藤 巧実② ・皆川 大輔③ (秋田南)
51 堀井 功太② ・進藤 星斗② (城東)
52 伊藤 祐哉③ ・伊藤 拓未③ (御所野学院)
53 京極 虹人② ・金 恭生② (雄和)
54 新岡 優悟③ ・佐々木 真叶② (土崎)
55 保坂 琉喜③ ・伊藤 響太③ (飯島)
56 佐々木 優斗③・佐藤 龍之介③ (桜)
57 半澤 昇大③ ・佐藤 伊織③ (山王)
58 島倉 理月③ ・齊藤 礼仁③ (秋田東)
59 鈴木 陽来② ・田中 遼和② (御所野学院)
60 松田 勇眞② ・吉田 惺③ (河辺)
61 田口 真② ・川村 優仁② (城東)
62 藤澤 泰心③ ・杉山 歴③ (山王)
63 佐藤 聖人③ ・武田 晄③ (秋田南)
64 鎌田 皓聖③ ・島田 琢磨③ (秋大附属)
65 吉田 涼風② ・小佐野 琢那② (秋田西)
66 小林 優③ ・武藤 大翔③ (飯島)
67 渡邊 彪士② ・三村 桜輝③ (雄和)
68 相場 清太③ ・三浦 大智③ (御所野学院)
69 小沼 輝一② ・大高 央人③ (将軍野)
70 小坂 優流① ・佐藤 楓季② (秋田東)
71 武石 凌② ・櫻田 旬② (秋田西)
72 斉藤 彩十① ・萩原 駿① (土崎)
73 沼倉 光汰郎②・松田 瑶平② (秋田南)
74 久保 柊平② ・鶴田 龍星② (城東)
75 熊谷 慶太② ・佐藤 壮馬② (河辺)
76 クロフツ 健司③・木村 陽久③ (桜)

令和3年度秋田市中学校 総合体育大会〈女子〉

6月20日(日)
県中央公園テニスコート

優 勝　船木　彩花③・大越　真緒③(土崎)
第2位　下村　まこ②・佐藤　優愛②(桜)
第3位　星野　珠羽②・小嶋　佑奈②(土崎)　小室　柚菜①・田畑　汐音③(城南)

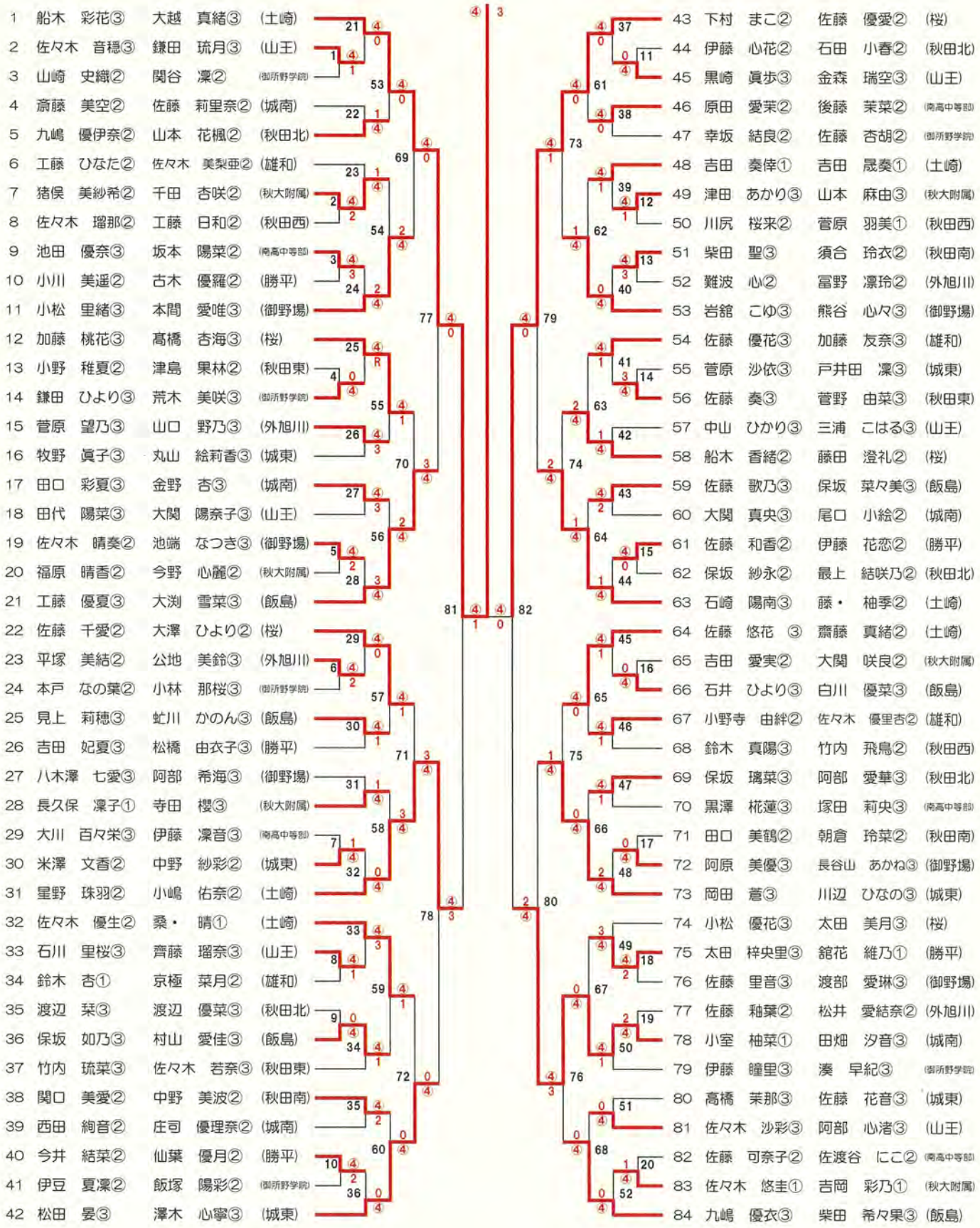

令和3年度秋田市中学校卓球大会

結 果 一 覧

男子団体

優勝	秋田西	中学校
準優勝	秋大附属	中学校
第3位	山王	中学校
第3位	外旭川	中学校

女子団体

優勝	桜	中学校
準優勝	城東	中学校
第3位	御野場	中学校
第3位	城南	中学校

男子個人シングルス

	氏名	学校名	ふりがな
優勝	太田 駿樹	秋大附	おおた としき
準優勝	齊藤 佑典	秋大附	さいとう ゆうすけ
第3位	野村 順成	秋田西	のむら じゅんせい
第3位	宮田 佳宜	秋田西	みやた よしのぶ
第5位	藤井 陽真	山王	ふじい はるま
第5位	小坂 天馬	秋田西	こさか てんま
第5位	齊藤 央晄	外旭川	さいとう ひろあき
第5位	田口 皓規	桜	たぐち こうき
第9位	千葉 庫太郎	城南	ちば こたろう
第9位	長谷川 丈	秋田西	はせがわ じょう
第9位	飯澤 真都	外旭川	いいざわ まなと
第9位	大島 良太	秋田西	おおしま りょうた
第9位	吉田 隆義	秋田南	よしだ たかよし
第9位	五十嵐 一真	城南	いがらし かずま
第9位	栗田 大輝	勝平	くりた だいき
第9位	荻原 陽向	外旭川	おぎわら はるむ

女子個人シングルス

	氏名	学校名	ふりがな
優勝	植田 莉聖	城東	うえた りせ
準優勝	佐藤 雪乃	城南	さとう ゆきの
第3位	伊藤 結愛	泉	いとう ゆあ
第3位	嵯峨 愛淑	桜	さが あすみ
第5位	嵯峨 愛梢	桜	さが あすえ
第5位	北嶋 花果	桜	きたしま はなか
第5位	新開 千裕	山王	しんかい ちひろ
第5位	柏谷 里帆	城南	かしわや りほ
第9位	佐井 利緒	桜	さい りお
第9位	坂本 妙佐	秋田東	さかもと たえさ
第9位	小林 佐紀	将軍野	こばやし さき
第9位	高橋 若奈	秋田南	たかはし わかな
第9位	佐井 優愛	桜	さい ゆあ
第9位	戸嶋 心晴	秋田西	としま こはる
第9位	七尾 琉華	城東	ななお るか
第9位	熊谷 瑠奈	桜	くまがい るな

令和3年度
秋田市中学校卓球大会

男子団体戦　トーナメント表

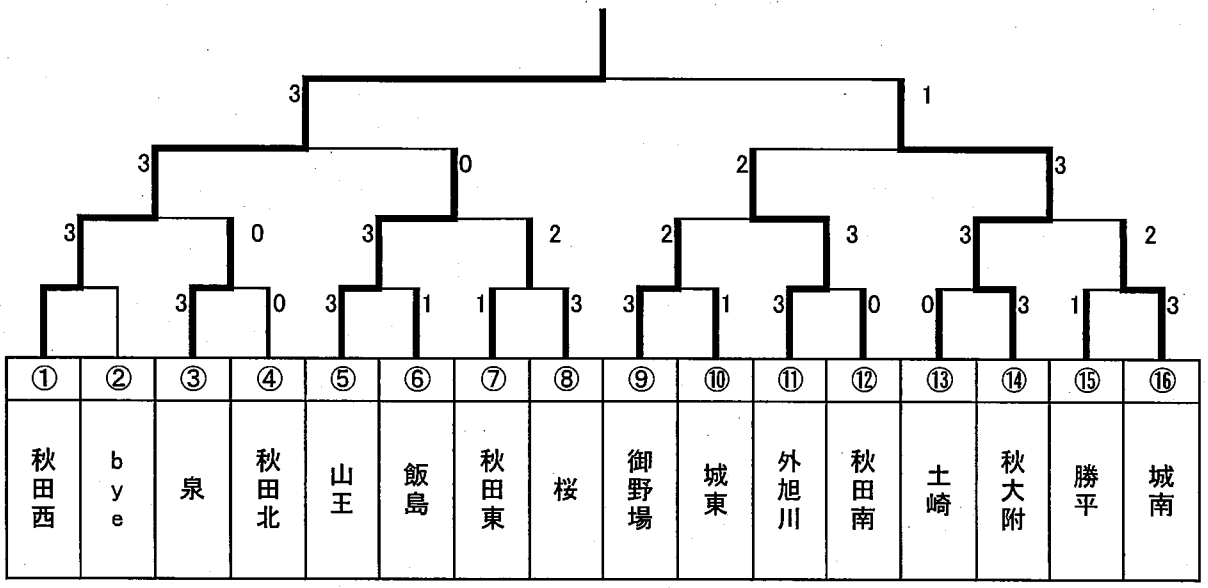

女子団体戦　トーナメント表

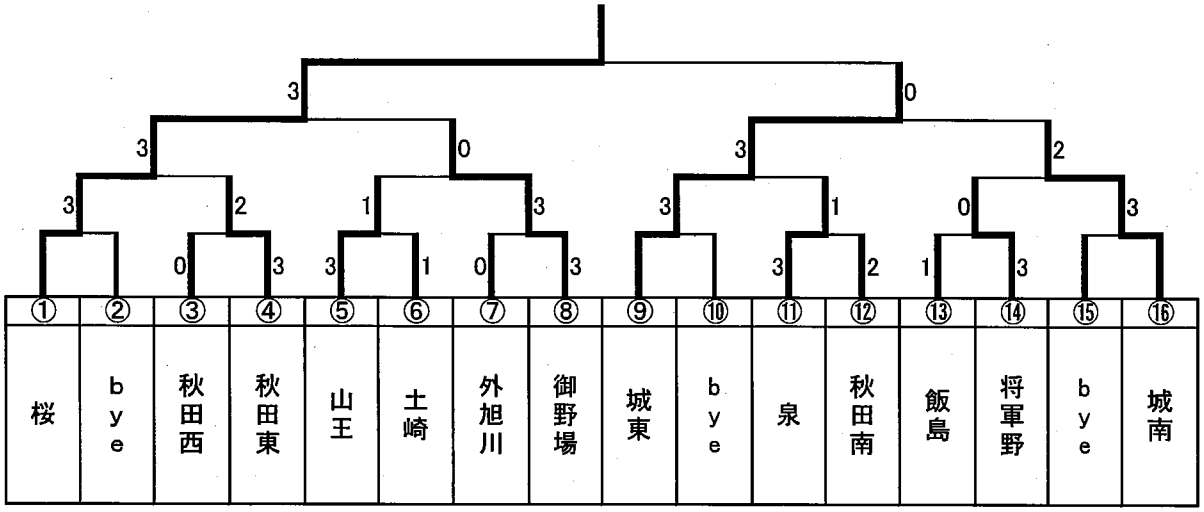

男子シングルス (1)

1 野村 順成(秋田西)
2 須藤 大晴(御野場)
3 大川 駿翔(山王)
4 鈴木 貫斗(城南)
5 門脇 光太郎(城東)
6 須藤 大河(秋大附)
7 泉 生穂(桜)
8 小林 和生(泉)
9 bye
10 吉成 快星(土崎)
11 渡邉 旭(勝平)
12 渡部 陽貴(土崎)
13 工藤 浩仁(秋田東)
14 佐藤 一耀(秋田北)
15 中野 朔(秋田南)
16 永井 凛久(泉)
17 佐藤 裕志(飯島)
18 泉 大翔(桜)
19 我妻 七海(秋田西)
20 千葉 庫太朗(城南)
21 佐々木 悠太朗(秋大附)
22 鈴木 奏仁(秋田南)
23 堀 尚輝(秋田北)
24 幸埜 晟也(泉)
25 長谷川 丈(秋田西)
26 加藤 畝那(土崎)
27 原 晴太郎(山王)
28 瀬田川 七星(城東)
29 bye
30 佐藤 慶太(飯島)
31 三浦 怜(城南)
32 bye
33 佐々木 晴(城東)
34 岸 成哉(秋田東)
35 廣嶋 康介(外旭川)
36 浪岡 瑞歩(桜)
37 長谷川 諒(御野場)
38 橋本 隼汰(勝平)
39 武藤 佑真(秋田西)
40 藤井 陽真(山王)

1-1 1-2 1-3 1-4 1-5 1-6 1-7 1-8
2-1 2-2 2-3 2-4 2-5 2-6 2-7 2-8 2-9 2-10 2-11 2-12 2-13 2-14 2-15 2-16
3-1 3-2 3-3 3-4 3-5 3-6 3-7 3-8
4-1 4-2 4-3 4-4
5-1 5-2
6-1 6-2
7-1

41 小坂 天馬(秋田西)
42 石戸谷 聡亮(秋田南)
43 高橋 護(泉)
44 恩田 航佑(山王)
45 保坂 吏玖(秋田北)
46 佐藤 優(勝平)
47 高井 蒼空(土崎)
48 小野田 匠馬(城東)
49 bye
50 谷川 怜(御野場)
51 飯澤 真都(外旭川)
52 東海林 京介(御野場)
53 石崎 福人(秋田南)
54 菅原 海(山王)
55 奈良 拓磨(飯島)
56 武田 碧音(桜)
57 松本 滉平(勝平)
58 山本 睦人(秋田西)
59 後藤 櫂世(秋田東)
60 富樫 徠(城南)
61 大島 良太(秋田西)
62 池田 直輝(外旭川)
63 井上 陽斗(御野場)
64 川口 朝日(秋田東)
65 小松 快知(勝平)
66 安田 寿稀(城南)
67 三浦 凛太朗(秋田北)
68 藤野 慎之助(桜)
69 齋藤 璽圓(山王)
70 豊島 悟(泉)
71 桑原 悠真(泉)
72 bye
73 松尾 翔太(秋田南)
74 佐藤 寿紀(秋田東)
75 佐藤 颯太(城東)
76 鎌田 隆聖(飯島)
77 伊東 柊哉(秋田北)
78 伊藤 翔(土崎)
79 宮田 大樹(秋田西)
80 太田 駿樹(秋大附)

1-9 1-10 1-11 1-12 1-13 1-14 1-15 1-16
2-17 2-18 2-19 2-20 2-21 2-22 2-23 2-24 2-25 2-26 2-27 2-28 2-29 2-30 2-31 2-32
3-9 3-10 3-11 3-12 3-13 3-14 3-15 3-16
4-5 4-6 4-7 4-8
5-3 5-4

男子シングルス (2)

81 齊藤央晄(外旭川)
82 工藤蓮(秋田西)
83 井上絢太(泉)
84 田近樹童(土崎)
85 小林大空(勝平)
86 羽川正治(秋田東)
87 中野玲雄(御野場)
88 齋藤拓海(山王)
89 bye
90 門間悠紀弥(秋田北)
91 渡部雅悠(泉)
92 鈴木皓雅(城南)
93 菊地陸(飯島)
94 南園泰杜(桜)
95 吉田隆義(秋田南)
96 原田理壱(山王)
97 渡邉英也(勝平)
98 後藤理(城東)
99 佐藤晴光(御野場)
100 設楽将弥(秋田西)
101 齊藤佑典(秋大附)
102 山谷柊太(山王)
103 高田将(城東)
104 鈴木陽斗(土崎)
105 山田貴裕(秋田東)
106 鎌田龍進(雄和)
107 夏井怜至(秋田西)
108 藤原明大(秋田南)
109 相馬直哉(桜)
110 須藤滉太(泉)
111 佐藤大太(土崎)
112 bye
113 畑澤広翔(飯島)
114 小玉悠貴(勝平)
115 三浦正弥(御野場)
116 鷹島伊吹(秋田北)
117 佐藤天星(桜)
118 三浦朋生(秋田西)
119 渡邉浩夢(山王)
120 五十嵐一真(城南)

121 宮田佳宜(秋田西)
122 高橋隼人(山王)
123 近藤颯音(城南)
124 河原翔太(秋大附)
125 吉田悠太朗(秋田東)
126 井上恵介(城東)
127 高橋康侑(秋田南)
128 柳下翔(桜)
129 bye
130 寺門大成(秋田北)
131 荻原愛琉(秋田東)
132 bye
133 草皆柚輝(土崎)
134 福田淳貴(城東)
135 小玉創大(秋田西)
136 保坂永遠(飯島)
137 田近響(城南)
138 長野谷悠牙(泉)
139 渡部啓太(御野場)
140 栗田大輝(勝平)
141 荻原陽向(外旭川)
142 荒木爽空(秋田西)
143 松田光太郎(土崎)
144 藤原琉亥(飯島)
145 高橋輝(泉)
146 三浦瑛太(御野場)
147 佐々木将史(勝平)
148 高橋永和(秋田南)
149 工藤大(山王)
150 藤原櫂(秋田北)
151 高橋佑生(城南)
152 bye
153 菅原瞭汰(山王)
154 平山新太郎(秋田南)
155 田口夕朔(秋田東)
156 石井竣也(泉)
157 田代大翔(秋大附)
158 佐藤蓮音(秋田西)
159 竹原向陽(城東)
160 田口皓規(桜)

令和3年度秋田市中学校総合体育大会卓球大会　　令和3年6月19日（土）～21日（月）　県営トレーニングセンター

女子シングルス (1)

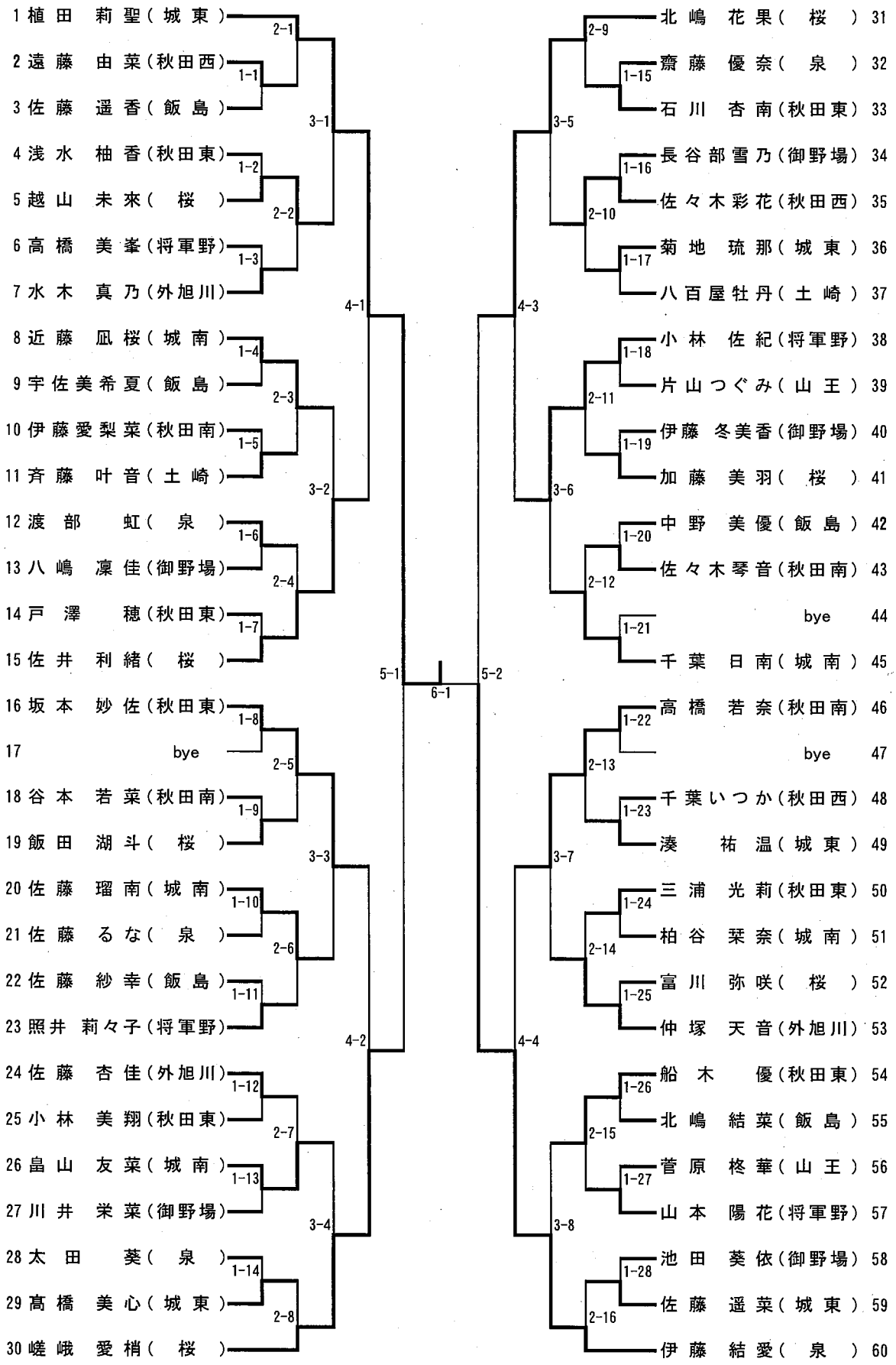

女子シングルス (2)

61 佐藤　雪乃（城南）
62 成田　実穂（飯島）
63 丸山　優妃（秋田東）
64 鈴木　杏奈（　泉　）
65 髙橋　美椰（将軍野）
66 菅井　心遥（　桜　）
67 佐藤明花理（山王）
68 柳沢　汐音（御野場）
69 太田　結衣（飯島）
70 山田　愛桜（秋田南）
71 東海林真帆（秋田西）
72 藤島　朱里（城東）
73 阿部　桃香（秋田東）
74 bye
75 佐井　優愛（　桜　）
76 戸嶋　心晴（秋田西）
77 bye
78 粕川　真由（　桜　）
79 髙橋　鈴（城南）
80 越後菜乃春（秋田南）
81 渡邊　千晶（　泉　）
82 髙橋　知世（秋田東）
83 鈴木　麻那（土崎）
84 須田茉里愛（　桜　）
85 遠藤　梨純（飯島）
86 遠藤　ゆめ（将軍野）
87 若狭　美咲（御野場）
88 戸来　百花（　泉　）
89 伊藤こころ（城東）
90 新開　千裕（山王）

1-29　1-30　1-31　1-32　1-33　1-34　1-35　1-36　1-37　1-38　1-39　1-40　1-41　1-42

2-17　2-18　2-19　2-20　2-21　2-22　2-23　2-24

3-9　3-10　3-11　3-12

4-5　4-6

5-3

6-2

5-4

4-7　4-8

3-13　3-14　3-15　3-16

2-25　2-26　2-27　2-28　2-29　2-30　2-31　2-32

1-43　1-44　1-45　1-46　1-47　1-48　1-49　1-50　1-51　1-52　1-53　1-54　1-55　1-56

七尾　琉華（城東）91
中根　優奈（将軍野）92
佐々木咲綺（御野場）93
小玉奈々華（秋田東）94
石川　愛恵（秋田南）95
相原奈那実（土崎）96
水野　凛音（　泉　）97
新関　真奈（飯島）98
栗橋　杏（　桜　）99
斉藤　柚葉（秋田西）100
佐々木　葵（山王）101
辻　采明（秋田東）102
柴田　南美（将軍野）103
bye　104
柏谷　里帆（城南）105
小玉　里央（　泉　）106
bye　107
米谷　遥奈（秋田南）108
熊谷　瑠奈（　桜　）109
中泉　心音（御野場）110
鎌田　空那（城東）111
柴田　莉翠（山王）112
三浦　茉莉（秋田東）113
佐藤　叶望（将軍野）114
佐藤　明莉（飯島）115
嵯峨日奈乃（外旭川）116
佐藤　風香（御野場）117
平賀　叶望（城南）118
近藤　結愛（城東）119
嵯峨　愛淑（　桜　）120

第７０回記念秋田市中学校総合体育大会
令和３年度　秋田市中学校ソフトボール大会

令和３年６月１９日（土）・２０日（日）

向浜野球広場　　秋田市新屋砂奴寄4-6

Ｄ：こまちスタジアム側　　Ｂ：プール側

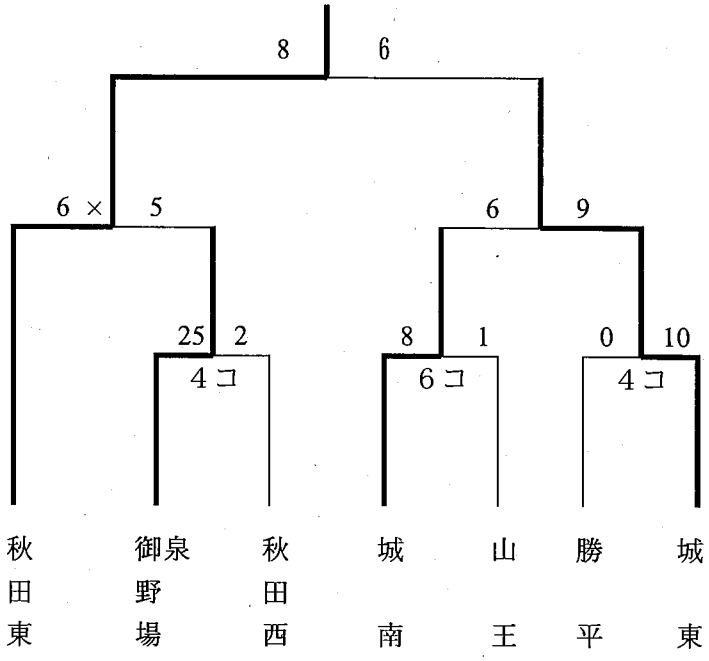

優勝　　**秋田東中学校**
準優勝　　**城　東中学校**
第3位　　**御野場中・泉中合同チーム**
　　城　南中学校

令和3年度 第70回秋田市中総体柔道大会 成績一覧

秋田県立武道館 柔道場
令和3年 6月19日(土)～6月20日(日)

1 団体戦 19日(土)

	優勝	準優勝	第3位	第3位
男子	御野場 中学校	山王 中学校	勝平 中学校	土崎 中学校
女子	御野場 中学校	土崎 中学校	飯島 中学校	城南 中学校

2 個人戦 20日(日」)

【男子の部】

	第1位	第2位	第3位	第3位
50 kg 級	保坂 慈永 御野場 中学校	池田 新輝 御野場 中学校	草薙 虎太郎 泉 中学校	佐藤 光鳴 桜 中学校
55 kg 級	髙橋 青狼 御野場 中学校	大原 慶樹 土崎 中学校	秋元 紘瑛 勝平 中学校	佐々木 瑞樹 飯島 中学校
60 kg 級	今野 天汰 山王 中学校	髙橋 十楽 勝平 中学校	浜野 敬信 勝平 中学校	佐藤 順哉 飯島 中学校
66 kg 級	村上 虎之介 御野場 中学校	斉藤 大昂 山王 中学校	伊藤 七斗 土崎 中学校	伊藤 優汰 城東 中学校
73 kg 級	梶縄 響世 山王 中学校	畠山 彪 御野場 中学校	豊巻 太翔 御野場 中学校	戸井田 悠暉 御野場 中学校
81 kg 級	藤井 統司 御野場 中学校	武藤 大河 山王 中学校	藤嶋 優太 城東 中学校	
90 kg 級	伊藤 志竜 山王 中学校	三浦 志斗 御野場 中学校	渡辺 圭真 御野場 中学校	
90kg超級	髙橋 稜元 勝平 中学校	玉井 奏大 城南 中学校	佐々木 佑真 飯島 中学校	

【女子の部】

	第1位	第2位	第3位	第3位
40 kg 級	村上 菜桃 土崎 中学校	土田 野乃 城南 中学校		
44 kg 級	木村 柚葵 城南 中学校	伊藤 裕南 土崎 中学校	菅原 希鈴 飯島 中学校	
48 kg 級	伊藤 愛美 御野場 中学校	工藤 和音 土崎 中学校	伊藤 千陽 飯島 中学校	佐藤 美空 御野場 中学校
52 kg 級	山野江 理乃 御野場 中学校			
57 kg 級	武藤 百花 山王 中学校	外山 真菜 土崎 中学校		
63 kg 級	相場 さつき 御野場 中学校	畠山 蒼 飯島 中学校		
70 kg 級	須賀 彩芭 土崎 中学校			
70kg超級	和泉 彩香 山王 中学校			

令和3年度第70回秋田市中総体柔道大会　団体戦成績一覧

場所　：　秋田県立武道館　柔道場

日時　：　令和3年6月19日（土）

〔団体戦〕

	優　　勝	準優勝	第三位	第三位
男子団体戦	秋田市 立	秋田市 立	秋田市 立	秋田市 立
	御野場 中学校	山王 中学校	勝平 中学校	土崎 中学校
女子団体戦	秋田市 立	秋田市 立	秋田市 立	秋田市 立
	御野場 中学校	土崎 中学校	飯島 中学校	城南 中学校

男子優勝の御野場中学校は昨年度の中止を挟んで4年連続11回目の優勝

女子優勝の御野場中学校は8年ぶり4回目の優勝

女子団体戦試合記録

決勝トーナメント　　**優勝：御野場中学校**

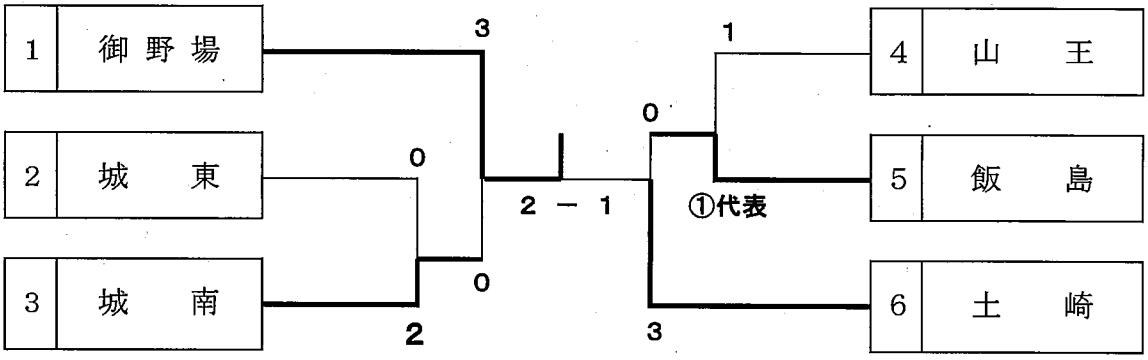

第３シード決定戦

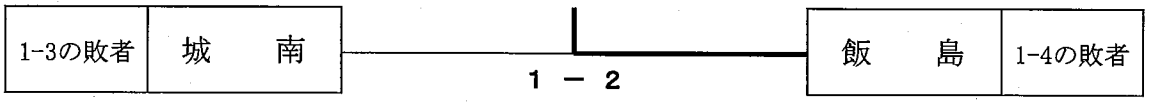

※女子団体戦はすべて第１試合場で行う

※組み合わせの「１－１」は「第１試合場の第１試合」であることを示す。
　以下同様とする。

男子団体戦試合記録

決勝トーナメント　　**優勝：御野場中学校**

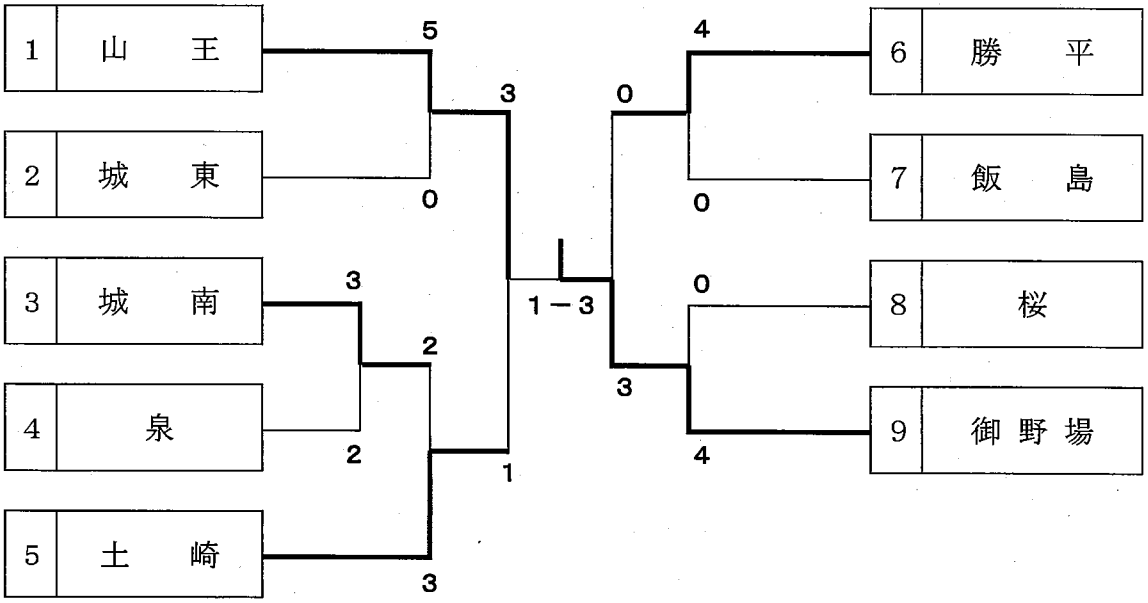

第３シード決定戦

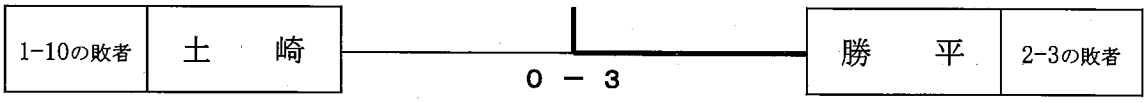

男子個人戦

50kg級

第１試合場

番号	選手名	学校名
1	池田　新輝	御野場
2	渡邉　伊織	泉
3	秋山　劉	秋田北
4	佐藤　光鳴	桜
5	鹿野　寛太	山王
6	杉山　勇人	御野場
7	川村　泰世	飯島
8	宮　一翔	城東
~~9~~	~~高橋　聲志~~	~~桜~~
10	草薙　虎太郎	泉
11	佐々木　亜嵐	山王
12	森川　裕生	飯島
13	保坂　慈永	御野場

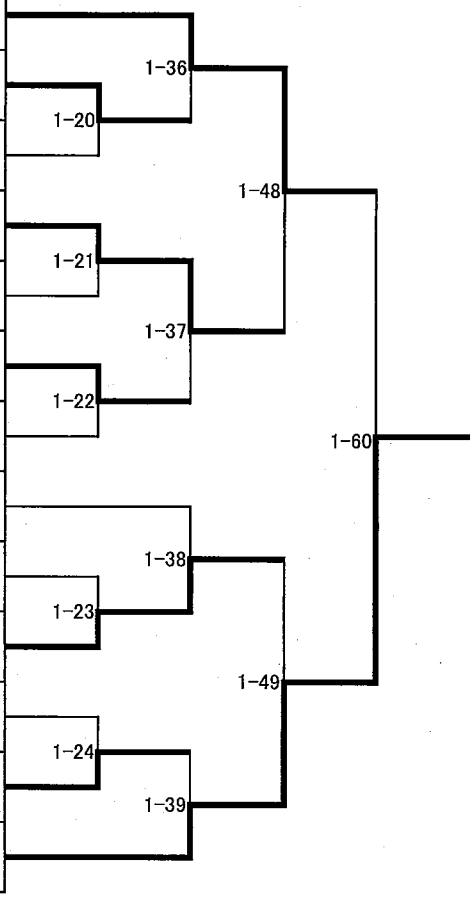

県大会代表決定戦

1-36 敗者	渡邉　伊織	泉
1-37 敗者	杉山　勇人	御野場
1-38 敗者	宮　一翔	城東
1-39 敗者	森川　裕生	飯島

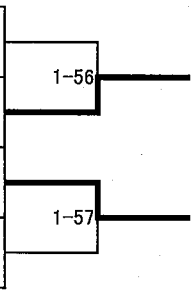

男子個人戦

55kg級

第２試合場

番号	選手名	学校名
1	髙橋　青狼	御野場
2	吉田　夢士	飯島
3	小柳　太陽	桜
4	鎌田　侑悟	泉
5	田村　杏慈	城東
6	秋元　紘瑛	勝平
7	大原　慶樹	土崎
8	石塚　優心	御野場
9	伊藤　佑太	桜
10	佐々木　瑞樹	飯島
11	須藤　悠希	泉
12	佐藤　優斗	勝平

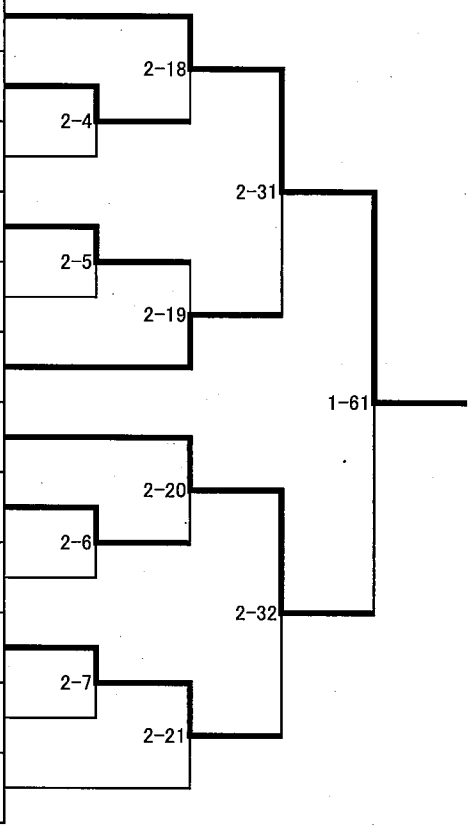

県大会代表決定戦

2-18 敗者	吉田　夢士	飯島
2-19 敗者	鎌田　侑悟	泉
2-20 敗者	石塚　優心	御野場
2-21 敗者	佐藤　優斗	勝平

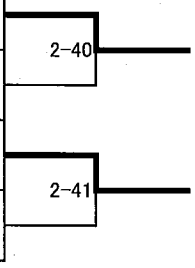

男子個人戦

60kg級

第１試合場

番号	選手名	学校名
1	浜野　敬信	勝平
2	相川　新一郎	城南
3	加賀谷　海斗	山王
4	池田　会里	土崎
5	進藤　健太郎	御野場
6	萩野　仁	泉
7	今野　天汰	山王
8	佐々木　陸凪	山王
9	菅原　翔空	勝平
10	門間　勇吹	土崎
11	佐藤　順哉	飯島
12	古城　啓太	山王
13	熊谷　文汰	土崎
14	高橋　十楽	勝平

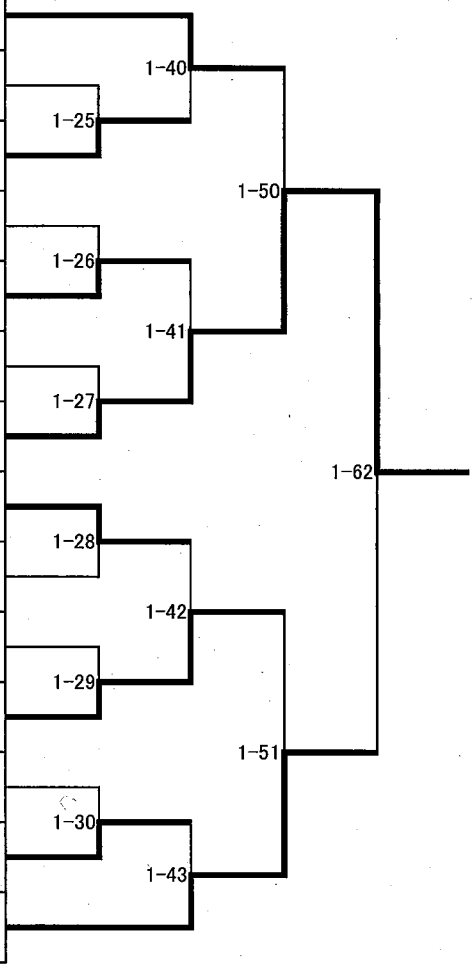

県大会代表決定戦

1-40 敗者	加賀谷　海斗	山王
1-41 敗者	進藤　健太郎	御野場
1-42 敗者	佐々木　陸凪	山王
1-43 敗者	熊谷　文汰	土崎

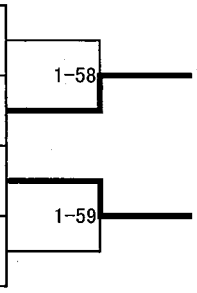

男子個人戦

66kg級

第２試合場

番号	選手名	学校名
1	村上　虎之介	御野場
2	佐藤　陽斗	飯島
3	髙橋　十元	勝平
4	横山　拓郎	泉
5	新山　功之助	城東
6	秋元　星哉	山王
7	伊藤　七斗	土崎
8	佐藤　広成	勝平
9	村上　蔵之介	御野場
10	田中　勇成	飯島
11	伊藤　優汰	城東
12	小松　義樹	桜
13	目黒　健汰	土崎
14	鎌田　東磨	秋田北
15	斉藤　大昂	山王

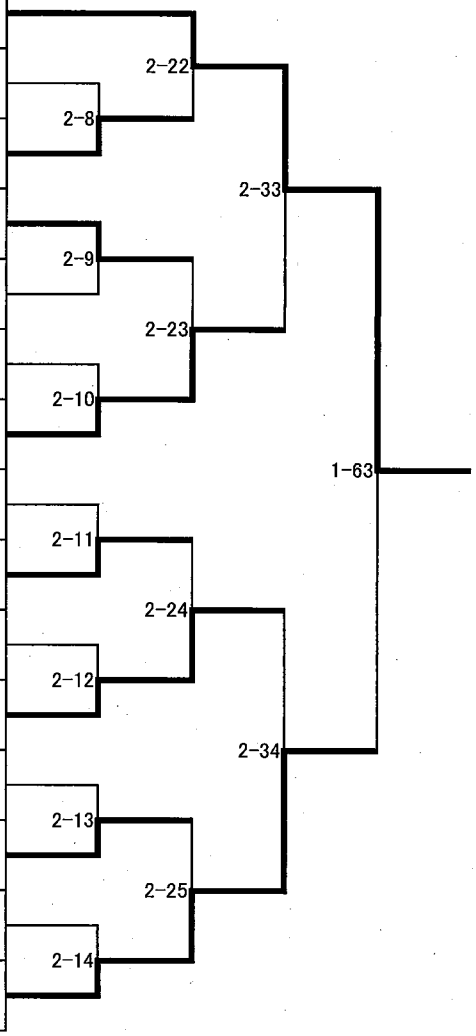

県大会代表決定戦

2-22 敗者	髙橋　十元	勝平
2-23 敗者	横山　拓郎	泉
2-24 敗者	村上　蔵之介	御野場
2-25 敗者	目黒　健汰	土崎

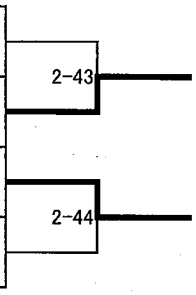

男子個人戦

73kg級

第２試合場

番号	選手名	学校名
1	戸井田　悠暉	御野場
2	駒井　秀祐	山王
3	畠山　彪	御野場
4	豊巻　太翔	御野場
~~5~~	~~多渕　聖~~	~~上崎~~
6	照井　琉真	飯島
7	梶縄　響世	山王

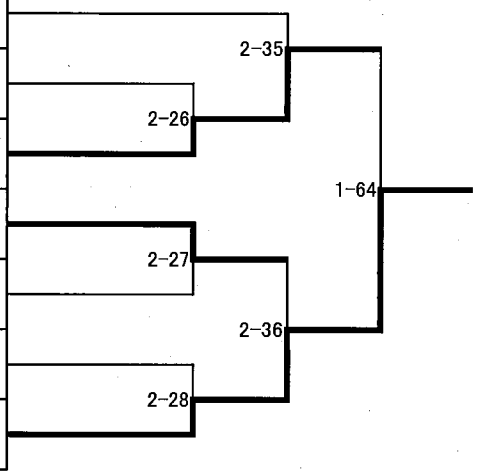

81kg級

第１試合場

番号	選手名	学校名	A	B	C	D	勝数	負数	順位
A	武藤　大河	山王		○	○	▲	2	1	2
B	藤嶋　優太	城東	▲		技有	▲	1	2	3
C	喜藤　譲紀	勝平	▲	▲		▲	0	3	4
D	藤井　統司	御野場	GS	○	○		3	0	1

試合順　1-31 A－B　1-32 C－D　1-44 A－C　1-45 B－D
1-52 B－C　1-53 A－D

男子個人戦

90kg級

第２試合場

番号	選手名	学校名	A	B	C	D	E	勝数	負数	順位
A	豊島　空	城南		▲	○	▲	▲	1	3	4
B	三浦　志斗	御野場	○		○	GS	▲	3	1	2
C	田口　悠月	河辺	▲	▲		▲	▲	0	4	5
D	渡辺　圭真	御野場	○	▲	○		▲	2	2	3
E	伊藤　志竜	山王	○	○	○	○		4	0	1

試合順　2-1 A−B　2-2 C−D　2-3 A−E　2-15 B−C　2-16 D−E
2-17 A−C　2-29 B−D　2-30 C−E　2-37 A−D　2-38 B−E

90kg超級

第１試合場

番号	選手名	学校名	A	B	C	D	E	勝数	負数	順位
A	大橋　拓宗	桜		▲	▲	▲	▲	0	4	5
B	玉井　奏大	城南	○		○	○	▲	3	1	2
C	大鐘　楓	飯島	○	▲		▲	▲	1	3	4
D	佐々木　佑真	飯島	○	▲	GS		▲	2	2	3
E	高橋　稜元	勝平	○	○	○	○		4	0	1

試合順　1-17 A−B　1-18 C−D　1-19 A−E　1-33 B−C　1-34 D−E
1-35 A−C　1-46 B−D　1-47 C−E　1-54 A−D　1-55 B−E

女子個人戦

40kg級

第1試合場

番号	選手名	学校名
1	村上　菜桃	土崎
2	土田　野乃	城南

1-12

44kg級

第1試合場

番号	選手名	学校名	A	B	C	D	勝数	負数	順位
A	木村　柚葵	城南		○	○	○	3	0	1
B	佐藤　サン	山王	▲		▲	▲	0	3	4
C	菅原　希鈴	飯島	▲	○		▲	1	2	3
D	伊藤　裕南	土崎	▲	技有	GS		2	1	2

試合順　1-1　A－B　1-2　C－D　1-6　A－C　1-7　B－D
1-10　B－C　1-11　A－D

48kg級

第1試合場

番号	選手名	学校名
1	伊藤　愛美	御野場
2	伊藤　千陽	飯島
3	菊地　絢音	城東
4	工藤　和音	土崎
5	鈴木　あかり	城南
6	関　理樺子	城東
7	佐藤　美空	御野場

1-8
1-3
1-13
1-4
1-9
1-5

女子個人戦

52kg級

第1試合場

番号	選手名	学校名
1	山野江　理乃	御野場
~~2~~	~~工藤　凛~~	~~山王~~

1-14

57kg級

第1試合場

番号	選手名	学校名
1	武藤　百花	山王
2	外山　真菜	土崎

1-15

63kg級

第1試合場

番号	選手名	学校名
1	相場　さつき	御野場
2	畠山　蒼	飯島

1-16

70kg級

番号	選手名	学校名
1	須賀　彩芭	土崎

70kg超級

番号	選手名	学校名
1	和泉　彩香	山王

秋田市中学校総合体育大会　剣道大会
令和3年6月20日（日）
県立武道館

女子団体

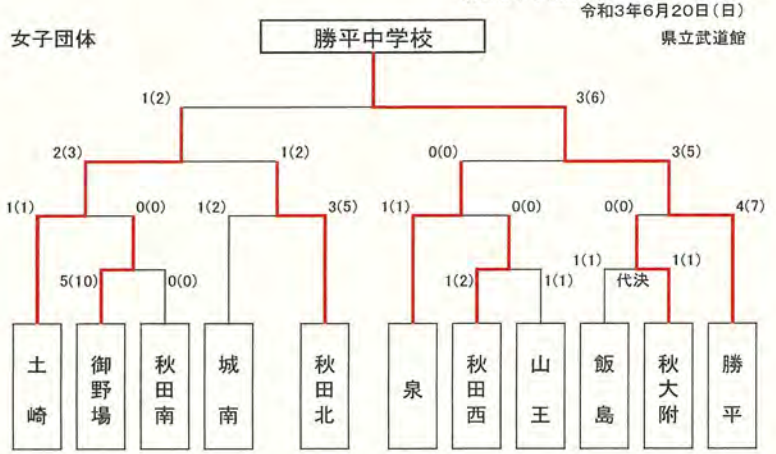

優勝	勝　平	第2位	土　崎	第3位	秋田北	第3位	泉

男子団体

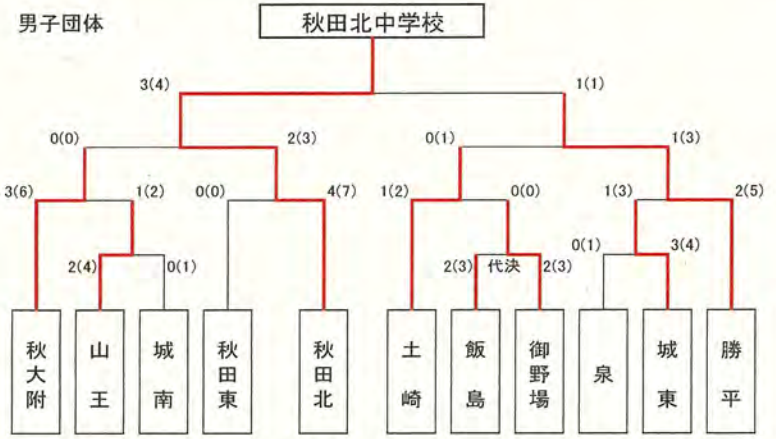

優勝	秋田北	第2位	勝　平	第3位	秋大附	第3位	土　崎

秋田市中学校総合体育大会剣道大会

R3．6．20　秋田県立武道館

男子団体

優　勝	秋田北	中学校
第２位	勝　平	中学校
第３位	秋大附属	中学校
〃	土　崎	中学校

女子団体

優　勝	勝　平	中学校
第２位	土　崎	中学校
第３位	秋田北	中学校
〃	泉	中学校

男子個人

優　勝	金谷純成	（秋大附）
第２位	川原瑠生	（勝　平）
第３位	保坂凜音	（飯　島）
〃	田上朝陽	（御野場）
第５位	土谷貴輝	（秋田北）
〃	柏谷健太朗	（秋田北）
〃	宇佐美修平	（土　崎）
〃	池田景樹	（城　南）

女子個人

優　勝	髙橋一花	（秋田北）
第２位	瀧澤史歩	（勝　平）
第３位	布施虹南	（土　崎）
〃	淡路咲来	（勝　平）
第５位	齊藤愛心	（御野場）
〃	田中　夢	（勝　平）
〃	大竹璃胡	（秋田北）
〃	三浦帆乃夏	（土　崎）

第７０回記念秋田市中学校総合体育大会
令和３年度秋田市中学校ラグビーフットボール大会結果

期　日　　令和３年６月２１日（月）
会　場　　スペースプロジェクトドリームフィールド
時　間　　１２：００～

優勝

将軍野中学校		秋田北中学校
前半	１４－　０	
後半	１４－　７	
	２８－　７	

将軍野中学校は７大会連続優勝

第70回秋田市中学校総合体育大会駅伝競走大会　成績表

〔中学校男子の部〕　　令和3年8月28日

会 場： 県立中央公園内周回コース　　出発時刻　:10:30:00

順位	No.	チーム名	1　区	2　区	3　区	4　区	5　区	6　区	所要時間
			3.1km	3.0km	3.0km	3.0km	3.0km	3.0km	
1位	3	城南	菅原　舷暉 ②	池田　知洋 ③	佐藤　優真 ③	相場　颯 ③	東海林廣人 ①	小林　圭介 ②	1時間03分57秒
			11分08秒 9	★9分36秒 1	9分52秒 1	10分57秒 2	11分31秒 5	10分53秒 2	
			9位	5位	1位	1位	1位	1位	
2位	13	飯島	鈴木　万里 ③	堀内　盟 ①	佐々木大輔 ①	藤井　奏太 ①	二田　悠 ②	菅野　滉 ①	1時間04分24秒
			10分22秒 4	10分03秒 4	10分48秒 5	11分08秒 3	11分04秒 1	10分59秒 4	
			4位	3位	3位	2位	2位	2位	
3位	7	秋田西	野村　汰輝 ③	佐々木優斗 ②	櫻田　蒼 ②	関　諒太 ②	大西　泰斉 ①	吹谷　俐空 ②	1時間05分18秒
			★9分22秒 1	10分35秒 7	11分01秒 6	11分32秒 8	11分34秒 6	11分14秒 5	
			1位	1位	2位	3位	3位	3位	
4位	5	秋田東	鈴木　和徳 ②	兜森　裕貴 ②	松浦　勇晃 ②	金田　陽明 ②	花田　爽空 ③	小田嶋桜太郎 ②	1時間05分20秒
			11分04秒 8	9分42秒 2	10分37秒 2	11分33秒 9	11分29秒 4	10分55秒 3	
			8位	6位	5位	6位	5位	4位	
5位	6	桜	臼田　敬 ②	土崎　統正 ③	金岡　拓途 ③	佐々木勇眞 ②	髙橋　菱輔 ①	山本　謙太 ③	1時間05分51秒
			10分54秒 7	9分58秒 3	10分42秒 4	11分14秒 6	11分27秒 3	11分36秒 6	
			7位	8位	6位	4位	4位	5位	
6位	2	土崎	宮腰　晃哉 ③	半田　愛翔 ②	佐藤　千滉 ③	中山　遥斗 ③	高橋　壮汰 ①	畠山　一皐 ③	1時間06分16秒
			11分28秒 11	11分00秒 10	10分41秒 3	11分09秒 4	11分14秒 2	10分44秒 1	
			11位	10位	10位	9位	8位	6位	
7位	1	御所野学院	伊藤　大智 ②	佐々木絢大 ②	都築　舞音 ③	花田　壮 ②	中嶋　晃佑 ①	竹浪　勇幸 ①	1時間07分17秒
			10分02秒 3	10分17秒 5	11分01秒 6	11分30秒 7	12分18秒 8	12分09秒 9	
			3位	2位	4位	5位	6位	7位	
8位	8	秋田南	川村　浬久 ③	鎌田　宗汰 ③	竹島　潤 ③	今野　一冴 ③	武藤　龍平 ③	髙橋　海至 ②	1時間07分26秒
			10分23秒 5	10分56秒 9	11分15秒 10	11分13秒 5	11分44秒 7	11分55秒 8	
			5位	9位	8位	8位	7位	8位	
9位	9	泉	高橋　愛琉 ①	渡部　羽音 ②	藤原　優冴 ①	畠山　尭輝 ②	竹内　佑李 ②	金野　凌大 ②	1時間09分13秒
			9分56秒 2	10分47秒 8	11分52秒 11	12分28秒 11	12分21秒 9	11分49秒 7	
			2位	4位	9位	10位	10位	9位	
10位	11	山王	佐藤　尊琉 ②	藤原　健 ②	北嶋　祐多 ③	菅原　遼汰 ①	佐々木　大 ②	菅原　立暉 ①	1時間09分28秒
			10分25秒 6	10分26秒 6	11分04秒 8	11分46秒 10	12分29秒 11	13分18秒 11	
			6位	7位	7位	7位	9位	10位	
11位	12	将軍野	佐々木航汰 ②	九嶋　祐斗 ①	坂谷　春翔 ③	荻原　太陽 ③	明吉瑛太郎 ②	大窪　悠介 ①	1時間14分55秒
			12分27秒 13	13分04秒 13	11分13秒 9	10分23秒 1	12分25秒 10	15分23秒 13	
			13位	13位	12位	11位	11位	11位	
12位	10	南高中等部	内出　涼雅 ②	富樫　遥哉 ②	柏谷　澄哉 ②	佐藤　陽太 ①	小松　雅宗 ②	原田　優斗 ②	1時間15分49秒
			11分46秒 12	11分56秒 11	12分14秒 12	13分09秒 13	14分14秒 12	12分30秒 10	
			12位	11位	11位	12位	12位	12位	
13位	4	城東	袴田　克時 ③	村山　玄光 ②	檜森　壬智 ②	高橋　遥久 ①	藤川　圭真 ①	足利　颯太 ①	1時間18分17秒
			11分14秒 10	12分59秒 12	13分03秒 13	12分38秒 12	14分17秒 13	14分06秒 12	
			10位	12位	13位	13位	13位	13位	
14位	14	御野場							DNS
中学校総体駅伝 県立中央公園 コース最高記録			加藤　晴輝 (城東) 9分34秒 H28	工藤　拓人 (外旭川) 9分40秒 H27	細谷　蓮 (城南) 9分33秒 H23	田口　大貴 (秋大附属) 9分10秒 H18	金田　巧也 (土崎) 9分45秒 H18	錦織　望 (外旭川) 9分50秒 H30	城南中学校 59分38秒 H23

★：秋田市中学校総体駅伝 県立中央公園コース最高記録

第70回秋田市中学校総合体育大会駅伝競走大会　成績表

〔中学校女子の部〕　　令和3年8月28日

会 場： 県立中央公園内周回コース　　出発時刻　:9:20:00

順位	No.	チーム名	1　区 3.1km	2　区 2.1km	3　区 2.1km	4　区 2.1km	5　区 3.0km	所要時間
1位	6	秋田西	佐藤　夢菜 ② 11分40秒 4 4位	柏木　恋羽 ① 8分04秒 2 4位	渡邉　葉月 ③ 8分28秒 2 1位	武田　日葵 ② 8分30秒 4 3位	小林　未来 ② 11分49秒 1 1位	48分31秒
2位	7	泉	加藤　礼夢 ② 11分29秒 2 2位	今野　愛優 ① 8分10秒 3 3位	目黒ことみ ① 8分35秒 3 2位	土肥　千笑 ① 8分23秒 2 1位	石川　衣玖 ② 12分07秒 2 2位	48分44秒
3位	2	秋田南	石田　美衣 ② 11分36秒 3 3位	佐藤めばえ ③ 8分02秒 1 2位	今野　眞子 ② 8分37秒 4 3位	猪股　咲代 ② 8分25秒 3 2位	佐々木優珠 ② 12分09秒 4 3位	48分49秒
4位	5	土崎	小林　稟桜 ② 12分15秒 8 8位	齊藤　凛妃 ③ 8分18秒 4 6位	佐藤　蓮夏 ③ 8分24秒 1 4位	渡部　真奈 ③ 8分19秒 1 4位	高井さくら ③ 12分07秒 2 4位	49分23秒
5位	1	城東	本間　翔子 ③ 11分08秒 1 1位	櫻井　芽衣 ③ 8分29秒 6 1位	長谷川清花 ① 9分22秒 9 5位	藤谷　希果 ③ 9分05秒 5 5位	白井　千咲 ② 12分14秒 5 5位	50分18秒
6位	4	山王	田口　瑞香 ③ 12分08秒 7 7位	山田　志乃 ① 8分18秒 4 5位	藤井　春乃 ① 8分51秒 5 6位	平澤　雫 ③ 9分06秒 6 6位	伊藤　楓華 ③ 12分51秒 7 6位	51分14秒
7位	3	桜	小林　惟芽 ② 11分54秒 5 5位	岸　叶芽 ① 8分50秒 9 7位	沼倉　明里 ② 9分03秒 6 7位	須藤　美佑 ③ 9分22秒 8 7位	武藤　舞衣 ③ 12分48秒 6 7位	51分57秒
8位	12	秋田北	中村　愛衣 ② 12分19秒 9 9位	鈴木　陽 ② 8分48秒 8 9位	佐藤　佑月 ② 9分17秒 7 8位	下坂　莉央 ① 9分18秒 7 8位	大沢　花凜 ② 13分07秒 8 8位	52分49秒
9位	9	御所野学院	佐藤　瑞希 ① 12分32秒 10 10位	髙橋美沙輝 ① 9分19秒 11 10位	佐々木真愛 ② 9分45秒 10 11位	浅野あかね ② 10分07秒 11 10位	佐々木音羽 ② 13分14秒 9 9位	54分57秒
10位	11	南高中等部	齊藤　萌衣 ② 13分37秒 11 11位	須藤　彩楽 ③ 8分36秒 7 11位	佐々木梨恋 ② 9分21秒 8 10位	佐藤　茉子 ① 9分53秒 10 9位	山本　一稀 ① 13分58秒 11 10位	55分25秒
11位	8	将軍野	鳥海　璃子 ② 14分16秒 12 12位	櫻庭　春音 ② 10分03秒 12 12位	相原　莉子 ② 10分09秒 11 12位	多田　空澄 ① 9分34秒 9 11位	伊藤　澄 ② 13分31秒 10 11位	57分33秒
12位	10	城南	船木　爽羽 ① 12分06秒 6 6位	渡邉　杏菜 ① 9分00秒 10 8位	古田　結香 ① 10分09秒 11 9位	金　裕香 ③ 13分02秒 12 12位	内海　杏香 ③ 15分35秒 12 12位	59分52秒
中学校総体駅伝 県立中央公園 ｺｰｽ最高記録			佐藤　汐莉 （城南） 10分43秒　H20	下斗米陽和 （秋田南） 7分27秒　H26	工藤梨香子 （城南） 7分31秒　H20	菊地亜美佳 （桜） 7分43秒　H26	澤田　茉奈 （桜） 10分32秒　H26	桜中学校 45分17秒 H26

令和3年度秋田市中学校総合体育大会フェンシング大会

男子フルーレ　1回戦

1プール

No.	所　　属	氏　　名	1	2	3	V	TD	TR	TD−TR	
1	泉中学校	横山　孝太朗		4	V4	1	8	8	0	2
2	泉中学校	伊藤　煌二郎	V		2	1	7	9	−2	3
3	秋田南中学校	津谷　龍星	3	V		1	8	6	2	1

決勝トーナメント

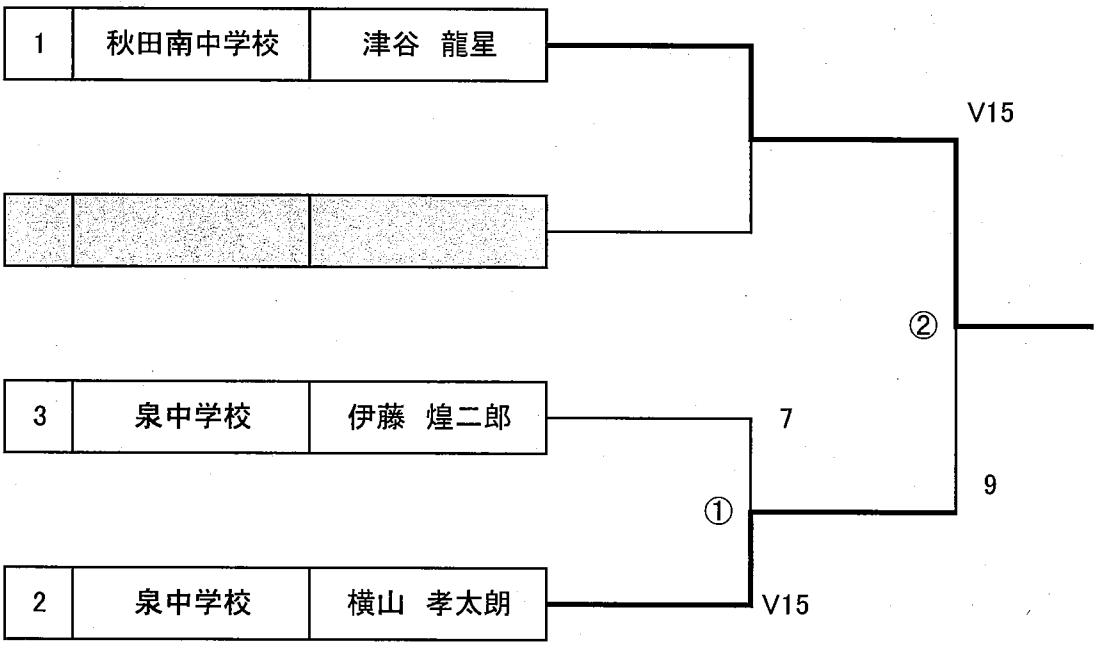

1位	秋田南中学校	津谷　龍星
2位	泉中学校	横山　孝太朗
3位	泉中学校	伊藤　煌二郎

※予選プール5本勝負、トーナメント準決勝から15本勝負

女子フルーレ　1回戦

1プール

No.	所　属	氏　名	1	2	3	4	5	V	TD	TR	TD-TR
1	外旭川中学校	安達　日菜向		V	V	V	V	4	20	6	14
2	城東中学校	齋藤　香都	4		V	V	V	3	19	8	11
3	御所野学院中学校	長岡　こころ	1	0		V	3	1	9	19	−10
4	飯島中学校	山口　凛	0	2	4		1	0	7	20	−13
5	御野場中学校	土佐　優奈	1	1	V	V		2	12	14	−2

2プール

No.	所　属	氏　名	1	2	3	4	5	V	TD	TR	TD-TR
1	御野場中学校	佐藤　穂花		1	V	V	3	2	14	11	3
2	城南中学校	成田　和叶	V		V	V	3	3	18	8	10
3	秋田大学附属中学校	吉田　真央	0	1		1	4	0	6	20	−14
4	秋田北中学校	堀井　珠花	1	1	V		2	1	9	16	−7
5	秋田東中学校	鈴木　葵依	V	V	V	V		4	20	12	8

予選トーナメント

①	9	飯島中学校	山口　凛	0
	8	御所野学院中学校	長岡　こころ	V

決勝トーナメント８進出

②	7	秋田北中学校	堀井　珠花	V
	10	秋田大学附属中学校	吉田　真央	9

決勝トーナメント７進出

決勝トーナメント

⑤	1	外旭川中学校	安達　日菜向	V
	8	御所野学院中学校	長岡　こころ	5
③	5	御野場中学校	佐藤　穂花	V
	4	城南中学校	成田　和叶	7
④	3	城東中学校	齋藤　香都	V
	6	御野場中学校	土佐　優奈	4
⑥	7	秋田北中学校	堀井　珠花	5
	2	秋田東中学校	鈴木　葵依	V

⑦　V　13

⑧　V　8

⑨　V　14

1位	外旭川中学校	安達　日菜向
2位	城東中学校	齋藤　香都
3位	秋田東中学校	鈴木　葵依
3位	御野場中学校	佐藤　穂花

※予選プール5本勝負、トーナメント準決勝から15本勝負、それまでは10本勝負

２０２１年６月２１日(月)　　会場　秋田太平山カントリークラブ

第70回 秋田市中学校総合体育大会　ゴルフ競技

(男子の部)　　参加3名　　OUT→IN(白マーク)

順位	氏　名	校　名	OUT	IN	計	備　考
1	イズミ　コウタロウ 泉　幸太郎	秋大付属中3年	49	48	97	
2	タカダ　ショウ 高田　将	城東中2年	49	52	101	
3	カシマ　ハルキ 鹿嶋　悠貴	秋大付属中1年	53	54	107	

(女子の部)　　参加 1名　　OUT→IN(赤マーク)

順位	氏　名	校　名	OUT	IN	計	備　考
	サイトウ　ユズキ 齊藤　柚稀	泉中1年	62	61	123	

秋季大会記録

令和3年9月～10月 （各種目別）

第60回市民スポーツ祭陸上競技大会　第65回秋田市民陸上競技選手権大会　第58回秋田市中学校秋季陸上競技大会【21050706】
秋田県立中央公園陸上競技場【51020】
2021/10/02 ～ 2021/10/03

トラック審判長　山村 拓
スタート審判長　山村 拓
跳躍審判長　山村 拓
投てき審判長　山村 拓
招集所審判長　駒野 仁彦
記録主任　伊藤 賢悦

日付	種目	1位	2位	3位	4位	5位	6位	7位	8位
10月3日	中学男子1年100m 風:+1.9	猿田 力輝(1) 12.24 秋田西	渡邊 光徠(1) 12.39 秋田南	瀧澤 勇人(1) 12.40 山王	中村 瀬土(1) 12.66 山王	加藤 颯(1) 12.68 外旭川	三井所 陸(1) 12.86 秋田西	澤口 大樹(1) 12.90 土崎	吉田 羚蒼(1) 12.93 御所野学院
10月3日	中学男子2年100m 風:+0.1	佐々木 大(2) 11.81 山王	小野 蓮嗣(2) 12.12 山王	瀬川 路偉(2) 12.23 外旭川	川村 優樹(2) 12.27 山王	佐藤 稜也(2) 12.29 秋田南	六平 琉唯(2) 12.41 外旭川	塚田 大翔(2) 12.44 南高中等部	田近 楓真(2) 12.50 御野場
10月2日	中学男子共通200m 風:+1.2	吹谷 俐空(2) 24.25 秋田西	佐々木 大(2) 24.35 山王	瀬川 路偉(2) 24.88 外旭川	渡部 昊(2) 25.52 外旭川	大野 駿斗(2) 25.57 御野場	小野慧士郎(2) 25.62 秋大附属	大類 翔太(2) 25.67 山王	田近 楓真(2) 25.77 御野場
10月3日	中学男子共通400m	伊藤 大智(2) 55.21 御所野学院	大野 駿斗(2) 55.70 御野場	阿部琥汰郎(2) 56.64 山王	大澤 良雅(2) 56.82 御野場	進藤 昊(2) 57.11 秋田南	伊東 煌陽(2) 57.11 御野場	武石 彬史(2) 58.39 秋大附属	佐々木勇眞(2) 58.72 桜
10月3日	中学男子共通800m	伊藤 大智(2) 2:04.43 御所野学院	伊東 煌陽(2) 2:10.82 御野場	堀内 盟(1) 2:13.07 飯島	佐々木優斗(2) 2:13.55 秋田西	菅原 舷暉(2) 2:15.43 城南	森元 結斗(2) 2:20.59 御野場	佐藤 蒼真(2) 2:20.82 城南	藤原 健(2) 2:25.48 山王
10月3日	中学男子1年1500m	高橋 愛琉(1) 4:24.35 泉 GR	堀内 盟(1) 4:36.91 飯島	竹内 翔斗(1) 4:50.36 土崎	藤井 奏太(1) 4:54.57 飯島	高橋 壮汰(1) 4:55.96 土崎	早川 脩(1) 4:57.64 飯島	佐藤 令空(1) 5:05.10 外旭川	中嶋 晃佑(1) 5:07.61 御所野学院
10月3日	中学男子2年1500m	兜森 裕貴(2) 4:27.52 秋田東	佐々木絢大(2) 4:35.37 御所野学院	渡部 羽音(2) 4:37.00 泉	佐々木優斗(2) 4:37.45 秋田西	臼田 敬(2) 4:37.63 桜	藤原 健(2) 4:38.10 山王	菅原 舷暉(2) 4:39.78 城南	鈴木 和徳(2) 4:40.89 秋田東
10月2日	中学男子共通 3000m	高橋 愛琉(1) 9:24.67 泉	兜森 裕貴(2) 9:58.80 秋田東	佐々木絢大(2) 10:09.63 御所野学院	臼田 敬(2) 10:16.60 桜	藤井 奏太(1) 10:24.65 飯島	小林 圭介(2) 10:25.25 城南	半田 愛翔(2) 10:29.09 土崎	佐藤 尊琉(2) 10:35.49 山王
10月2日	中学男子共通 110mJH 風:+2.0	佐藤 稜也(2) 16.03 秋田南	明吉瑛太郎(2) 16.23 将軍野	佐藤 凛(2) 16.69 秋田東	吉田 羚蒼(1) 16.69 御所野学院	小松 雅宗(2) 16.95 南高中等部	佐々木航汰(2) 17.05 将軍野	保坂 優也(2) 17.63 秋田東	進藤 昊(2) 17.66 秋田南
10月3日	中学男子共通 4X100mR	秋 田・山王 46.82 川村 優樹(2) 瀧澤 勇人(1) 小野 蓮嗣(2) 佐々木 大(2)	秋 田・外旭川 48.12 六平 琉唯(2) 柏木 怜太(2) 瀬川 路偉(2) 渡部 昊(2)	秋 田・御野場 48.60 皆川 康成(2) 西村 颯希(2) 大野 駿斗(2) 田近 楓真(2)	秋 田・秋田西 48.61 三井所 陸(1) 吹谷 俐空(2) 佐藤 奏多(2) 猿田 力輝(1)	秋 田・南高中等部 48.80 守山 晃響(2) 原田 優斗(2) 塚田 大翔(2) 小松 雅宗(2)	秋 田・秋田東 49.07 蛭田 響紀(2) 松川 佑希(2) 齊藤 龍(2) 佐藤 凛(2)	秋 田・泉 49.16 糸山 礼(2) 畠山 尭輝(2) 高橋 和輝(2) 青木 陽祐(2)	秋 田・土崎 51.23 山田 俊介(1) 澤口 大樹(1) 後藤 彪瑠(2) 風間満月夜(1)
10月2日	中学男子共通走高跳	北條 藍音(2) 1m66 泉	佐藤 奏音(2) 1m63 山王	佐藤 緋色(2) 1m55 山王	藤田 海央(2) 1m55 山王	小野寺悠斗(2) 1m55 秋田西	高橋 和輝(2) 1m50 泉	戸田 陸空(2) 1m50 秋田西	西村 颯希(2) 1m45 御野場
10月2日	中学男子共通棒高跳	畠山 太一(2) 3m00 秋大附属	今野 友翔(2) 2m30 御所野学院	夏井 仁翔(2) 2m00 秋田北					
10月3日	中学男子共通走幅跳	吹谷 俐空(2) 6m00(+0.7) 秋田西	齊藤 龍(2) 5m51(+0.3) 秋田東	佐々木勇眞(2) 5m47(+1.1) 桜	柿崎広太朗(2) 5m32(+1.7) 泉	佐藤 奏多(2) 5m28(+0.3) 秋田西	赤川 祐基(2) 5m18(+2.1) 山王 公認5m08(+1.5)	長尾 柊(1) 5m16(+0.7) 外旭川	黒澤 南葵(2) 5m15(−0.4) 桜
10月2日	中学男子共通砲丸投	北嶋 晄多(2) 8m76 山王	青木 陽祐(2) 8m71 泉	柏木 怜太(2) 8m56 外旭川	大光 悠斗(2) 8m38 秋田西	六平 琉唯(2) 8m27 外旭川	鹿嶋 悠人(2) 8m22 泉	佐藤 脉介(2) 8m13 秋田東	加藤 幹斗(2) 7m61 秋田西
対抗得点	男子総合	山王 58点	秋田西 35点	泉 32点	御所野学院 29点	外旭川 25点	秋田東 21点	御野場 21点	秋田南 15点
対抗得点	女子総合	城南 49点	泉 34点	秋大附属 34点	秋田南 23点	秋田東 20点	秋田西 15点	土崎 12点	南高中等部 10.5点
対抗得点	男女総合	泉 66点	山王 61点	城南 51点	秋田西 50点	秋田東 41点	秋大附属 41点	秋田南 38点	御所野学院 30.5点

※男子共通走高跳において、同記録で順位がついているものは、無効試技数の差による。

凡例　GR:大会記録

第60回市民スポーツ祭陸上競技大会　第65回秋田市民陸上競技選手権大会　第58回秋田市中学校秋季陸上競技大会【21050706】
秋田県立中央公園陸上競技場【51020】
2021/10/02 ～ 2021/10/03

トラック審判長　山村 拓
スタート審判長　山村 拓
跳躍審判長　山村 拓
投てき審判長　山村 拓
招集所審判長　駒野 仁彦
記録主任　伊藤 賢悦

日付	種目	1位	2位	3位	4位	5位	6位	7位	8位
10月3日	中学女子1年100m 風:-1.0	佐々木心菜(1) 13.22 城南	柴山　幸子(1) 13.56 城南	二階堂可織(1) 13.62 泉	エヨング稟和(1) 13.65 城南	宇佐美心寧(1) 13.92 南高中等部	岡見　星祈(1) 14.09 南高中等部	加藤　環南(1) 14.39 城東	深井　結芽(1) 14.44 秋田東
10月3日	中学女子2年100m 風:+0.3	成田　芽暖(2) 12.90 城南	佐藤　有紗(2) 13.05 秋田東	鈴木　希実(2) 13.32 秋大附属	杉山　遥望(2) 13.51 秋大附属	畠山　倫萌(2) 13.64 泉	田口　琳子(2) 14.06 泉	熊谷　理沙(2) 14.06 御所野学院	平川　沙都(2) 14.07 御野場
10月2日	中学女子共通200m 風:+1.6	成田　芽暖(2) 26.81 城南	佐藤　有紗(2) 26.83 秋田東	鈴木　希実(2) 27.44 秋大附属	二階堂可織(1) 27.72 泉	杉山　遥望(2) 27.93 秋大附属	今野　眞子(2) 28.87 秋田南	田中　奏愛(2) 28.97 秋大附属	齊藤　萌衣(2) 29.40 南高中等部
10月3日	中学女子共通800m	加藤　礼夢(2) 2:23.44 泉	佐藤　夢菜(2) 2:24.69 秋田西	小林　稟桜(2) 2:24.78 土崎	竹嶋　優心(2) 2:30.40 御野場	石田　美衣(2) 2:32.39 秋田南	船木　爽羽(1) 2:32.97 城南	鈴木　双葉(1) 2:34.42 飯島	佐々木音羽(2) 2:38.55 御所野学院
10月3日	中学女子1年1500m	今野　愛優(1) 5:12.12 泉	柏木　恋羽(1) 5:14.09 秋田西	船木　爽羽(1) 5:14.44 城南	山田　志乃(1) 5:14.48 山王	目黒ことみ(1) 5:26.04 泉	鈴木　双葉(1) 5:27.53 飯島	藤井　春乃(1) 5:34.98 山王	吉田　花(1) 5:39.33 秋大附属
10月3日	中学女子2年1500m	加藤　礼夢(2) 4:56.73 泉	佐藤　夢菜(2) 4:58.31 秋田西	那波　碧彩(2) 5:06.05 秋大附属	小林　稟桜(2) 5:07.02 土崎	竹嶋　優心(2) 5:11.34 御野場	中村　愛衣(2) 5:12.38 秋田北	石田　美衣(2) 5:13.06 秋田南	小林　未来(2) 5:16.33 秋田西
10月2日	中学女子共通 100mH 風:+0.4	田名部　蒼(2) 16.50 城南	仲山　千尋(2) 16.53 秋大附属	東海林歩果(2) 17.37 秋田南	小松　咲結(2) 17.51 秋田南	鈴木　結葵(1) 18.09 桜	木村　聖羅(1) 18.10 飯島	佐藤　空愛(2) 18.19 秋田東	
10月3日	中学女子共通 4X100mR	秋　田・城南 51.28 柴山　幸子(1) GR 佐々木心菜(1) 田名部　蒼(2) 成田　芽暖(2)	秋　田・秋大附属 52.24 田中　奏愛(2) 鈴木　希実(2) 杉山　遥望(2) 仲山　千尋(2)	秋　田・泉 53.34 畠山　倫萌(2) 田口　琳子(2) 鈴木　咲良(2) 二階堂可織(1)	秋　田・秋田東 53.67 長堀　柚奈(2) 遠間はあと(2) 佐藤　空愛(2) 佐藤　有紗(2)	秋　田・南高中等部 54.76 佐々木梨恋(2) 岡見　星祈(1) 齊藤　萌衣(2) 宇佐美心寧(1)	秋　田・秋田南 55.19 東海林歩果(2) 今野　眞子(2) 佐々木優珠(2) 小松　咲結(2)	秋　田・御所野学院 55.63 関　香奈美(1) 熊谷　理沙(2) 高橋美沙輝(1) 麻生　優奈(2)	秋　田・秋田西 1:01.43 常田　心愛(2) 斎藤　結衣(2) 戸井田優来(2) 佐藤　夢菜(2)
10月3日	中学女子共通走高跳	小松　咲結(2) 1m55 秋田南	工藤　佐子(1) 1m38 土崎	上神田世奈(2) 1m35 秋大附属	相原　冴珀(2) 1m30 桜	佐々木真愛(2) 1m25 御所野学院 高橋　輝(2) 1m25 南高中等部		池田　理紗(1) 1m25 泉	川口　莉歩(2) 1m20 桜 鈴木　采詠(1) 1m20 城東 清水　都亜(2) 1m20 秋田北 堀井　千歳(1) 1m20 桜 田名部　蒼(2) 1m20 城南
10月2日	中学女子共通走幅跳	今野　眞子(2) 4m60(+1.4) 秋田南	長堀　柚奈(2) 4m35(+0.1) 秋田東	エヨング稟和(1) 4m33(-2.0) 城南	物部　真緒(2) 4m28(0.0) 秋大附属	小林美沙季(2) 4m26(-0.4) 城南	齋藤　海侑(2) 4m24(-0.9) 南高中等部	相原　莉子(2) 4m18(-0.4) 将軍野	浅野あかね(2) 4m12(-1.5) 御所野学院
10月2日	中学女子共通砲丸投	伊藤未唯奈(2) 9m72 秋田北	髙橋　幸那(2) 9m03 桜	太田　ひな(2) 8m86 将軍野	谷藤　里緒(2) 8m31 南高中等部	齊藤　愛(2) 8m12 秋田東	佐藤　真優(1) 7m33 城東	ダイ　彩花(1) 7m21 城東	澤木　結羅(2) 7m19 将軍野
対抗得点	男子総合	山王 58点	秋田西 35点	泉 32点	御所野学院 29点	外旭川 25点	秋田東 21点	御野場 21点	秋田南 15点
対抗得点	女子総合	城南 49点	泉 34点	秋大附属 34点	秋田南 23点	秋田東 20点	秋田西 15点	土崎 12点	南高中等部 10.5点
対抗得点	男女総合	泉 66点	山王 61点	城南 51点	秋田西 50点	秋田東 41点	秋大附属 41点	秋田南 38点	御所野学院 30.5点

※女子共通走高跳において、同記録で順位がついているものは、無効試技数の差による。

凡例　GR:大会記録

第57回秋田市中学校秋季学年別水泳競技大会

1年男子

2021/9/5　秋田県立総合プール

	1	2	3	4	5	6	7	8
自由形 50m	伊藤 竜弥 南高中等部 中1 26.12	高橋 大輔 城南中 中1 26.36		村上 大我 桜 中1 28.02	高橋 篤樹 泉 中1 29.62	鈴木 蓮 泉 中1 30.38	渡部 奏 山王 中1 31.07	中川 青波 土崎 中1 32.90
		加藤 陽 山王 中1 26.36						
自由形 100m	伊藤 竜弥 南高中等部 中1 57.42	成田凛太朗 山王 中1 57.85	伊藤 碧 秋田東 中1 57.95	加藤 陽 山王 中1 58.91	高橋 涼太 城南中 中1 59.31	村上 大我 桜 中1 1:00.54	佐藤 雄斗 山王 中1 1:03.72	鈴木 蓮 泉 中1 1:09.02
自由形 400m	伊藤 碧 秋田東 中1 4:27.47	後藤 秀弥 秋大附属中 中1 4:39.97	伊藤 拓海 山王 中1 4:52.62	佐藤 雄斗 山王 中1 4:57.90	淡路 千煌 秋大附属中 中1 4:58.22	今野 俊宏 秋田東 中1 5:12.16	杉山 紘介 将軍野 中1 5:21.32	
背泳ぎ 100m	近藤 テオ 山王 中1 大会新 1:03.94	高橋 涼太 城南中 中1 1:05.42	高橋 篤樹 泉 中1 1:13.01	鎌田 慶実 土崎 中1 1:26.44				
平泳ぎ 100m	佐々木優歩 飯島 中1 1:11.70	高橋 大輔 城南中 中1 1:14.65	渡部 奏 山王 中1 1:23.12	安田 健介 泉 中1 1:34.51	根元 一心 山王 中1 1:49.89	田口 友清 泉 中1 1:54.62		
バタフライ 100m	五十嵐 陽 飯島 中1 1:00.96	成田凛太朗 山王 中1 1:01.51						
個人メドレー 200m	近藤 テオ 山王 中1 2:17.09	五十嵐 陽 飯島 中1 2:18.31	佐々木優歩 飯島 中1 2:27.79	伊藤 拓海 山王 中1 2:29.29	後藤 秀弥 秋大附属中 中1 2:33.78	淡路 千煌 秋大附属中 中1 2:41.29		

第57回秋田市中学校秋季学年別水泳競技大会

2年男子

2021/9/5　秋田県立総合プール

	1	2	3	4	5	6	7	8
自由形 50m	斉藤 優真 城南中 中2 26.61	石山 凌 土崎 中2 27.47	石塚 啓介 秋大附属中 中2 28.96	石田 大空 泉 中2 30.10	玉木 優吾 山王 中2 30.26	和田 湘己 山王 中2 30.28	石塚 悠雅 桜 中2 31.10	野田 花緒 将軍野 中2 31.13
自由形 100m	伊藤 杜和 秋大附属中 中2 59.94	石山 凌 土崎 中2 1:00.11	石田 大空 泉 中2 1:07.49	筒井 拓夢 土崎 中2 1:09.19	石塚 悠雅 桜 中2 1:10.08	吉田 空 外旭川 中2 1:10.68	鎌田 悠史 御野場 中2 1:12.58	工藤 瞭汰 土崎 中2 1:14.10
自由形 400m	堀 天晴 将軍野 中2 4:52.63	石塚 啓介 秋大附属中 中2 4:58.16	諸橋 悠人 飯島 中2 6:49.99					
背泳ぎ 100m	伊藤 優介 秋大附属中 中2 1:05.36	和田 湘己 山王 中2 1:13.77	大友 悠平 城南中 中2 1:20.00	安田 萄悟 御野場 中2 1:29.67	庭野 珠宇 泉 中2 1:30.18	茂木 星龍 泉 中2 1:33.42		
平泳ぎ 100m	伊藤 杜和 秋大附属中 中2 1:17.61	玉木 優吾 山王 中2 1:20.97	三戸瑳智弥 山王 中2 1:22.78	吉田 空 外旭川 中2 1:25.16	小森 悠生 泉 中2 1:32.44	石山 倖成 泉 中2 1:37.69	榎 真太朗 御野場 中2 1:37.93	髙橋 陣平 山王 中2 1:38.70
バタフライ 100m	斉藤 優真 城南中 中2 1:01.36	齊藤 侑介 秋田南 中2 1:07.99	工藤 瞭汰 土崎 中2 1:23.30					
個人メドレー 200m	伊藤 優介 秋大附属中 中2 2:24.38	堀 天晴 将軍野 中2 2:39.99	大友 悠平 城南中 中2 2:53.42					

第57回秋田市中学校秋季学年別水泳競技大会

全学年男子

2021/9/5　秋田県立総合プール

	1	2	3	4	5	6	7	8
フリーリレー 4x100m	山王A 近藤 テオ 加藤 陽 伊藤 拓海 成田凛太朗 3:57.57	城南中 高橋 大輔 高橋 涼太 大友 悠平 斉藤 優真 4:07.22	秋大附属中 伊藤 杜和 伊藤 優介 後藤 秀弥 石塚 啓介 4:07.91	土崎 石山 凌 工藤 瞭汰 中川 青波 筒井 拓夢 4:39.13	泉 鈴木 蓮 高橋 篤樹 石山 倖成 石田 大空 4:40.28	御野場 鎌田 悠史 安田 萄悟 榎 真太朗 髙橋 英伸 5:27.90		
(第一泳者)	57.68	59.59	1:00.27	1:00.64	1:08.37	1:19.00		
メドレーリレー 4x100m	山王A 近藤 テオ 伊藤 拓海 成田凛太朗 加藤 陽 4:20.07	城南中 大友 悠平 高橋 大輔 斉藤 優真 高橋 涼太 4:33.01	秋大附属中 伊藤 優介 伊藤 杜和 石塚 啓介 後藤 秀弥 4:38.15	泉 高橋 篤樹 安田 健介 鈴木 蓮 石田 大空 5:11.53				
(第一泳者)	1:03.30	1:18.58	1:06.34	1:12.76				

第57回秋田市中学校秋季学年別水泳競技大会

1年女子

2021/9/5　秋田県立総合プール

	1	2	3	4	5	6	7	8
自由形 50m	山上 結海 秋大附属中 中1 28.19	船木 志央 城東 中1 29.41	松本英理奈 御野場 中1 30.13	辻 景都 土崎 中1 30.48	鎌田 結凪 御野場 中1 31.62	今野 心晴 秋田東 中1 32.52	三輪 璃音 桜 中1 33.20	山上 紗矢 岩見三内 中1 33.51
自由形 100m	船木 志央 城東 中1 1:03.23	芋田 千夏 桜 中1 1:08.31	山上 紗矢 岩見三内 中1 1:12.17	竹内あいり 飯島 中1 1:20.39	土田 紗來 泉 中1 1:20.66	船木 真奈 秋田東 中1 1:26.93	石川 芽唯 外旭川 中1 1:45.78	
自由形 400m	小倉 琉花 秋田西中 中1 4:49.22	熊谷 有芽 山王 中1 4:55.84	芋田 千夏 桜 中1 5:15.02	髙橋 美羽 御所野学院 中1 5:42.87				
背泳ぎ 100m	村田 愛加 桜 中1 1:07.70	熊谷 有芽 山王 中1 1:13.87	辻 景都 土崎 中1 1:13.92	大渕 瑠奈 外旭川 中1 1:14.55	髙橋 美羽 御所野学院 中1 1:28.10	上村 李緒 泉 中1 1:32.06		
平泳ぎ 100m	松本英理奈 御野場 中1 1:24.53	伊藤 咲耶 山王 中1 1:26.61	三輪 璃音 桜 中1 1:30.91	佐藤 美結 土崎 中1 1:37.33	今野 心晴 秋田東 中1 1:37.99	伊藤 祐美 外旭川 中1 1:43.72	渡辺 りさ 土崎 中1 1:52.89	
バタフライ 100m	山上 結海 秋大附属中 中1 大会新 1:04.06	鎌田 結凪 御野場 中1 1:18.19	渡辺 りさ 土崎 中1 2:11.76					
個人メドレー 200m	村田 愛加 桜 中1 大会新 2:24.62	小倉 琉花 秋田西中 中1 大会新 2:25.84	大渕 瑠奈 外旭川 中1 2:37.95	伊藤 咲耶 山王 中1 2:42.07				

第57回秋田市中学校秋季学年別水泳競技大会

2年女子

2021/9/5　秋田県立総合プール

	1	2	3	4	5	6	7	8
自由形 50m	三浦 美空 土崎 中2 大会新 27.65	碇谷 咲歩 山王 中2 30.41	沼田 蘭 城南中 中2 31.07	中川 穂奏 秋田東 中2 31.98	沼沢 要芽 泉 中2 32.81	高橋 萌彩 城南中 中2 36.22	原田 千聖 泉 中2 38.54	関村 蘭 城南中 中2 41.59
自由形 100m	三浦 美空 土崎 中2 59.97	小山田陽花 泉 中2 1:06.06	沼田 蘭 城南中 中2 1:06.94	松橋 祐月 泉 中2 1:08.00	林 七海 城南中 中2 1:11.67	高橋 萌彩 城南中 中2 1:18.34	泉 桜香 城南中 中2 1:19.24	原田 千聖 泉 中2 1:26.40
自由形 400m	小山田陽花 泉 中2 4:55.97							
背泳ぎ 100m	鬼柳 有徠 御所野学院 中2 1:16.42	八木橋 優 泉 中2 2:06.97						
平泳ぎ 100m	碇谷 咲歩 山王 中2 1:22.62	中川 穂奏 秋田東 中2 1:22.66	松橋 祐月 泉 中2 1:23.06	舘岡 莉子 外旭川 中2 1:31.48	泉 桜香 城南中 中2 1:33.07	八木橋 優 泉 中2 2:15.56		
バタフライ 100m	鬼柳 有徠 御所野学院 中2 1:11.79	舘岡 莉子 外旭川 中2 1:20.23	林 七海 城南中 中2 1:22.27					
個人メドレー 200m	沼沢 要芽 泉 中2 3:06.78							

第57回秋田市中学校秋季学年別水泳競技大会

全学年女子

2021/9/5　秋田県立総合プール

	1	2	3	4
フリーリレー 4x100m	城南中 沼田 蘭 泉 桜香 林 七海 髙橋 萌彩 4:54.99	泉 小山田陽花 沼沢 要芽 原田 千聖 松橋 祐月 4:55.16	土崎 辻 景都 三浦 美空 渡辺 りさ 佐藤 美結 5:15.07	外旭川 大渕 瑠奈 舘岡 莉子 伊藤 祐美 石川 芽唯 5:48.56
(第一泳者)	1:07.51	1:06.76	1:05.12	1:11.22
メドレーリレー 4x100m	泉 上村 李緒 松橋 祐月 小山田陽花 沼沢 要芽 5:23.64	城南中 沼田 蘭 泉 桜香 林 七海 髙橋 萌彩 5:34.58	土崎 辻 景都 佐藤 美結 三浦 美空 渡辺 りさ 5:38.43	外旭川 大渕 瑠奈 伊藤 祐美 舘岡 莉子 石川 芽唯 6:06.58
(第一泳者)	1:31.72	1:22.12	1:13.33	1:15.21

令和3年度秋田市中学校秋季バスケットボール大会

◎組み合わせ

［男子の部］

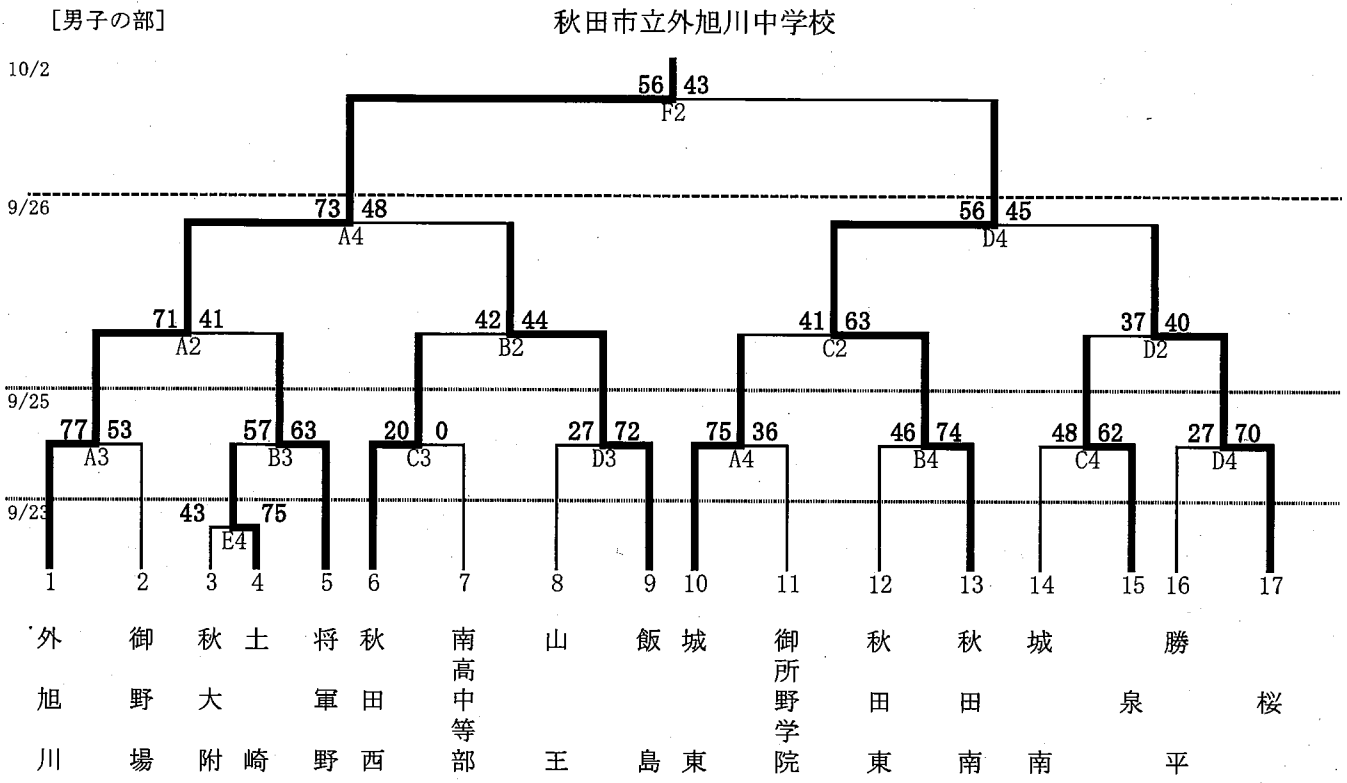

［女子の部］

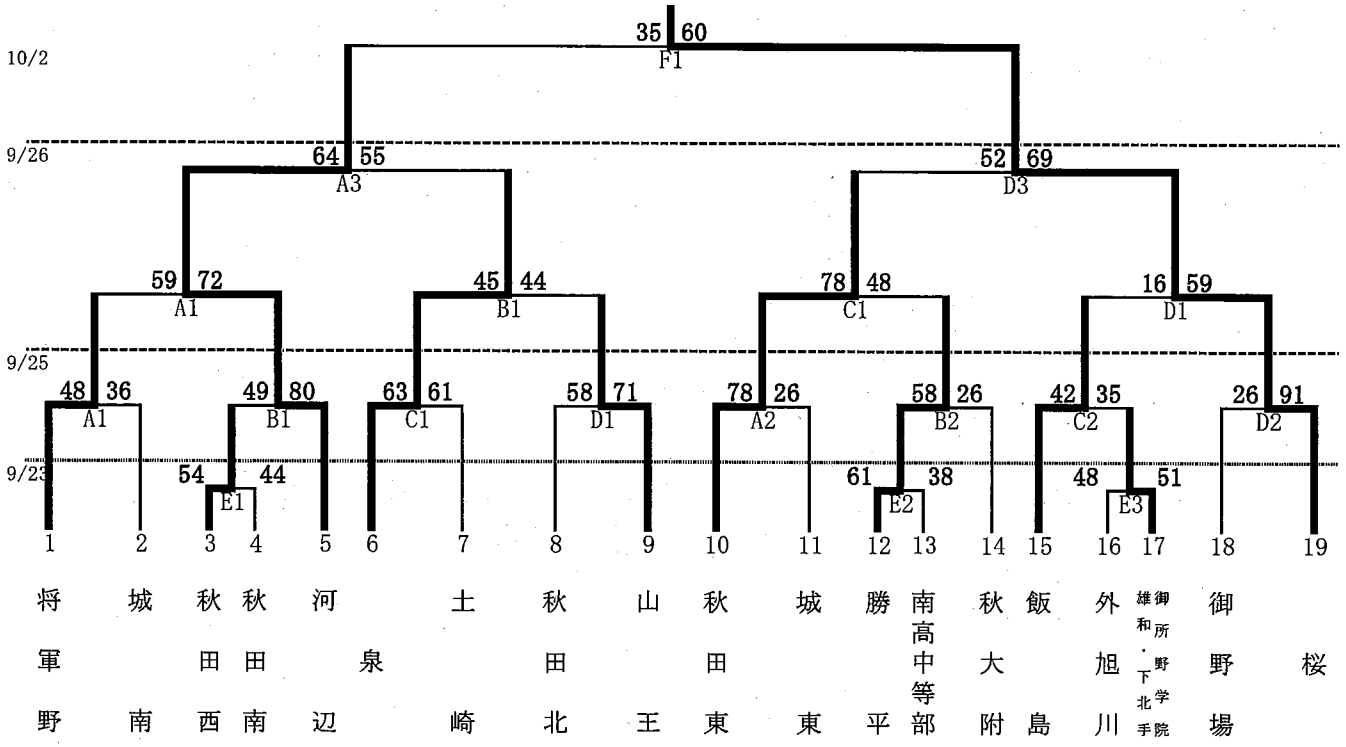

男子結果

優　勝	秋田市立外旭川中学校
準優勝	秋田市立秋田南中学校
第３位	秋田市立飯島中学校
〃	秋田市立桜中学校

以上４校が県大会進出

女子結果

優　勝	秋田市立桜中学校
準優勝	秋田市立河辺中学校
第３位	秋田市立泉中学校
〃	秋田市立秋田東中学校

以上４校が県大会進出

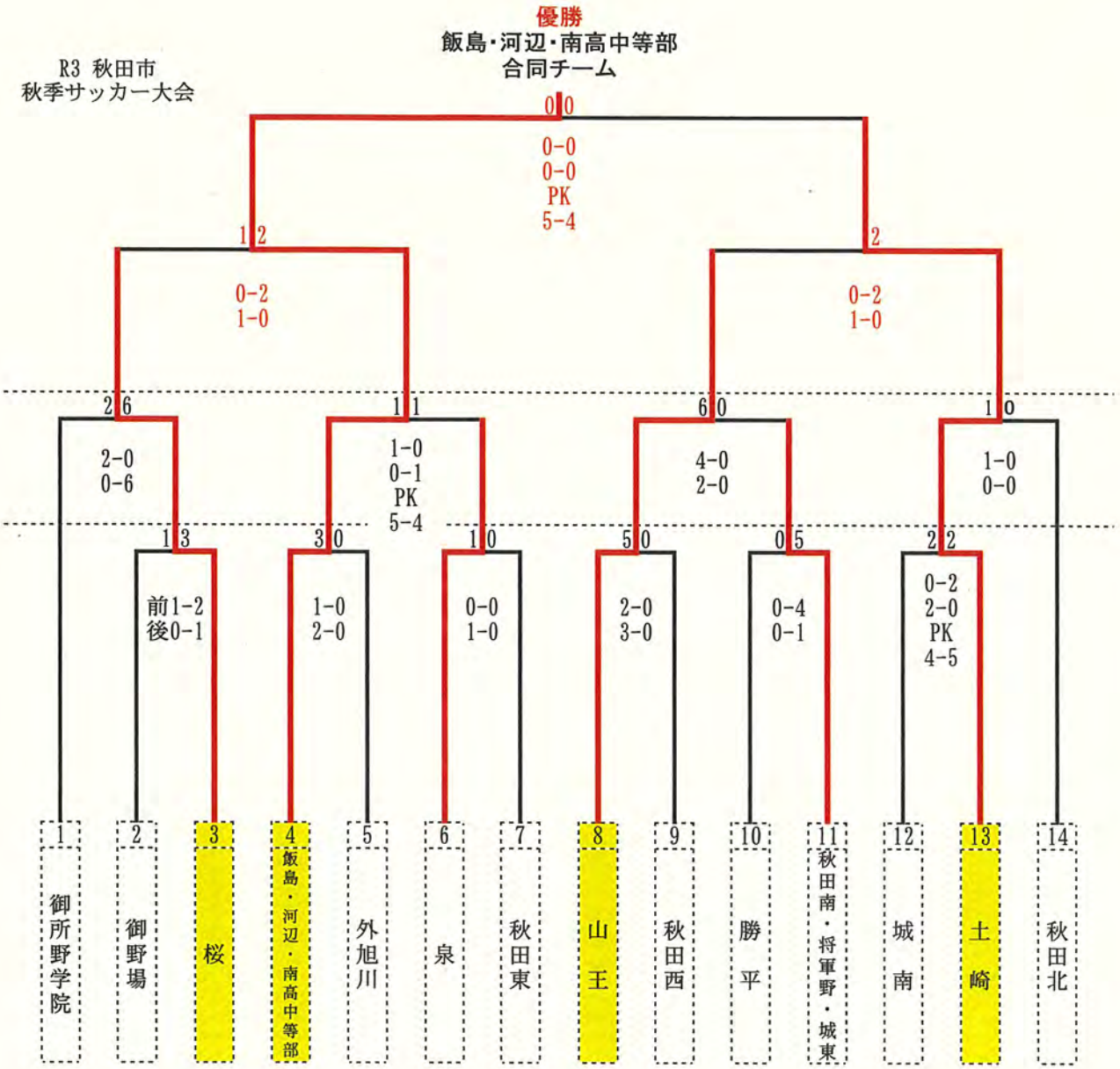

優勝　　飯島・河辺・南高中等部

準優勝　土崎中学校

第３位　桜中学校、山王中学校

令和3年度秋田市中学校秋季軟式野球大会
会場　さきがけ八橋球場・花の森球場
会期　令和3年9月11日(土)，9月12日(日)，9月18日(土)，9月19日(日)
予備日　20日(月)，23日(木)，25日(土)

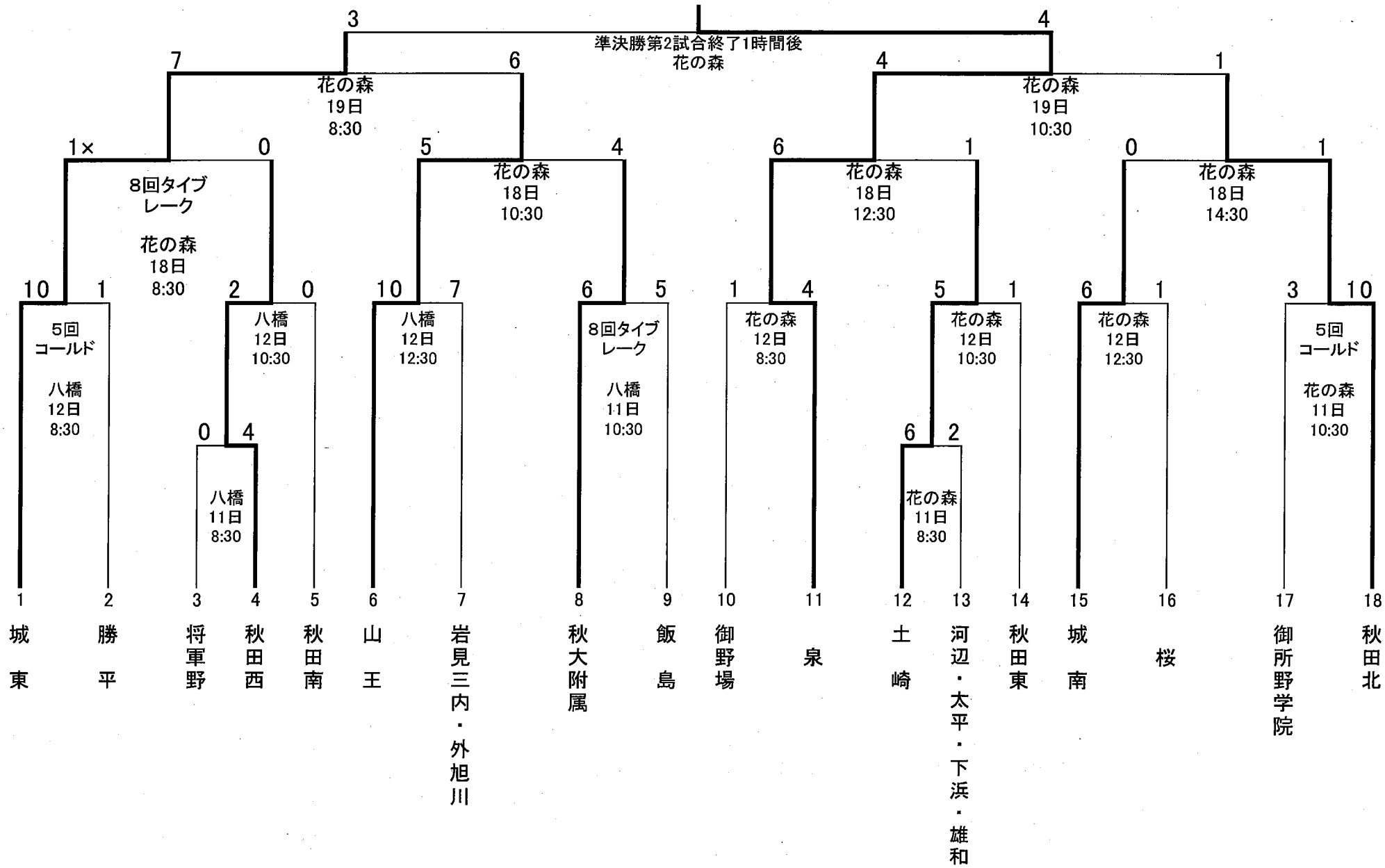

令和3年度

第42回秋田市中学校秋季新体操大会　結果

令和3年9月23日（木）
CNAアリーナ★あきたサブアリーナ

《女子団体競技》

順　位	学校名	D	E	減点	最終得点
優　勝	御野場	10.60	1.75	1.10	11.25
準優勝	泉	9.90	0.00	0.60	9.30

《男子個人競技総合》

順　位	選手名	学校名	リング	ロープ	合計得点
第1位	伊藤大翔	桜	6.80	7.10	13.90

《男子個人競技種目別　リング》

順　位	選手名	学校名	構成	実施	減点	最終得点
第1位	伊藤大翔	桜	3.80	3.00	0.00	6.80

《男子個人競技種目別　ロープ》

順　位	選手名	学校名	構成	実施	減点	最終得点
第1位	伊藤大翔	桜	4.20	2.90	0.00	7.10

《女子個人競技総合》

順　位	選手名	学校名	クラブ	リボン	合計得点
第1位	佐藤ひなた	城東	13.25	11.30	24.55
第2位	小坂美結	城東	11.45	10.10	21.55
第3位	小玉　柔	秋田東	2.00	3.85	5.85

《女子個人競技種目別　クラブ》

順　位	選手名	学校名	D	E	減点	最終得点
第1位	佐藤ひなた	城東	7.80	5.45	0.00	13.25
第2位	小坂美結	城東	7.00	4.45	0.00	11.45
第3位	佐藤　鈴	御野場	2.50	2.10	0.00	4.60

《女子個人競技種目別　リボン》

順　位	選手名	学校名	D	E	減点	最終得点
第1位	佐藤ひなた	城東	5.80	5.50	0.00	11.30
第2位	小坂美結	城東	5.40	4.70	0.00	10.10
第3位	小玉　柔	秋田東	2.70	1.15	0.00	3.85

令和3年度　秋田市中学校秋季バレーボール大会

男子リーグ戦　9月26日(日)

会場:秋田市立雄和体育館

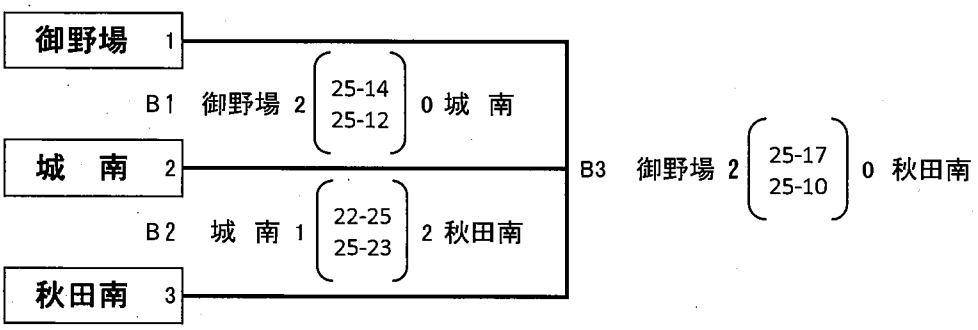

女子トーナメント戦　9月25日(土)・26日(日)

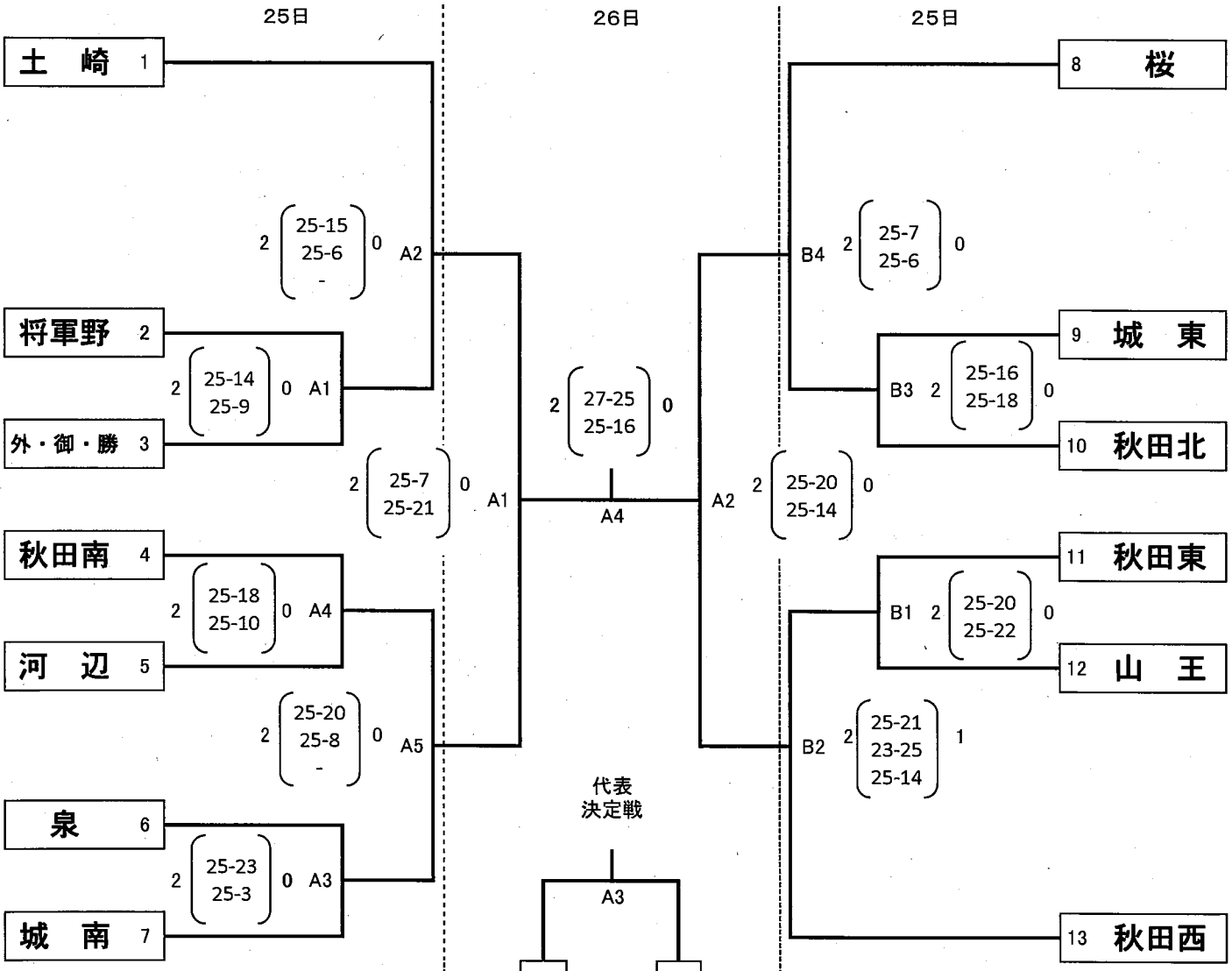

◇9月26日(土)　タイムテーブル
(試合開始時刻)

第1試合　9:00　　第2試合　10:20
第3試合　12:30　　第4試合　13:50
第5試合　15:10

◇9月27日(日)　タイムテーブル
(試合開始時刻)

男子　第1試合　9:00　　第2試合　10:30
　　第3試合　12:00

女子　第1試合　9:00　　第2試合　10:20
　　第3試合　11:40　　第4試合　13:00

令和3年度秋田市中学校 秋季大会 ソフトテニス

団体戦:9月18日(土)20日(月)
個人戦:9月19日(日)

男子団体戦

優勝：土崎中学校　準優勝：雄和中学校　第三位：城東中学校　秋田西中学校

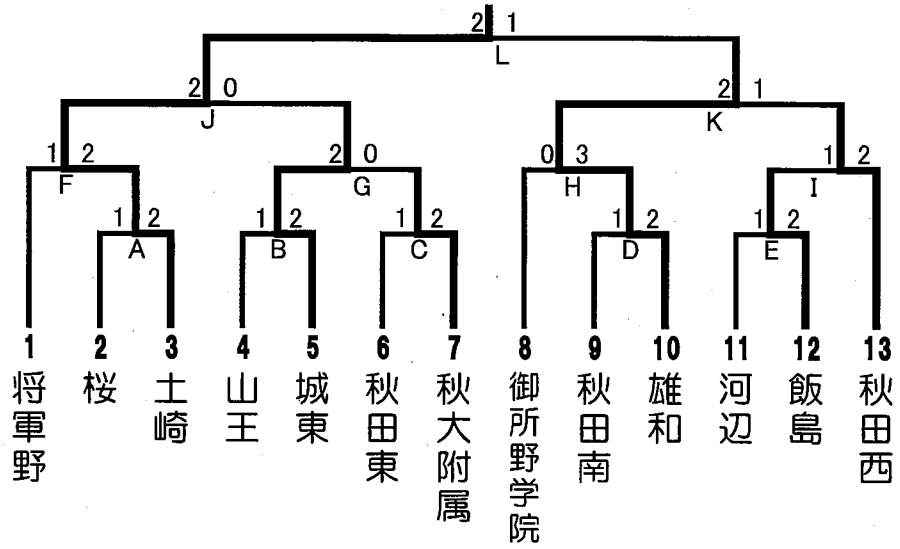

女子団体戦

優勝：土崎中学校　準優勝：桜中学校　第三位：山王中学校　城南中学校

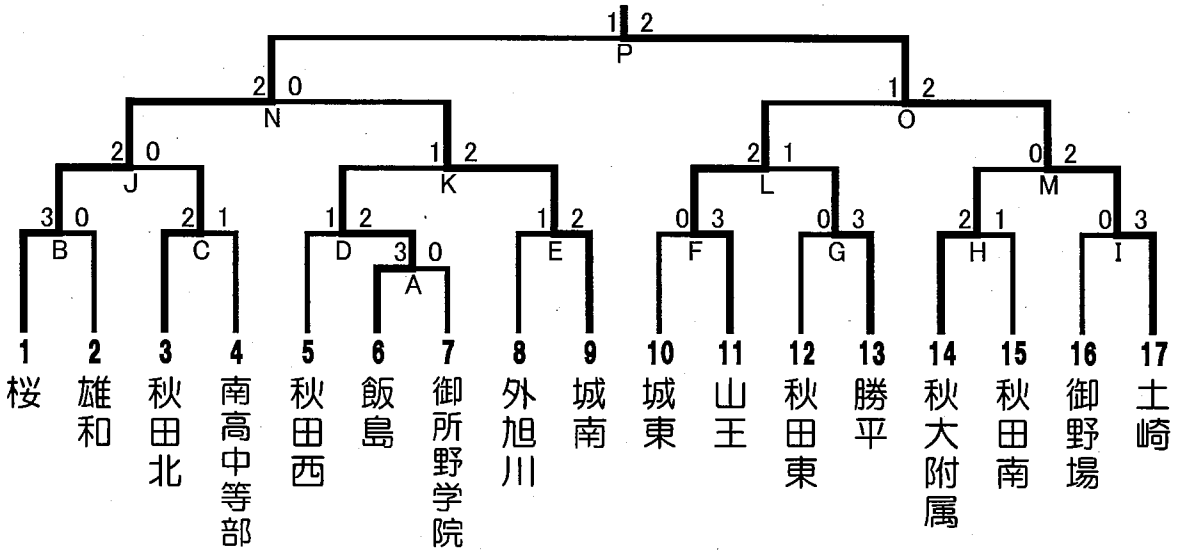

令和3年度　第58回　秋田市中学校秋季ソフトテニス大会　男子個人戦

令和3年9月19日　県立中央公園テニスコート

優　勝:古井　瑞希②・柏崎　凌大②（将軍野中学校）　準優勝:高橋　蒼②・太田　楓也②（桜中学校）
第三位:長沼　東吾②・渡邉　彪士②（雄和中学校）　第三位:萩原　駿①・斉藤　彩十①（土崎中学校）
※選手№18樋口　瑛奎さんの「樋」は、しんにょうの点が2つでなく1つです。

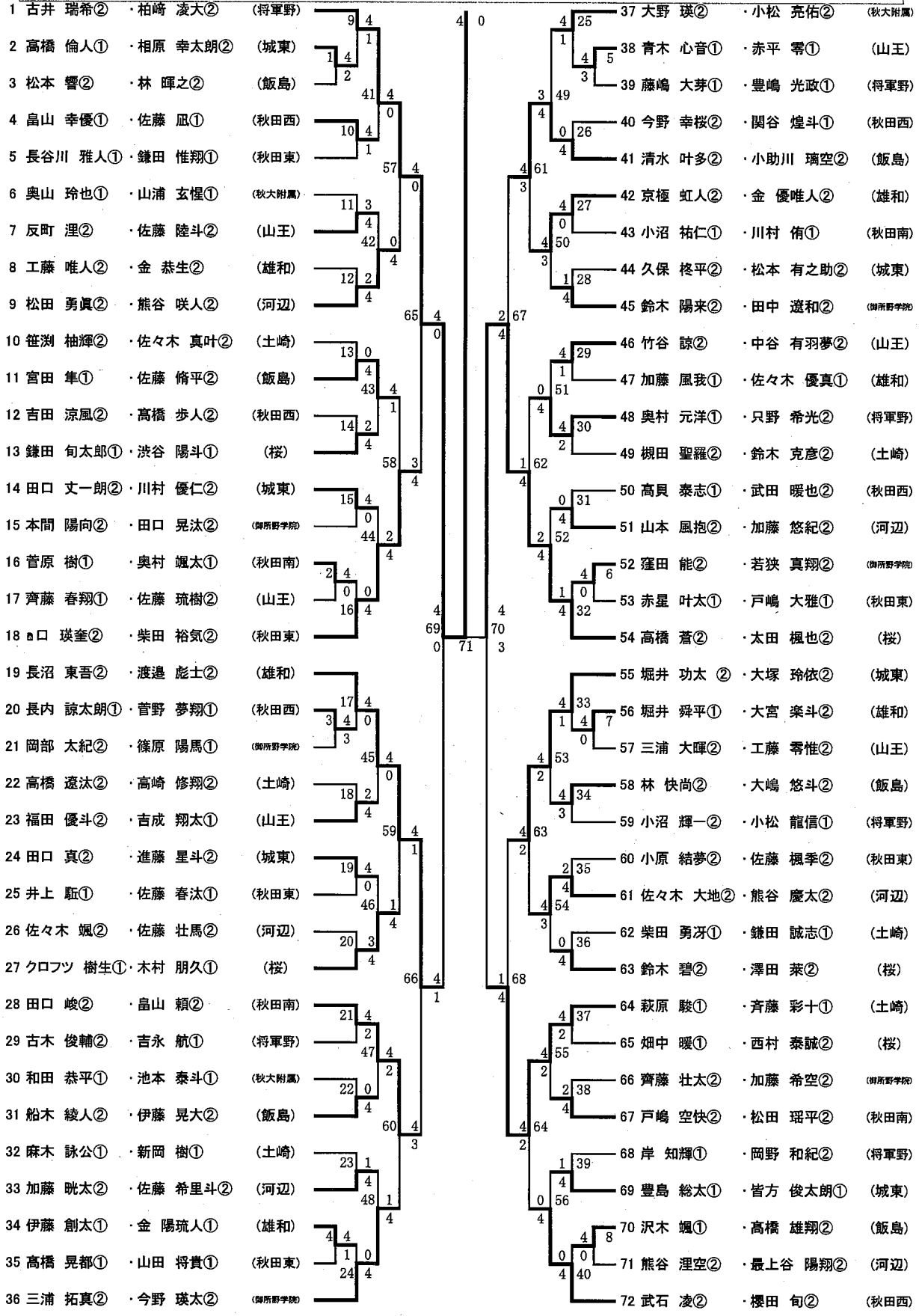

令和3年度秋田市中学校 秋季大会<女子>

9月19日(日)
県中央公園テニスコート

優勝　下村 まこ②・佐藤 優愛②(桜)
第2位　吉田 奏倖①・齋藤 真緒②(土崎)
第3位　佐々木 優生②・小嶋 佑奈②(土崎)　星野 珠羽②・藤■ 柚季②(土崎)
※■の「原」は，かんだれの中が「日」+「小」

1 下村 まこ② ・佐藤 優愛② (桜)
2 佐々木 菜々① ・齋藤 茜① (勝平)
3 西川 朋佳② ・坂口 ののあ① (山王)
4 朝倉 玲菜② ・須合 玲衣② (秋田南)
5 小野寺 由絆② ・佐々木 優里杏② (雄和)
6 佐々木 美虹① ・北嶋 めぐ② (御野場)
7 阿部 莉子① ・石郷岡 璃子① (秋田東)
8 幸坂 結良② ・飯塚 陽彩② (御所野学院)
9 千葉 緋那乃① ・寺田 花音① (秋田北)
10 佐藤 羚桜② ・本川 美心菜② (飯島)
11 長久保 凜子① ・大関 咲良② (秋大附属)
12 桑・ 晴① ・吉田 晟奏① (土崎)
13 進藤 千優① ・関口 朔愛① (秋田南)
14 佐藤 可奈子② ・佐渡谷 にこ② (南高中等部)
15 平塚 美結② ・木村 萌々華② (外旭川)
16 升屋 実莉① ・金 芽希① (城東)
17 大坂 優月② ・熊井 蓮桜奈② (山王)
18 佐々木 花香① ・工藤 日和② (秋田西)
19 横山 柚花② ・三浦 陽菜② (飯島)
20 小川 美遥② ・古木 優羅② (勝平)
21 小野 佑月① ・今野 心麗② (秋大附属)
22 阿部 小夏② ・関谷 凜② (御所野学院)
23 小室 柚菜① ・加藤 真心① (城南)
24 米澤 文香② ・中野 紗彩② (城東)
25 佐々木 倖菜① ・小玉 栞① (秋田北)
26 藤原 あやめ① ・佐藤 理心① (雄和)
27 梶原 舞① ・松田 光花瑠① (桜)
28 福島 岬風② ・鈴木 咲希② (飯島)
29 齋藤 芳奈② ・佐藤 瑠菜② (山王)
30 高橋 菜南① ・小玉 依誉① (御野場)
31 津島 果林② ・七尾 柚妃② (秋田東)
32 吉岡 愛羽① ・越 麗夏① (秋田西)
33 吉岡 彩乃① ・成田 寧々① (秋大附属)
34 関口 美愛② ・中野 美波② (秋田南)
35 佐藤 釉葉② ・松井 愛結奈② (外旭川)
36 山崎 史織② ・本戸 なの葉② (御所野学院)
37 今井 結菜② ・石塚 ひまり① (勝平)
38 九嶋 優伊奈② ・山本 花楓② (秋田北)
39 浅利 みお① ・藤原 冬結花① (桜)
40 稲田 藍子① ・坂本 陽菜② (南高中等部)
41 佐川 優杏菜① ・佐藤 莉里奈② (城南)
42 鈴木 杏① ・京極 菜月② (雄和)
43 荒谷 南琴① ・工藤 友那① (秋田西)
44 五十嵐 絢奈① ・千田 瑚々美① (秋田東)
45 佐々木 優生② ・小嶋 佑奈② (土崎)
46 星野 珠羽② 藤・ 柚季② (土崎)
47 吉田 凜② 阿部 絢菜② (御所野学院)
48 後藤 日向子② 佐々木 莉里② (飯島)
49 菅原 羽美① 黒澤 詩音① (秋田西)
50 佐藤 光① 佐藤 真優① (秋田南)
51 猪俣 美紗希② 千田 杏咲② (秋大附属)
52 上野 愛依① 柴田 桜衣① (桜)
53 小野 稚夏② 松渕 楓華① (秋田東)
54 佐藤 杏胡② 伊豆 夏凜② (御所野学院)
55 伊藤 心花② 石田 小春② (秋田北)
56 佐藤 和香② 舘花 維乃① (勝平)
57 渡部 栞① 石川 千尋② (城東)
58 高橋 優亜① 北嶋 泉実① (南高中等部)
59 北島 咲希① 佐藤 もなみ① (勝平)
60 難波 心② 冨野 凛玲② (外旭川)
61 長尾 陽菜② 鈴木 菜央② (飯島)
62 西田 絢音② 尾口 小絵② (城南)
63 佐々木 晴奏② 佐藤 心咲音② (御野場)
64 生内 瑞稀② 大嶋 千咲② (山王)
65 工藤 ひなた② 佐々木 美梨亜② (雄和)
66 佐直 歩美① 伊藤 安祐実① (秋田南)
67 藤原 衣羽叶① 五十嵐 心夏① (秋田北)
68 船木 香緒② 藤田 澄礼② (桜)
69 吉田 奏倖① 齋藤 真緒② (土崎)
70 佐々木 麻衣① 佐々木 円佳① (雄和)
71 一関 李良① 高畑 葵① (秋田東)
72 竹内 飛鳥② 佐々木 瑠那② (秋田西)
73 伊藤 花恋② 仙葉 優月② (勝平)
74 本津 杏梨② 藤澤 夏妃② (御所野学院)
75 田中 結菜① 利部 空南① (城東)
76 後藤 唯① 吉田 聖空① (城南)
77 田口 美鶴② 藤田 留愛① (秋田南)
78 疋田 心香① 佐藤 心優① (御野場)
79 髙野 芽生① 金澤 明日香① (秋大附属)
80 古田 心蘭② 武藤 美奈② (山王)
81 髙田 美月② 平間 彩心② (飯島)
82 加藤 瑠莉① 佐藤 菜々華① (雄和)
83 鎌田 奏① 田口 那菜① (秋田東)
84 原田 愛茉② 後藤 茉菜② (南高中等部)
85 小野 奏① 工藤 菜祐① (城東)
86 福原 晴香② 佐々木 悠圭① (秋大附属)
87 保坂 紗永② 最上 結咲乃② (秋田北)
88 桑原 咲① 藤原 優妃① (外旭川)
89 矢田 萌華② 會田 詩桜② (山王)
90 山本 桜子① 近藤 里紗① (秋田西)
91 佐藤 千愛② 大澤 ひより② (桜)

令和3年度秋田市中学校秋季卓球大会

結 果 一 覧

男子団体

優勝	秋田西	中学校
準優勝	城南	中学校
第3位	城東	中学校
第3位	勝平	中学校

女子団体

優勝	桜	中学校
準優勝	城東	中学校
第3位	泉	中学校
第3位	御野場	中学校

男子個人シングルス

	氏名	学校名	ふりがな
優勝	太田 駿樹	秋大附	おおた としき
準優勝	齊藤 佑典	秋大附	さいとう ゆうすけ
第3位	大島 良太	秋田西	おおしま りょうた
第3位	安田 寿稀	城南	やすだ としき
第5位	桑原 悠真	泉	くわはら ゆうま
第5位	藤井 陽真	山王	ふじい はるま
第5位	小玉 創大	秋田西	こだま そうた
第5位	小坂 天馬	秋田西	こさか てんま
第9位	堀 尚輝	秋田北	ほり なおき
第9位	荒木 爽空	秋田西	あらき そら
第9位	瀬田川 七星	城東	せたがわ ななせ
第9位	高橋 永和	秋田南	たかはし とおわ
第9位	橋本 隼汰	勝平	はしもと しゅんた
第9位	千葉 庫太朗	城南	ちば こたろう
第9位	佐藤 一耀	秋田北	さとう いちあ
第9位	高橋 康侑	秋田南	たかはし こう

女子個人シングルス

	氏名	学校名	ふりがな
優勝	植田 莉聖	城東	うえた りせ
準優勝	新開 千裕	山王	しんかい ちひろ
第3位	柏谷 里帆	城南	かしわや りほ
第3位	須田 茉里愛	桜	すだ まりあ
第5位	加藤 美羽	桜	かとう みう
第5位	七尾 琉華	城東	ななお るか
第5位	佐井 利緒	桜	さい りお
第5位	伊藤 結愛	泉	いとう ゆあ
第9位	佐藤 風花	桜	さとう ふうか
第9位	佐々木 彩花	秋田西	ささき あやか
第9位	斉藤 叶音	土崎	さいとう かのん
第9位	佐々木 葉琉	桜	ささき はる
第9位	遠藤 由菜	秋田西	えんどう ゆな
第9位	近藤 結愛	城東	こんどう ゆりあ
第9位	小林 佐紀	将軍野	こばやし さき
第9位	東海林 真帆	秋田西	しょうじ まほ

令和3年度
秋田市中学校秋季卓球大会

男子団体戦　トーナメント表

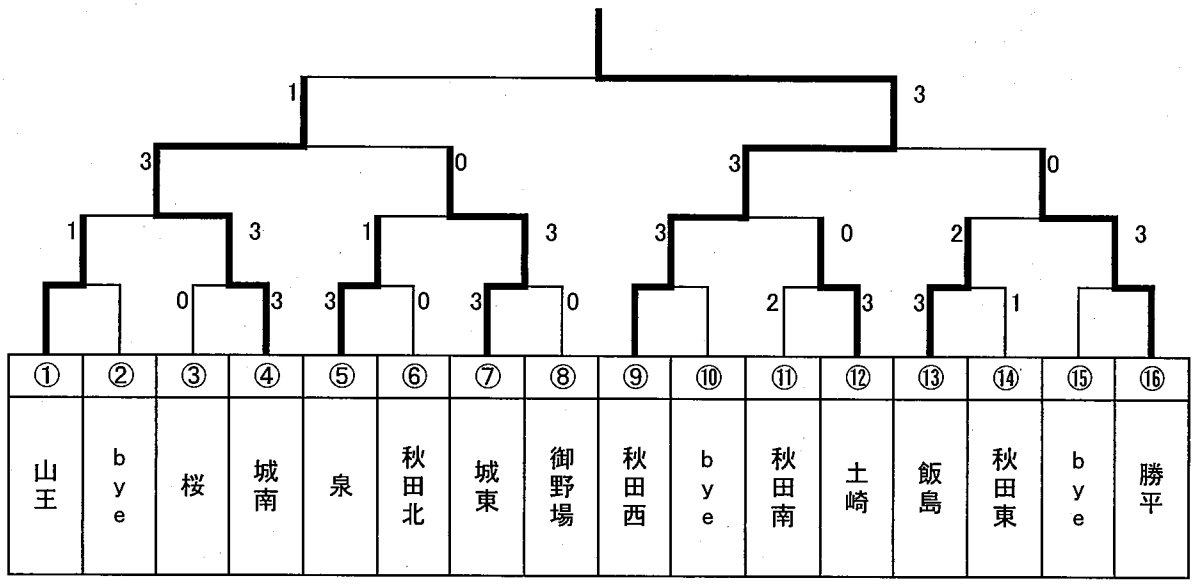

女子団体戦　トーナメント表

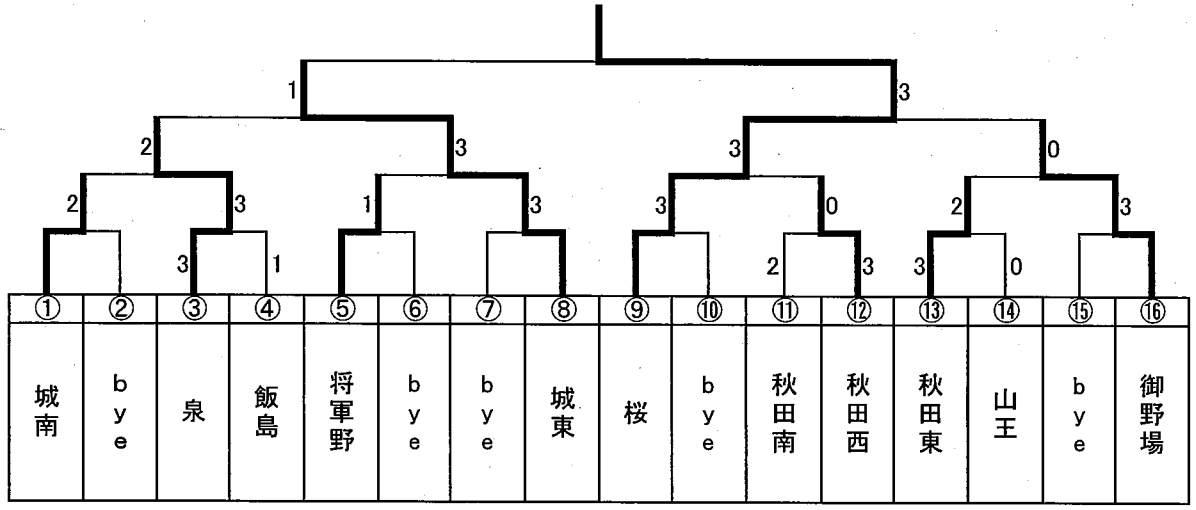

男子シングルス (1)

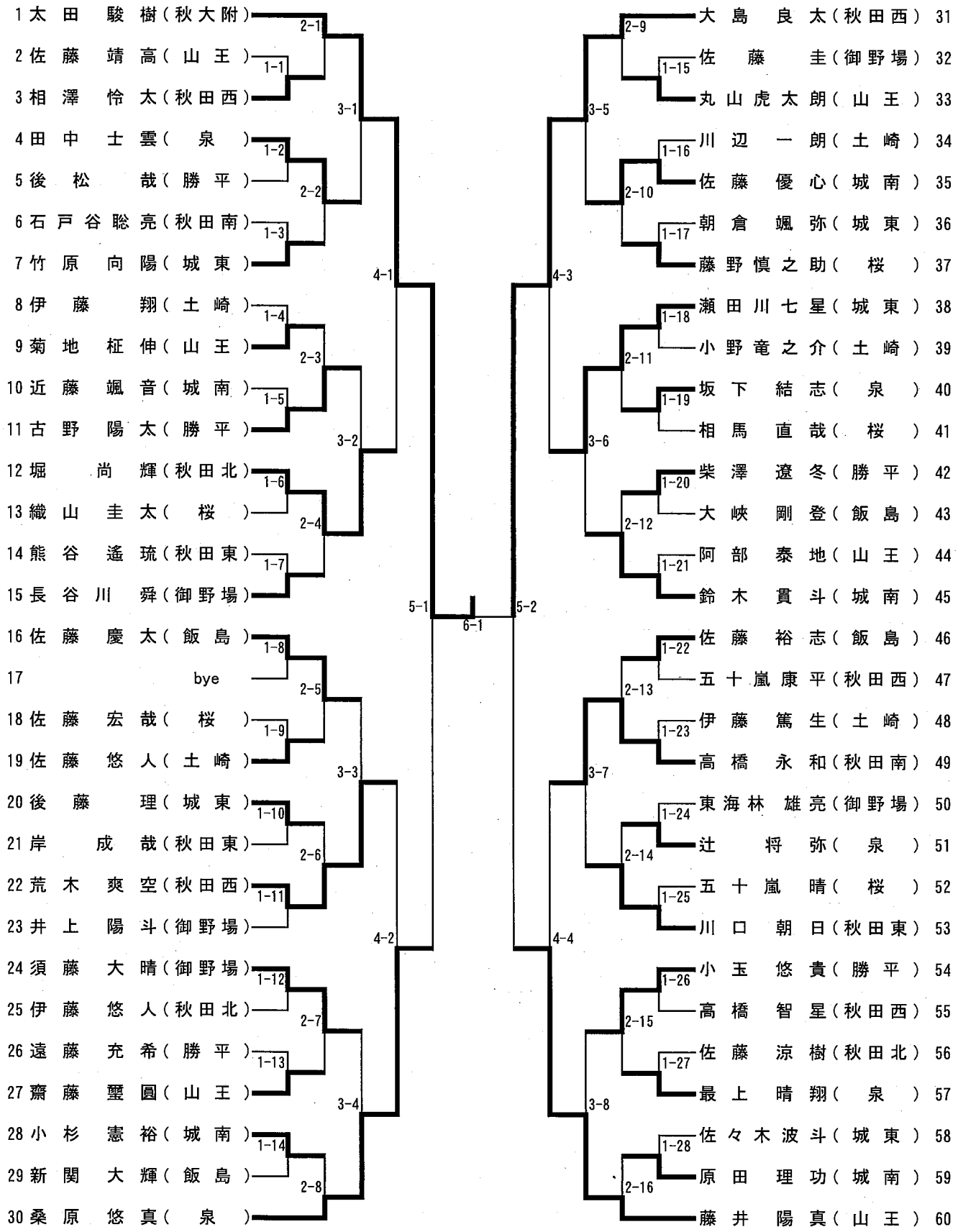
1 太田 駿樹（秋大附）
2 佐藤 靖高（山王）
3 相澤 怜太（秋田西）
4 田中 士雲（泉）
5 後松 哉（勝平）
6 石戸谷 聡亮（秋田南）
7 竹原 向陽（城東）
8 伊藤 翔（土崎）
9 菊地 柾伸（山王）
10 近藤 颯音（城南）
11 古野 陽太（勝平）
12 堀 尚輝（秋田北）
13 織山 圭太（桜）
14 熊谷 遙琉（秋田東）
15 長谷川 舜（御野場）
16 佐藤 慶太（飯島）
17 bye
18 佐藤 宏哉（桜）
19 佐藤 悠人（土崎）
20 後藤 理（城東）
21 岸 成哉（秋田東）
22 荒木 爽空（秋田西）
23 井上 陽斗（御野場）
24 須藤 大晴（御野場）
25 伊藤 悠人（秋田北）
26 遠藤 充希（勝平）
27 齋藤 璽圓（山王）
28 小杉 憲裕（城南）
29 新関 大輝（飯島）
30 桑原 悠真（泉）
31 大島 良太（秋田西）
32 佐藤 圭（御野場）
33 丸山虎太朗（山王）
34 川辺 一朗（土崎）
35 佐藤 優心（城南）
36 朝倉 颯弥（城東）
37 藤野慎之助（桜）
38 瀬田川七星（城東）
39 小野竜之介（土崎）
40 坂下 結志（泉）
41 相馬 直哉（桜）
42 柴澤 遼冬（勝平）
43 大峡 剛登（飯島）
44 阿部 泰地（山王）
45 鈴木 貫斗（城南）
46 佐藤 裕志（飯島）
47 五十嵐康平（秋田西）
48 伊藤 篤生（土崎）
49 高橋 永和（秋田南）
50 東海林 雄亮（御野場）
51 辻 将弥（泉）
52 五十嵐 晴（桜）
53 川口 朝日（秋田東）
54 小玉 悠貴（勝平）
55 高橋 智星（秋田西）
56 佐藤 涼樹（秋田北）
57 最上 晴翔（泉）
58 佐々木波斗（城東）
59 原田 理功（城南）
60 藤井 陽真（山王）
1-1
1-2
1-3
1-4
1-5
1-6
1-7
1-8
1-9
1-10
1-11
1-12
1-13
1-14
1-15
1-16
1-17
1-18
1-19
1-20
1-21
1-22
1-23
1-24
1-25
1-26
1-27
1-28
2-1
2-2
2-3
2-4
2-5
2-6
2-7
2-8
2-9
2-10
2-11
2-12
2-13
2-14
2-15
2-16
3-1
3-2
3-3
3-4
3-5
3-6
3-7
3-8
4-1
4-2
4-3
4-4
5-1
5-2
6-1

男子シングルス (2)

61 齊藤 佑典（秋大附）
62 秩父 祐大（土崎）
63 小坂 航希（飯島）
64 柴田 恒希（御野場）
65 宮澤昂太郎（城東）
66 栗田 航希（勝平）
67 永井 凛久（泉）
68 橋本 隼汰（勝平）
69 松橋 蒼汰（秋田西）
70 鈴木 奏仁（秋田南）
71 後藤 櫂世（秋田東）
72 泉 大翔（桜）
73 鈴木 皓雅（城南）
74 小松 璃輝（飯島）
75 伊東 柊哉（秋田北）
76 小玉 創大（秋田西）
77 梅田 尚希（御野場）
78 島谷 琉生（土崎）
79 伊藤 悠真（泉）
80 畑澤 広翔（飯島）
81 吉野 快（城東）
82 工藤 大（山王）
83 三浦凛太朗（秋田北）
84 夏井 怜至（秋田西）
85 藤山 歩大（勝平）
86 保坂 威凱（飯島）
87 山谷 柊太（山王）
88 相場 恋一矢（御野場）
89 天野 響（桜）

2-17　1-29　1-30　2-18　1-31　1-32　2-19　1-33　1-34　2-20　1-35　1-36　2-21　1-37　1-38　2-22　1-39　1-40　2-23　1-41　1-42　2-24

3-9　3-10　3-11　3-12

4-5　4-6

5-3　6-2　5-4

4-7　4-8

3-13　3-14　3-15　3-16

2-25　1-43　1-44　2-26　1-45　1-46　2-27　1-47　1-48　2-28　1-49　1-50　2-29　1-51　1-52　2-30　1-53　1-54　2-31　1-55　1-56　2-32

安田 寿稀（城南）91
星 瑛葵（秋田西）92
高田 将（城東）93
石山 瑞樹（勝平）94
伊藤 真翔（泉）95
伊藤 昊（御野場）96
渡部 陽貴（土崎）97
佐々木 晴（城東）98
菅原 瞭汰（山王）99
牧野 唯庵（泉）100
豊島 輝（土崎）101
鷲北 快斗（桜）102
菅沼 廉（飯島）103
bye 104
佐藤 一耀（秋田北）105
高橋 康侑（秋田南）106
鯨岡 斗真（秋田東）107
照山 光陽（山王）108
保坂 響己（飯島）109
碇谷 健悟（城東）110
栗田 康平（城南）111
工藤 陸央（土崎）112
泉 生穂（桜）113
能登屋 颯汰（御野場）114
河原 翔太（秋大附）115
佐々木悠支（桜）116
田近 響（城南）117
梁川隆之助（勝平）118
山崎 星河（泉）119

女子シングルス (1)

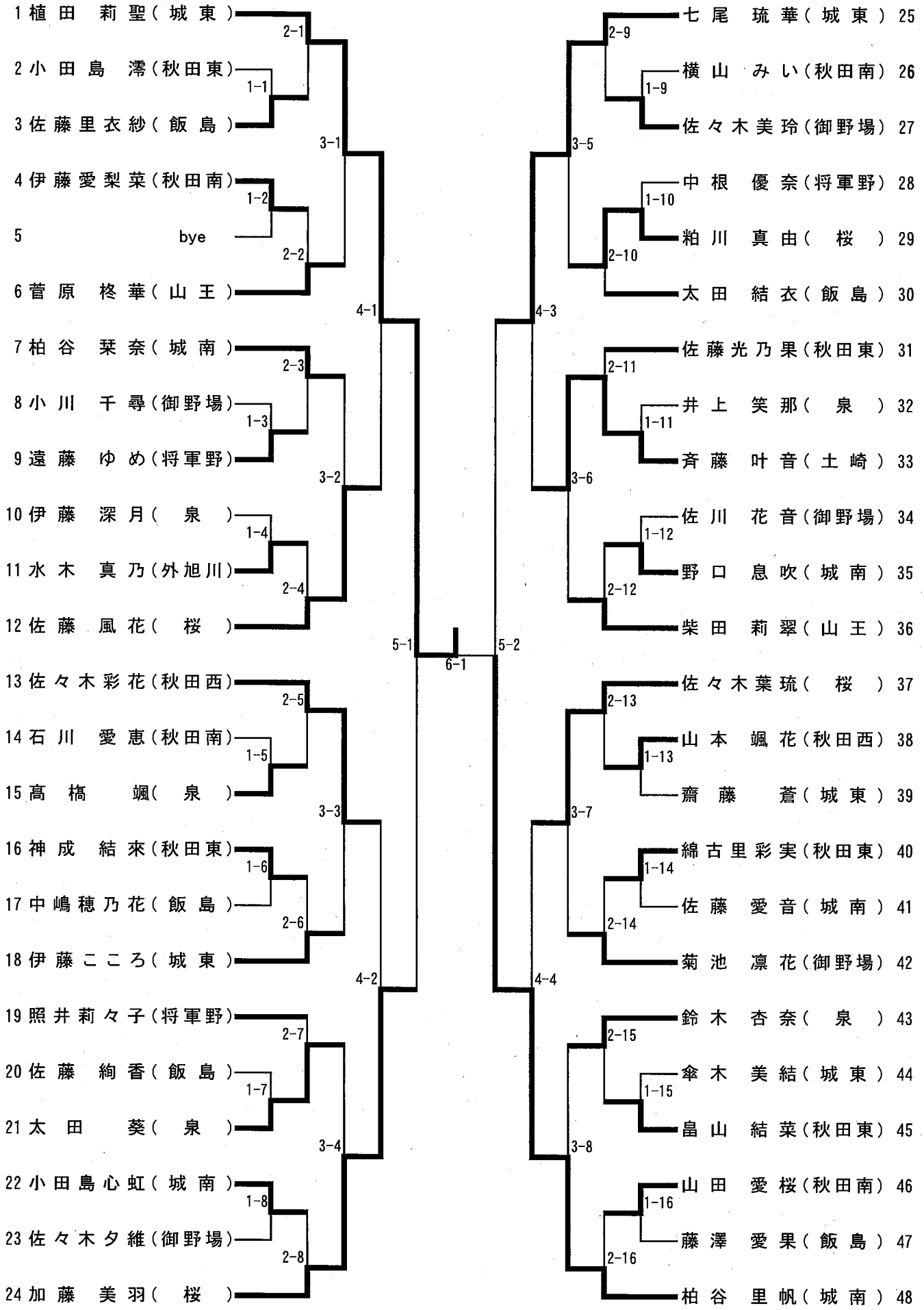
1 植田 莉聖（城東）
2 小田島 澪（秋田東）
3 佐藤里衣紗（飯島）
4 伊藤愛梨菜（秋田南）
5 bye
6 菅原 柊華（山王）
7 柏谷 栞奈（城南）
8 小川 千尋（御野場）
9 遠藤 ゆめ（将軍野）
10 伊藤 深月（泉）
11 水木 真乃（外旭川）
12 佐藤 風花（桜）
13 佐々木彩花（秋田西）
14 石川 愛恵（秋田南）
15 髙橋 颯（泉）
16 神成 結來（秋田東）
17 中嶋穂乃花（飯島）
18 伊藤こころ（城東）
19 照井莉々子（将軍野）
20 佐藤 絢香（飯島）
21 太田 葵（泉）
22 小田島心虹（城南）
23 佐々木夕維（御野場）
24 加藤 美羽（桜）
25 七尾 琉華（城東）
26 横山 みい（秋田南）
27 佐々木美玲（御野場）
28 中根 優奈（将軍野）
29 粕川 真由（桜）
30 太田 結衣（飯島）
31 佐藤光乃果（秋田東）
32 井上 笑那（泉）
33 斉藤 叶音（土崎）
34 佐川 花音（御野場）
35 野口 息吹（城南）
36 柴田 莉翠（山王）
37 佐々木葉琉（桜）
38 山本 颯花（秋田西）
39 齋藤 蒼（城東）
40 綿古里彩実（秋田東）
41 佐藤 愛音（城南）
42 菊池 凛花（御野場）
43 鈴木 杏奈（泉）
44 傘木 美結（城東）
45 畠山 結菜（秋田東）
46 山田 愛桜（秋田南）
47 藤澤 愛果（飯島）
48 柏谷 里帆（城南）
1-1
2-1
3-1
1-2
2-2
4-1
1-3
2-3
3-2
1-4
2-4
5-1
6-1
5-2
1-5
2-5
3-3
1-6
2-6
4-2
1-7
2-7
3-4
1-8
2-8
1-9
2-9
3-5
1-10
2-10
4-3
1-11
2-11
3-6
1-12
2-12
1-13
2-13
3-7
1-14
2-14
4-4
1-15
2-15
3-8
1-16
2-16

女子シングルス (2)

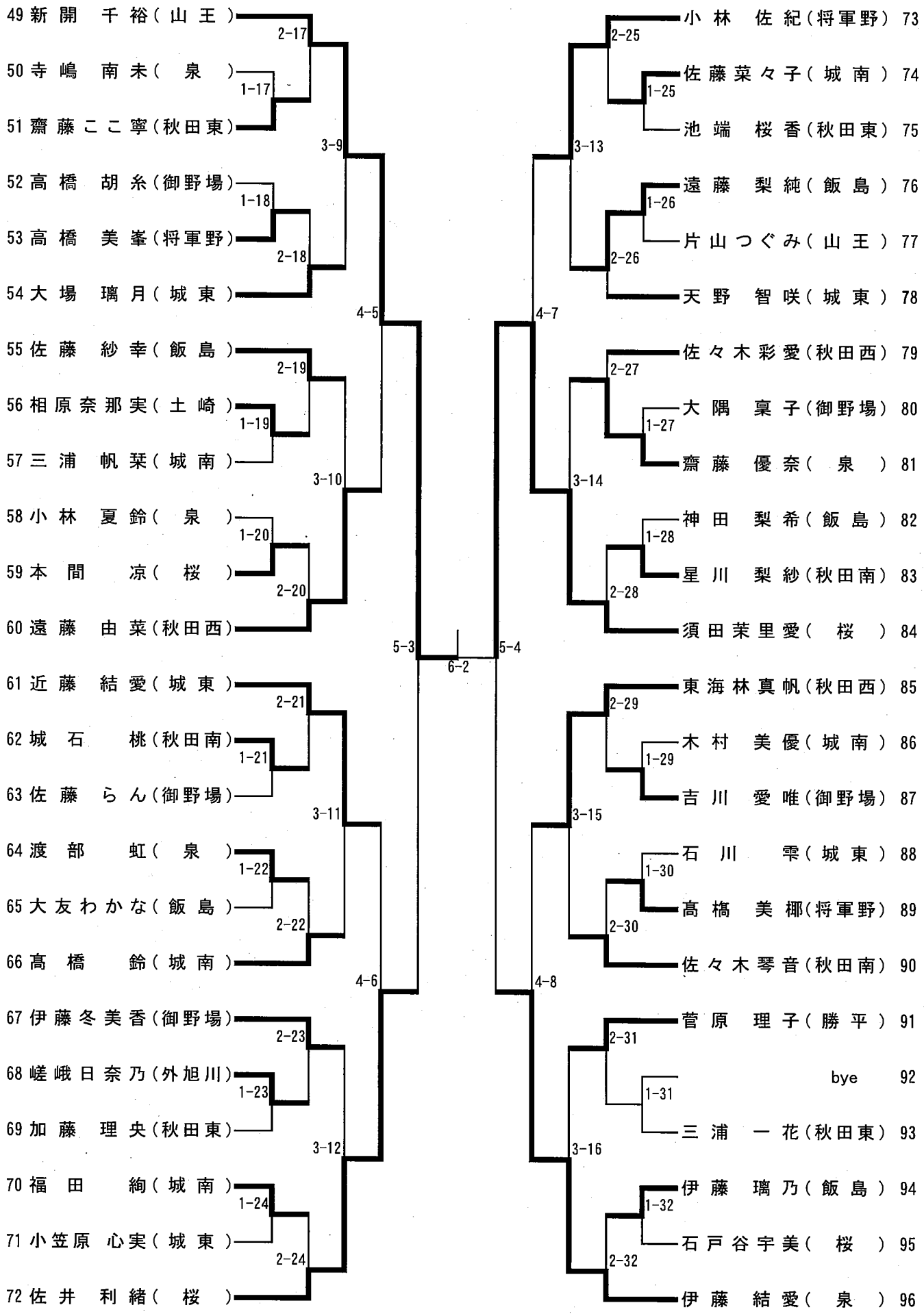
49 新開　千裕（山王）
50 寺嶋　南未（泉）
51 齋藤ここ寧（秋田東）
52 高橋　胡糸（御野場）
53 高橋　美峯（将軍野）
54 大場　璃月（城東）
55 佐藤　紗幸（飯島）
56 相原奈那実（土崎）
57 三浦　帆栞（城南）
58 小林　夏鈴（泉）
59 本間　凉（桜）
60 遠藤　由菜（秋田西）
61 近藤　結愛（城東）
62 城石　桃（秋田南）
63 佐藤　らん（御野場）
64 渡部　虹（泉）
65 大友わかな（飯島）
66 高橋　鈴（城南）
67 伊藤冬美香（御野場）
68 嵯峨日奈乃（外旭川）
69 加藤　理央（秋田東）
70 福田　絢（城南）
71 小笠原心実（城東）
72 佐井　利緒（桜）
小林　佐紀（将軍野） 73
佐藤菜々子（城南） 74
池端　桜香（秋田東） 75
遠藤　梨純（飯島） 76
片山つぐみ（山王） 77
天野　智咲（城東） 78
佐々木彩愛（秋田西） 79
大隅　稟子（御野場） 80
齋藤　優奈（泉） 81
神田　梨希（飯島） 82
星川　梨紗（秋田南） 83
須田茉里愛（桜） 84
東海林真帆（秋田西） 85
木村　美優（城南） 86
吉川　愛唯（御野場） 87
石川　雫（城東） 88
高橋　美椰（将軍野） 89
佐々木琴音（秋田南） 90
菅原　理子（勝平） 91
bye 92
三浦　一花（秋田東） 93
伊藤　璃乃（飯島） 94
石戸谷宇美（桜） 95
伊藤　結愛（泉） 96
2-17
1-17
3-9
1-18
2-18
4-5
2-19
1-19
3-10
1-20
2-20
5-3
6-2
5-4
2-21
1-21
3-11
1-22
2-22
4-6
2-23
1-23
3-12
1-24
2-24
2-25
1-25
3-13
1-26
2-26
4-7
2-27
1-27
3-14
1-28
2-28
2-29
1-29
3-15
1-30
2-30
4-8
2-31
1-31
3-16
1-32
2-32

令和３年度秋田市中学校秋季ソフトボール大会

９月１９日（日））

【予選リーグ】

Ａ：マンション側　　Ｂ：ゲートボール場側

A

	①御野場	②城　東	③城　南
①御野場		３　－　１８	０　－　１５
②城　東	１８　－　３		１０　－　１５
③城　南	１５　－　０	１５　－　１０	

城南２勝　　城東１勝１敗　　御野場２敗

B

	④勝平・泉	⑤秋田東・山王	⑥秋田西
④勝平・泉		０　－　２４	４　－　１１
⑤秋田東・山王	２４　－　０		９　－　０
⑥秋田西	１１　－　４	０　－　９	

秋田東・山王２勝　　秋田西１勝１敗　　勝平・泉２敗

９月２３日（木）

【決勝戦】

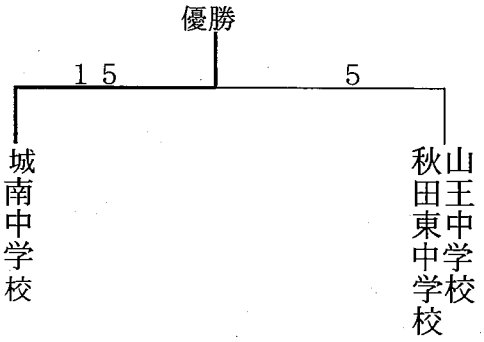

優勝　　城南中学校
準優勝　　秋田東・山王合同チーム
第３位　　城東中学校
第３位　　秋田西中学校

令和3年度　第42回秋田市中学校秋季柔道大会　成績一覧

秋田県立武道館　柔道場
令和3年　10月2日(土)～10月3日(日)

1　団体戦　2日(土)

	優　勝	準　優　勝	第　3　位	第　3　位
男　子	御野場　中学校	勝　平　中学校	桜　中学校	飯　島　中学校
女　子	御野場　中学校	山　王　中学校		

2　個人戦　3日(日)

【男子の部】

	第　1　位	第　2　位	第　3　位	第　3　位
50 kg 級	佐藤　光鳴 桜　中学校	川村　泰世 飯島　中学校	杉山　勇人 御野場　中学校	草薙　虎太郎 泉　中学校
55 kg 級	佐藤　優斗 勝平　中学校	秋元　紘瑛 勝平　中学校	吉田　夢士 飯島　中学校	保坂　慈永 御野場　中学校
60 kg 級	進藤　健太郎 御野場　中学校	菅原　翔空 勝平　中学校	石塚　優心 御野場　中学校	浜野　敬信 勝平　中学校
66 kg 級	髙橋　十楽 勝平　中学校	今野　天汰 山王　中学校	佐藤　順哉 飯島　中学校	村上　蔵之介 御野場　中学校
73 kg 級	畠山　彪 御野場　中学校	豊巻　太翔 御野場　中学校	佐藤　広成 勝平　中学校	照井　琉真 飯島　中学校
81 kg 級	戸井田　悠暉 御野場　中学校	駒井　秀祐 山王　中学校		
90 kg 級	伊藤　志竜 山王　中学校	田口　悠月 河辺　中学校		
90kg超級	渡辺　圭真 御野場　中学校			

【女子の部】

	第　1　位	第　2　位	第　3　位	第　3　位
40 kg 級	坂本　雪乃 勝平　中学校	草薙　未来 土崎　中学校		
44 kg 級	佐藤　サン 山王　中学校	土田　野乃 城南　中学校	武塙　美沙 山王　中学校	
48 kg 級	伊藤　千陽 飯島　中学校	佐藤　美空 御野場　中学校	関　理樺子 城東　中学校	
52 kg 級				
57 kg 級				
63 kg 級	相場　さつき 御野場　中学校			
70 kg 級				
70kg超級	和泉　彩夏 山王　中学校			

男子団体戦試合記録

決勝トーナメント　　**優勝：御野場中学校**

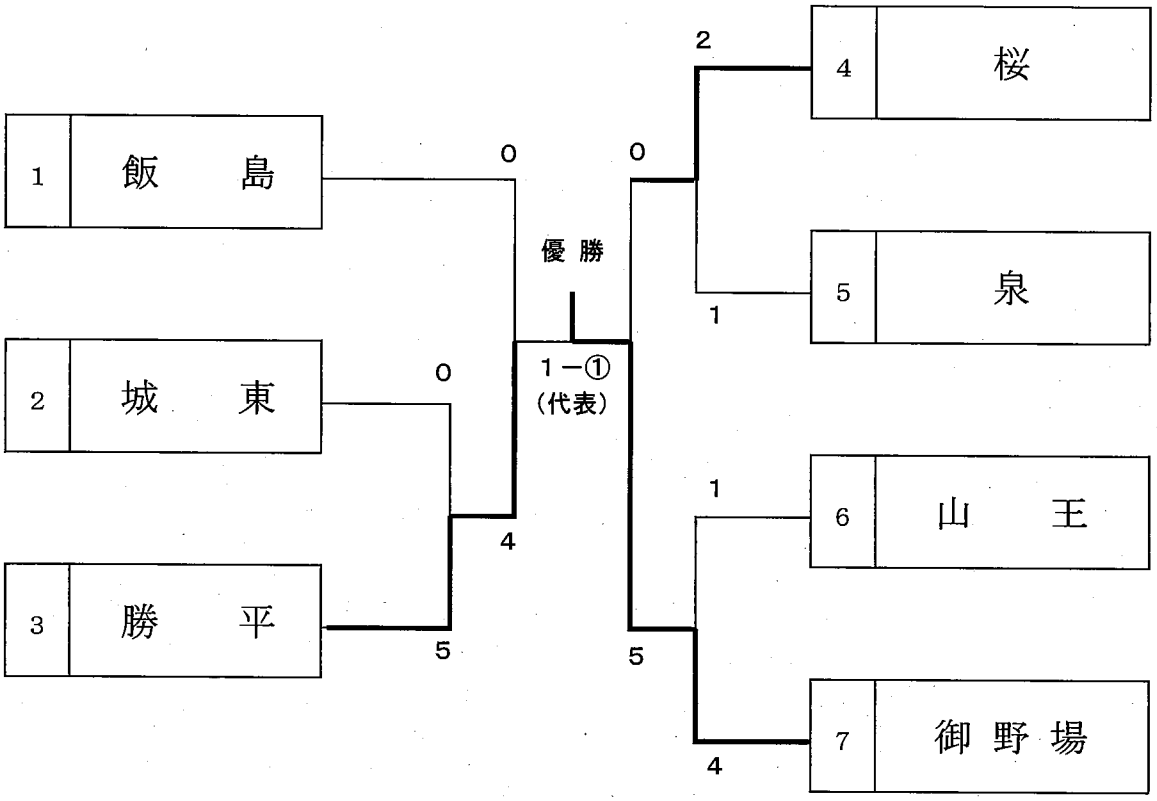

シード順決定戦

※決勝トーナメントにおいて準決勝進出校に敗退した学校が対象

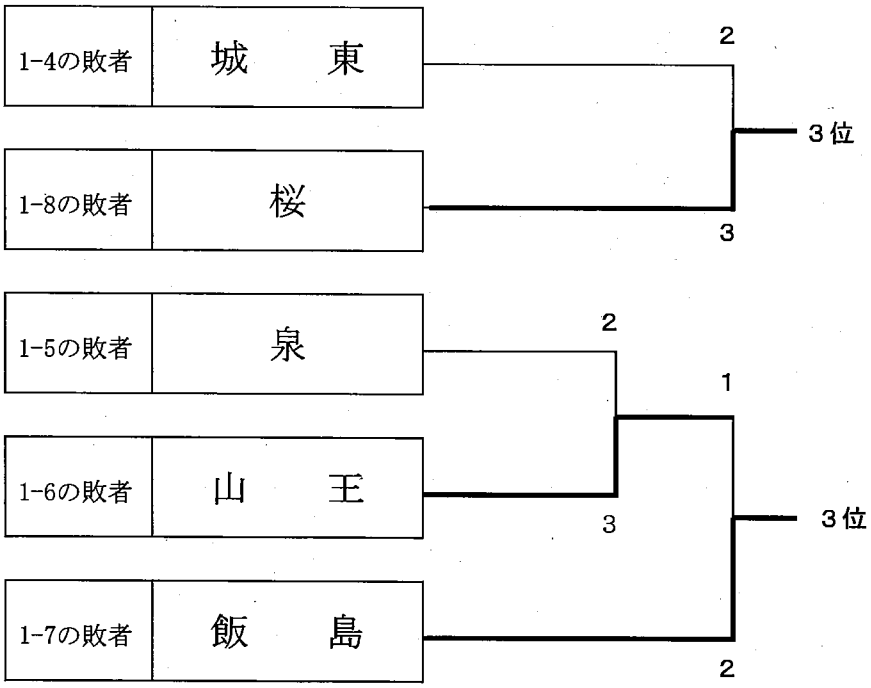

女子団体戦試合記録

決勝リーグ　　**優勝：御野場中学校**

	学校名	A	B	C	勝数	敗数	引分	順位
A	山　王		▲		0	1	0	2位
B	御野場	○			1	0	0	1位
~~C~~	~~城　東~~							

女子決勝リーグ試合結果

1－1　（山　王）　1－①（代表）（御野場）

~~1－2　（御野場）　（城　東）~~

~~1－3　（山　王）　（城　東）~~

男子個人戦

50kg級

第１試合場

番号	選手名	学校名
1	草薙　虎太郎	泉
2	小松　佑輔	城東
3	佐々木　亜嵐	山王
4	川村　泰世	飯島
5	髙橋　馨志	桜
6	佐藤　光	飯島
7	宮　一翔	城東
8	杉山　勇人	御野場
9	森川　裕生	飯島
10	鹿野　寛太	山王
11	秋山　劉	秋田北
12	須藤　悠希	泉
13	佐藤　光鳴	桜

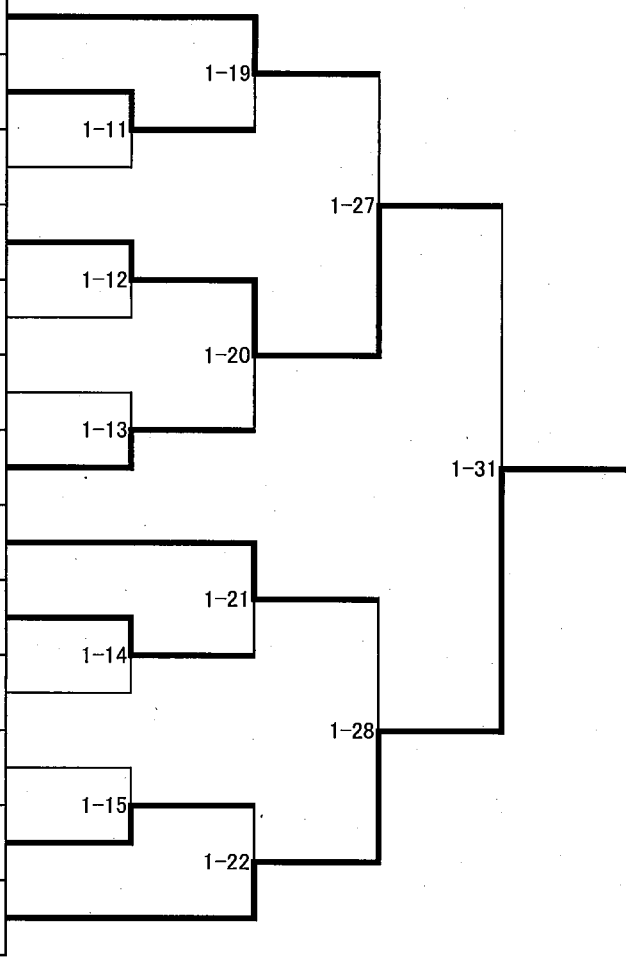

55kg級

第２試合場

番号	選　手　名	学校名
1	佐々木　瑞　樹	飯　島
2	矢　野　　佐	山　王
3	佐　藤　優　斗	勝　平
4	渡　邉　伊　織	泉
5	吉　田　夢　士	飯　島
6	保　坂　慈　永	御野場
7	秋　元　威　風	城　南
8	伊　藤　佑　太	桜
9	鎌　田　侑　悟	泉
10	秋　元　紘　瑛	勝　平

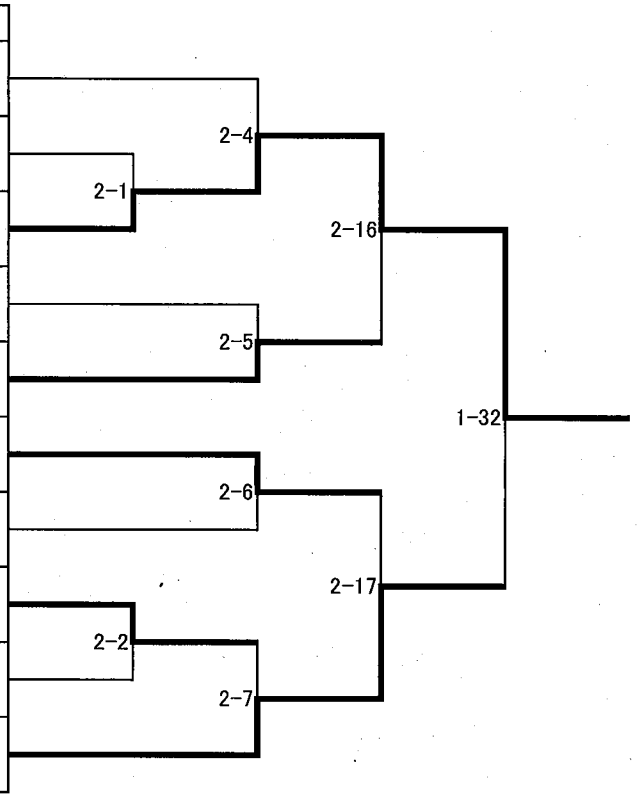

60kg級

第２試合場

番号	選　手　名	学校名
1	浜　野　敬　信	勝　平
2	山　田　真　生	城　東
3	菅　原　翔　空	勝　平
4	田　村　杏　慈	城　東
5	石　塚　優　心	御野場
6	藤　島　快　人	城　東
7	渋　谷　　榛	城　東
8	進　藤　健太郎	御野場

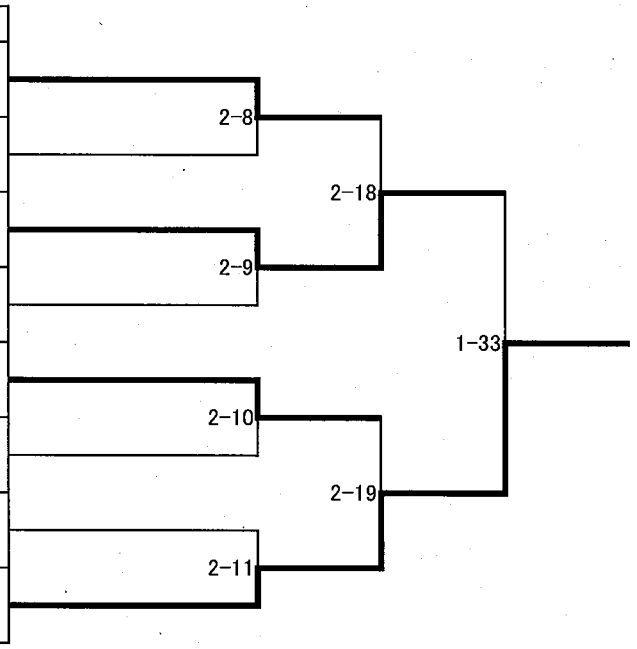

66kg級

第１試合場

番号	選手名	学校名
1	今野　天汰	山王
2	一ノ関　太郎	桜
3	新山　功之助	城東
4	高橋　十元	勝平
5	村上　蔵之介	御野場
6	佐藤　順哉	飯島
7	鈴木　章太	城東
8	熊谷　文汰	土崎
9	萩野　仁	泉
10	鎌田　東磨	秋田北
11	高橋　十楽	勝平

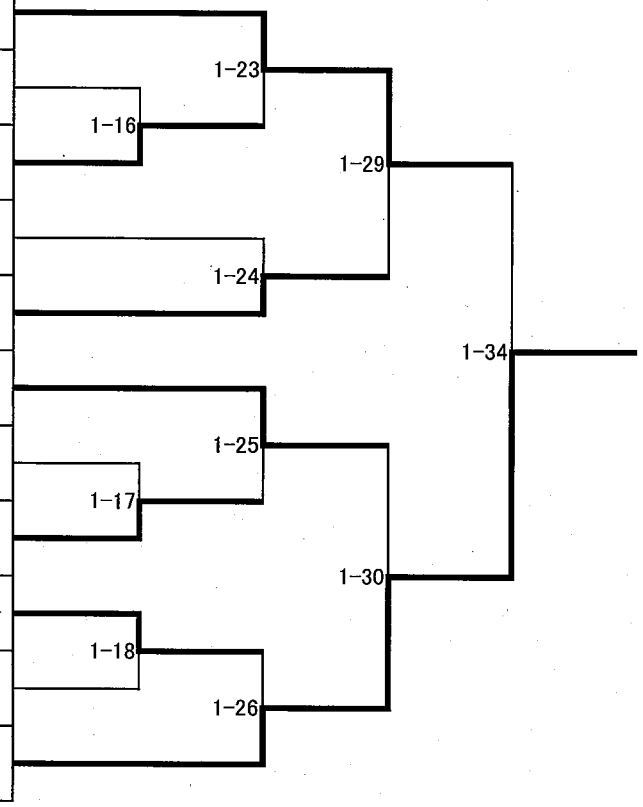

73kg級

第２試合場

番号	選手名	学校名
1	畠山　彪	御野場
2	田中　勇成	飯島
3	本間　斗真	御野場
4	藤原　龍	桜
5	佐藤　広成	勝平
6	照井　琉真	飯島
7	澤井　煉	勝平
8	佐藤　陽斗	飯島
9	豊巻　太翔	御野場

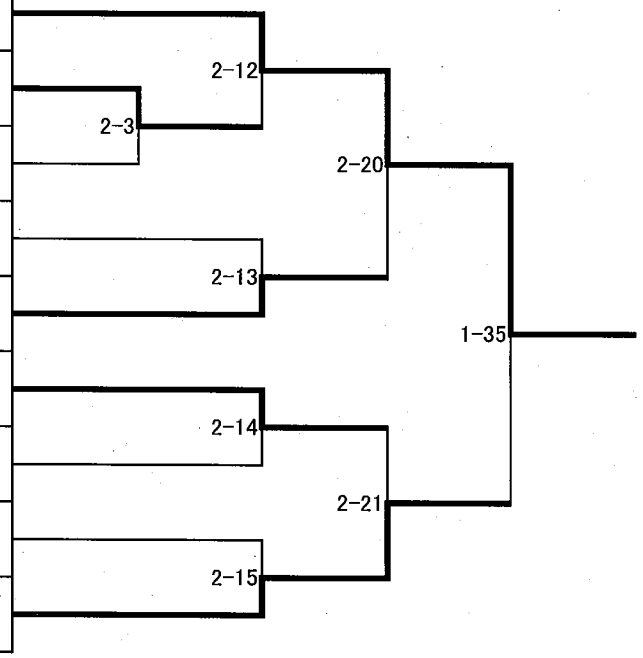

81kg級

第１試合場

番号	選　手　名	学校名
1	戸井田　悠暉	御野場
2	駒井　秀祐	山王

1-36

90kg級

第１試合場

番号	選　手　名	学校名
1	伊藤　志竜	山王
2	田口　悠月	河辺

1-37

90kg超級

番号	選　手　名	学校名
1	渡辺　圭真	御野場

女子個人戦

40kg級

第1試合場

番号	選手名	学校名
1	坂本　雪乃	勝平
2	草薙　未来	土崎

1-10

44kg級

第1試合場

番号	選手名	学校名	A	B	C	勝数	負数	順位
A	土田　野乃	城南		○	▲	1	1	2
B	武塙　美沙	山王	▲		▲	0	2	3
C	佐藤　サン	山王	○	○		2	0	1

試合順　1-3 A－B　1-6 B－C　1-9 A－C

48kg級

第1試合場

番号	選手名	学校名	A	B	C	D	勝数	負数	順位
A	伊藤　千陽	飯島			○	○	2	0	1
~~B~~	~~菊地　絢音~~	~~城東~~							
C	関　理樺子	城東	▲			▲	0	2	3
D	佐藤　美空	御野場	▲		技有		1	1	2

試合順　1-1 A－B　1-2 C－D　1-4 A－C　1-5 B－D
1-7 B－C　1-8 A－D

63kg級

番号	選手名	学校名
1	相場　さつき	御野場

70kg超級

番号	選手名	学校名
1	和泉　彩夏	山王

秋田市中学校秋季剣道大会
令和3年10月3日(日)
県立武道館

女子団体

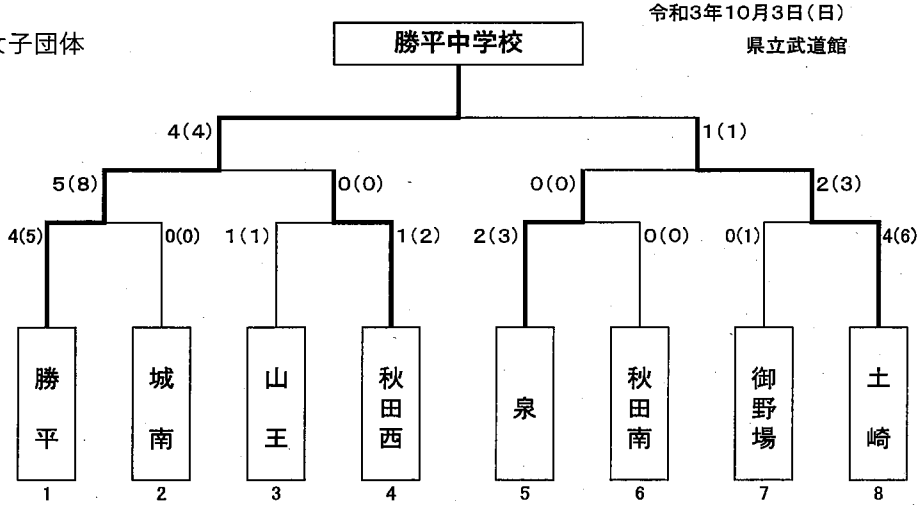

優勝	勝　平	第2位	土　崎	第3位	秋田西	第3位	泉

男子団体

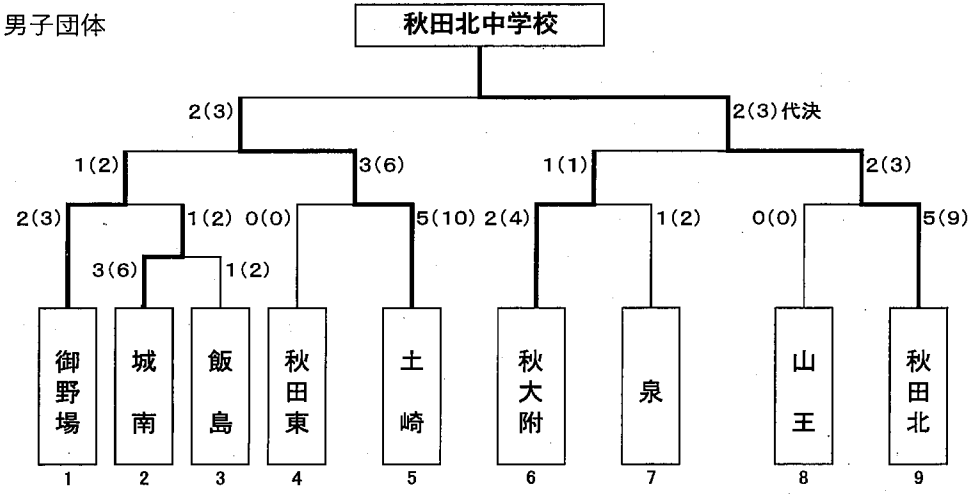

優勝	秋田北	第2位	土　崎	第3位	御野場	第3位	秋田北

秋田市中学校秋季剣道大会

R3．10．3　秋田県立武道館

男子団体

優　勝	秋田北	中学校
第2位	土　崎	中学校
第3位	御野場	中学校
〃	秋大附属	中学校

女子団体

優　勝	勝　平	中学校
第2位	土　崎	中学校
第3位	秋田西	中学校
〃	泉	中学校

男子個人

優　勝	三浦　歩	（秋田北）
第2位	菅原大智	（土　崎）
第3位	石原悠聖	（秋大附）
〃	鎌田　昊	（秋田北）
第5位	長尾士貴	（土　崎）
〃	田上朝陽	（御野場）
〃	保坂凜音	（飯　島）
〃	佐藤勇心	（土　崎）

女子個人

優　勝	淡路咲来	（勝　平）
第2位	三浦帆乃夏	土　崎）
第3位	山形安菜	（土　崎）
〃	山田芽依	（勝　平）
第5位	鈴木清花	（御野場）
〃	丸野内心晏	（土　崎）
〃	須田華子	（御野場）
〃	児玉真生	（勝　平）

令和３年度秋田市中学校秋季ラグビーフットボール大会結果

期　日　　令和3年１０月３１日（日）
会　場　　スペースプロジェクト・ドリームフィールド
時　間　　１０：００～

優勝

将軍野中学校	前半	２１－　５	秋田北中学校
	後半	２４－　０	
		４５－　５	

将軍野中学校は２年連続優勝

令和3年度　第19回秋田市中学校秋季駅伝競走大会　成績表

〔中学校男子の部〕　　2021年10月23日

会場 :県立中央公園 県営陸上競技場及び中央公園内周回コース　　出発時刻　:10:30:00

順位	No.	チーム名	1　区 3.1km	2　区 3.0km	3　区 3.0km	4　区 3.0km	5　区 3.0km	所要時間
1位	15	飯島	藤井　奏太① 10分37秒 (6) 6位	堀内　盟① 9分43秒 (4) 3位	佐々木大輔① 10分30秒 (2) 2位	二田　悠② 10分33秒 (1) 1位	菅野　滉① 10分19秒 (1) 1位	51分42秒
2位	7	秋田東	松浦　勇晃② 10分29秒 (2) 2位	兜森　裕貴② 9分40秒 (3) 2位	鈴木　和徳② 10分23秒 (1) 1位	金田　陽明② 10分52秒 (3) 2位	小田嶋桜太郎② 10分19秒 (1) 2位	51分43秒
3位	6	御所野学院	佐々木絢大② 10分35秒 (5) 5位	伊藤　大智② 9分32秒 (1) 1位	花田　壮② 11分06秒 (7) 3位	中嶋　晃佑① 11分14秒 (6) 3位	竹浪　勇幸① 11分36秒 (7) 3位	54分03秒
4位	5	御野場	渡部　遥仁② 11分27秒 (13) 13位	森元　結斗② 11分08秒 (11) 13位	大野　駿斗② 10分31秒 (3) 10位	西村　颯希② 10分51秒 (2) 6位	伊東　煌陽② 10分45秒 (3) 4位	54分42秒
5位	4	山王	佐藤　尊琉② 10分32秒 (3) 3位	藤原　健② 10分09秒 (5) 4位	阿部琥汰郎② 11分33秒 (10) 4位	川村　優樹② 11分28秒 (7) 4位	赤川　祐基② 11分25秒 (5) 5位	55分07秒
6位	13	土崎	半田　愛翔② 10分56秒 (8) 8位	竹内　翔斗① 10分32秒 (7) 7位	高橋　壮汰① 11分30秒 (8) 9位	中山　翔太① 11分03秒 (4) 7位	佐藤　莉樹① 11分18秒 (4) 6位	55分19秒
7位	1	秋田西	佐々木優斗② 10分20秒 (1) 1位	吹谷　俐空② 11分07秒 (10) 6位	大西　泰斉① 10分49秒 (5) 5位	佐々木凰雅① 11分53秒 (9) 8位	大光　悠斗② 11分32秒 (6) 7位	55分41秒
8位	14	泉	渡部　羽音② 11分15秒 (10) 10位	高橋　愛琉① 9分39秒 (2) 5位	梅崎　大惺② 11分51秒 (13) 8位	金野　凌大② 11分09秒 (5) 5位	竹内　佑李② 11分58秒 (8) 8位	55分52秒
9位	2	城南	菅原　舷暉② 10分46秒 (7) 7位	小林　圭介② 10分43秒 (8) 8位	東海林廣人① 11分05秒 (6) 6位	嶋田恭太郎② 11分56秒 (10) 9位	佐藤　蒼真② 12分04秒 (10) 9位	56分34秒
10位	3	桜	臼田　敬② 10分34秒 (4) 4位	高橋　菱輔① 11分25秒 (13) 10位	佐々木勇眞② 10分44秒 (4) 7位	黒澤　南葵② 11分49秒 (8) 10位	田口　一秀② 12分39秒 (13) 10位	57分11秒
11位	10	秋田南	髙橋　海至② 11分31秒 (14) 14位	進藤　昊② 10分28秒 (6) 9位	渡邊　光徠① 11分41秒 (12) 11位	大野　忠晴① 12分01秒 (12) 12位	佐藤　稜也② 12分01秒 (9) 11位	57分42秒
12位	16	外旭川	伊藤　蓮黄② 11分16秒 (11) 11位	佐藤　令空① 10分55秒 (9) 11位	大久保秀斗② 11分31秒 (9) 12位	佐藤　以琉① 11分57秒 (11) 11位	川村　寿① 12分04秒 (10) 12位	57分43秒
13位	11	南高中等部	内出　涼雅② 11分17秒 (12) 12位	富樫　遥哉② 11分13秒 (12) 12位	柏谷　澄哉② 11分34秒 (11) 13位	佐藤　陽太① 12分28秒 (14) 13位	原田　優斗② 12分16秒 (12) 13位	58分48秒
14位	8	秋大附属	石田　康晴② 12分14秒 (15) 15位	中村　尊音① 11分55秒 (14) 15位	相原　圭吾① 12分32秒 (14) 14位	三浦　雄介① 12分12秒 (13) 14位	武石　彬史② 12分41秒 (14) 14位	1時間01分34秒
15位	9	城東	髙橋　遥久① 12分51秒 (16) 16位	今野　遥斗① 12分18秒 (16) 16位	檜森　壬智② 12分42秒 (15) 16位	足利　颯太① 13分16秒 (15) 15位	村山　玄光② 13分06秒 (15) 15位	1時間04分13秒
16位	12	秋田北	山下　颯汰② 11分14秒 (9) 9位	工藤　柊也① 12分11秒 (15) 14位	奈良　颯斗② 14分09秒 (16) 15位	加藤　葵② 13分56秒 (16) 16位	櫻田　創太① 13分20秒 (16) 16位	1時間04分50秒
オープン	21	城南B	加藤　陽斗② 12分03秒	佐藤瑠維斗① 11分42秒	加藤　弥尋② 12分44秒	加賀屋龍星② 13分10秒	立花　大芽① 11分49秒	1時間01分28秒
オープン	22	秋田東B	佐藤　青空① 11分52秒	澤田石結平① 10分50秒	千田　陽太② 12分21秒	安達　大河② 12分11秒	田原　遥登① 11分55秒	59分09秒
オープン	23	秋大附属B	山谷　泰生② 12分49秒	鹿嶋　悠貴① 14分19秒	石川　康介① 11分53秒	北原　佑① 14分46秒	田村　太惇① 13分25秒	1時間07分12秒
オープン	24	土崎B	渋谷　陽太① 12分15秒	後藤　彪瑠② 11分43秒	大庭　陽光① 13分02秒	澤口　雄樹① 12分36秒	風間満月夜① 12分06秒	1時間01分42秒
オープン	25	泉B	珍田　泰志① 12分19秒	中川　夏輝① 11分44秒	糸山　礼② 11分31秒	藤原　優冴① 12分08秒	高橋　和輝② 12分52秒	1時間00分34秒
オープン	26	御野場B	鈴木　淳嗣② 11分38秒	鷲谷　知宥② 11分57秒	宮野　煌② 12分34秒	藤原　康正② 13分22秒	佐藤　奏汰① 16分16秒	1時間05分47秒
R2年度最高記録 (参考)			野村　汰輝 (秋田西) 10分05秒	兜森　裕貴 (秋田東) 10分16秒	佐々木優斗 (秋田西) 10分41秒	佐々木崇登 (秋田西) 10分27秒	松浦　勇晃 (秋田東) 11分20秒	

ナンバーカード21からはオープンチーム

令和3年度　第19回秋田市中学校秋季駅伝競走大会　成績表

〔中学校女子の部〕　　2021年10月23日

会場：県立中央公園 県営陸上競技場及び中央公園内周回コース　　出発時刻　:9:30:00

順位	No.	チーム名	1　区 3.1km	2　区 2.1km	3　区 2.1km	4　区 2.1km	所要時間
1位	3	秋田西	佐藤　夢菜② 11分00秒 (1) 1位	小林　未来② 8分04秒 (2) 1位	柏木　恋羽① 7分49秒 (1) 1位	武田　日葵② 8分24秒 (2) 1位	35分17秒
2位	6	泉	加藤　礼夢② 11分45秒 (3) 3位	今野　愛優① 7分48秒 (1) 2位	石川　衣玖② 8分18秒 (3) 2位	目黒ことみ① 8分23秒 (1) 2位	36分14秒
3位	2	秋田南	石田　美衣② 11分41秒 (2) 2位	佐々木優珠② 8分13秒 (3) 3位	今野　眞子② 8分38秒 (6) 3位	猪股　咲代② 8分40秒 (3) 3位	37分12秒
4位	5	秋大附属	那波　碧彩② 12分03秒 (7) 7位	米山希和子① 8分33秒 (4) 5位	吉田　花① 8分28秒 (4) 5位	福田　美月② 8分48秒 (4) 4位	37分52秒
5位	9	秋田北	中村　愛衣② 11分50秒 (4) 4位	鈴木　陽② 8分35秒 (5) 4位	大沢　花凜② 8分34秒 (5) 4位	佐藤　佑月② 8分59秒 (5) 5位	37分58秒
6位	8	山王	藤井　春乃① 13分02秒 (12) 12位	田村　紗依① 9分00秒 (10) 11位	山田　志乃① 8分09秒 (2) 7位	小熊ユキナ② 9分00秒 (6) 6位	39分11秒
7位	4	土崎	小林　稟桜② 11分55秒 (5) 5位	平川　夏帆① 9分01秒 (11) 7位	阿部　莉奈① 9分17秒 (9) 8位	花田　瑞希① 9分19秒 (10) 7位	39分32秒
8位	13	城南	船木　爽羽① 12分04秒 (8) 8位	田名部　蒼② 8分44秒 (8) 6位	柴山　幸子① 8分54秒 (7) 6位	エヨング稟和① 10分19秒 (16) 8位	40分01秒
9位	15	御所野学院	佐藤　瑞姫① 12分37秒 (10) 10位	佐々木音羽② 8分40秒 (7) 9位	髙橋美沙輝① 9分25秒 (13) 10位	長山　泉澄② 9分32秒 (12) 9位	40分14秒
10位	14	飯島	鈴木　双葉① 12分27秒 (9) 9位	戸堀　愛花① 8分39秒 (6) 8位	木村　聖羅① 9分22秒 (10) 9位	鈴木　愛衣① 9分53秒 (14) 10位	40分21秒
11位	7	桜	花田明日香① 13分17秒 (13) 13位	岸　叶芽① 8分46秒 (9) 12位	沼倉　明里② 9分06秒 (8) 11位	齋藤　莉那① 9分19秒 (10) 11位	40分28秒
12位	1	城東	白井　千咲② 12分39秒 (11) 11位	長谷川　清花① 9分19秒 (13) 10位	中村　瑠南① 9分23秒 (11) 12位	川尻　緑② 9分36秒 (13) 12位	40分57秒
13位	10	御野場	竹嶋　優心② 12分00秒 (6) 6位	平川　沙都② 10分28秒 (16) 13位	高橋　凜① 9分35秒 (16) 13位	高橋　ゆな① 9分03秒 (7) 13位	41分06秒
14位	12	将軍野	伊藤　澄② 13分18秒 (14) 14位	多田　空澄① 9分24秒 (14) 14位	宮田　真奈① 9分25秒 (13) 14位	鳥海　璃子② 9分15秒 (9) 14位	41分22秒
15位	11	南高中等部	山本　一稀① 13分55秒 (15) 15位	齋藤　海侑② 9分33秒 (15) 15位	佐藤　茉子① 9分28秒 (15) 15位	齊藤　萌衣② 9分12秒 (8) 15位	42分08秒
16位	16	秋田東	加藤　暖野② 14分29秒 (16) 16位	舘岡　明音① 9分03秒 (12) 16位	佐藤麻理奈① 9分24秒 (12) 16位	望月　舞桜① 10分07秒 (15) 16位	43分03秒

オープン	21	城東Ｂ	中村　莉子① 14分46秒	三浦　陽菜② 10分07秒	加藤　環南① 10分15秒	近藤　美柚① 10分29秒	45分37秒
オープン	22	秋田西Ｂ	幸田　美愛① 12分52秒	後藤　星俐② 8分57秒	小玉　奏② 9分17秒	鈴木　望永② 10分05秒	41分11秒
オープン	23	土崎Ｂ	佐藤　桜羽② 14分16秒	工藤　佐子① 9分16秒	山田菜々瀬① 10分03秒	赤坂　愛浬② 10分01秒	43分36秒
オープン	24	城南Ｂ	渡邉　杏菜① 13分45秒	佐々木心菜① 8分50秒	保坂　玲実① 9分18秒	古田　結香① 9分51秒	41分44秒
R2年度最高記録 （参考）			本間　翔子 （城東） 11分15秒	渡部　真奈 （土崎） 8分17秒	櫻井　芽衣 （城東） 8分27秒	竹嶋　優心 （御野場） 8分36秒	

ナンバーカード21からはオープンチーム